VANITORY COLGANTE

Instructivo de Armado

VKC500

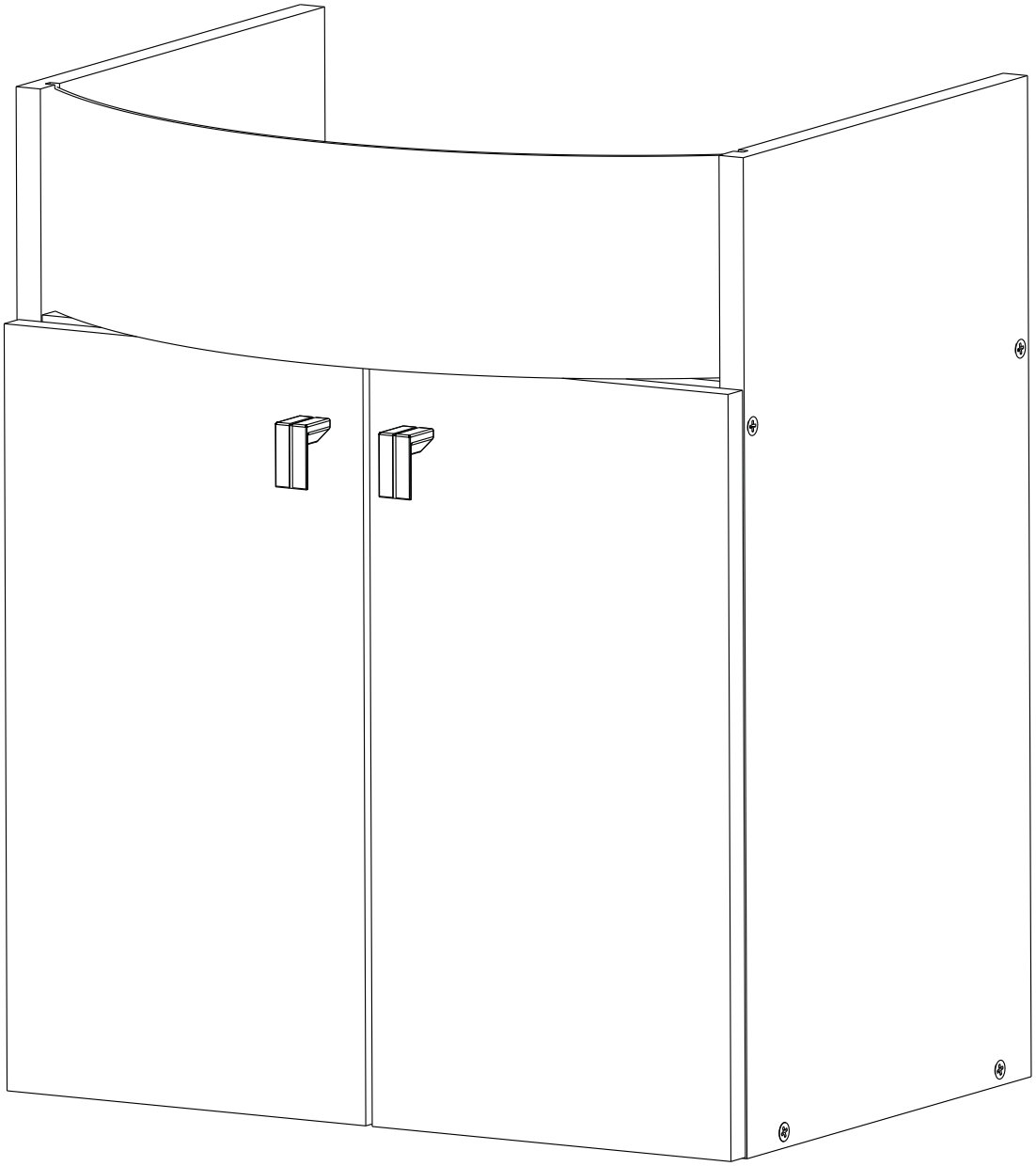

DIELFE®
Fabricamos tu mueble

Rev. 2-06/10/2021

ESCANEA Y MIRA EL VIDEO DE ARMADO

posventa@dielfe.com.ar
dieflemuebles
www.facebook.com/dielfe
dielfemuebles

www.dielfe.com.ar

Industria Argentina

COMPONENTES

COSTADO IZQUIERDO (CI) CANTIDAD: 1	COSTADO DERECHO (CD) CANTIDAD: 1	BASE (B) CANTIDAD: 1
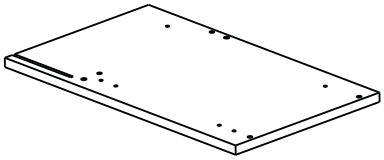	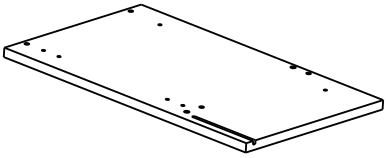	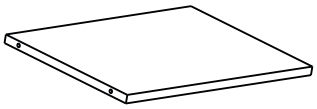
FAJA (FA) CANTIDAD: 2	**PUERTA (P) CANTIDAD:2**	**FRENTE (F) CANTIDAD: 1**
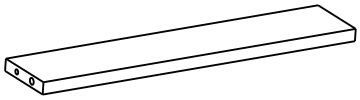	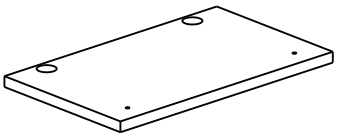	

Nota: Los bordes pintados en gris hacen referencia a los filos de la melamina.

HERRAJES

TORNILLO 3,5x14 (A) **CANTIDAD: 28** 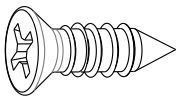	**TORNILLO 3,5x30 (B)** **CANTIDAD: 2** 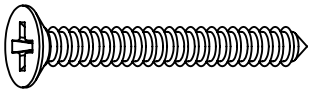	**TORNILLO ARMADOR 7x50 (C)** **CANTIDAD: 8** 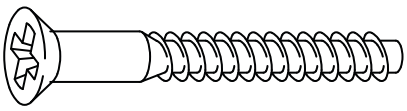
TARUGO 8x30 **CANTIDAD: 4** 	**SACHE COLA** **CANTIDAD: 1** 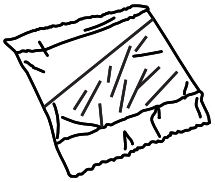	**TAPA TORNILLO** **CANTIDAD: 8** 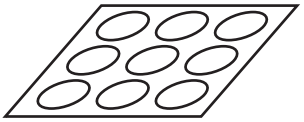
SOPORTE ALACENA **CANTIDAD: 4** 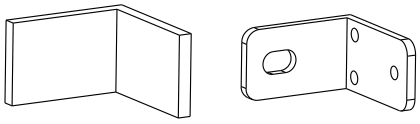	**TIRADOR PLASTICO** **CANTIDAD: 2** 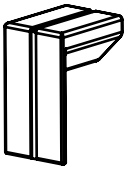	**BISAGRA 26MM.** **CANTIDAD: 4** 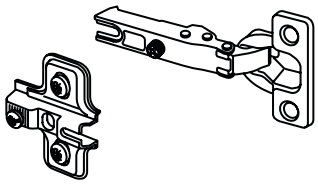

HERRAMIENTAS NECESARIAS NO PROVISTAS

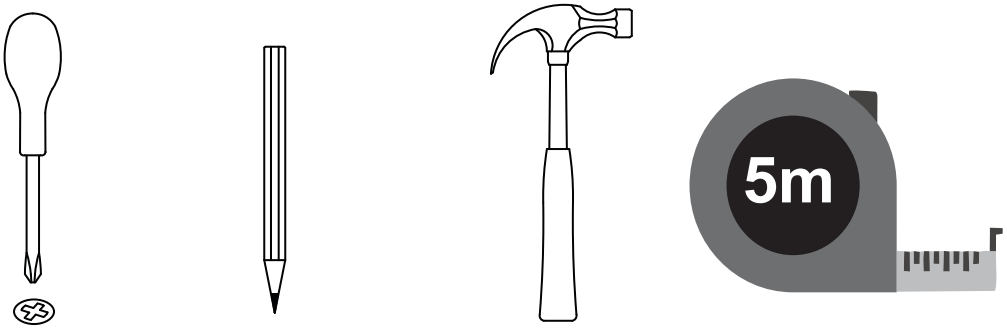

1 Colocar los tarugos en las fajas (FA). Previamente encolar los agujeros que alojan los tarugos.

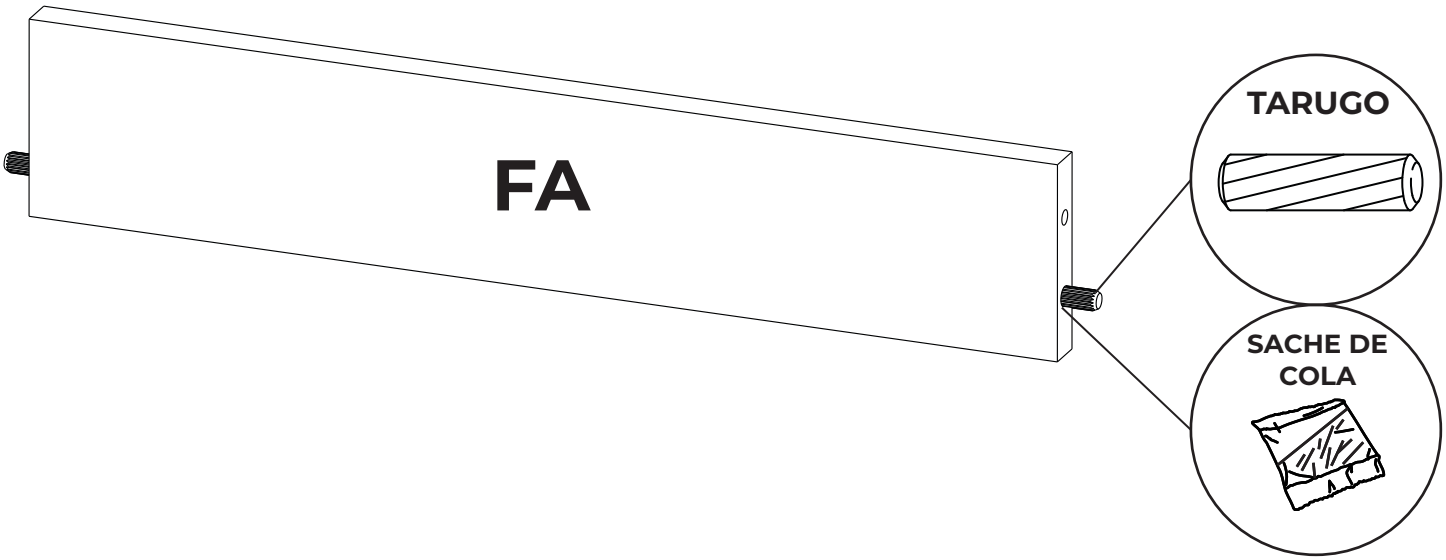

2 Colocar la tapa (T) por encima de los costados (CD y CI) vinculadolos con los tarugos y mini fix como lo muestra en la figura a continuación.

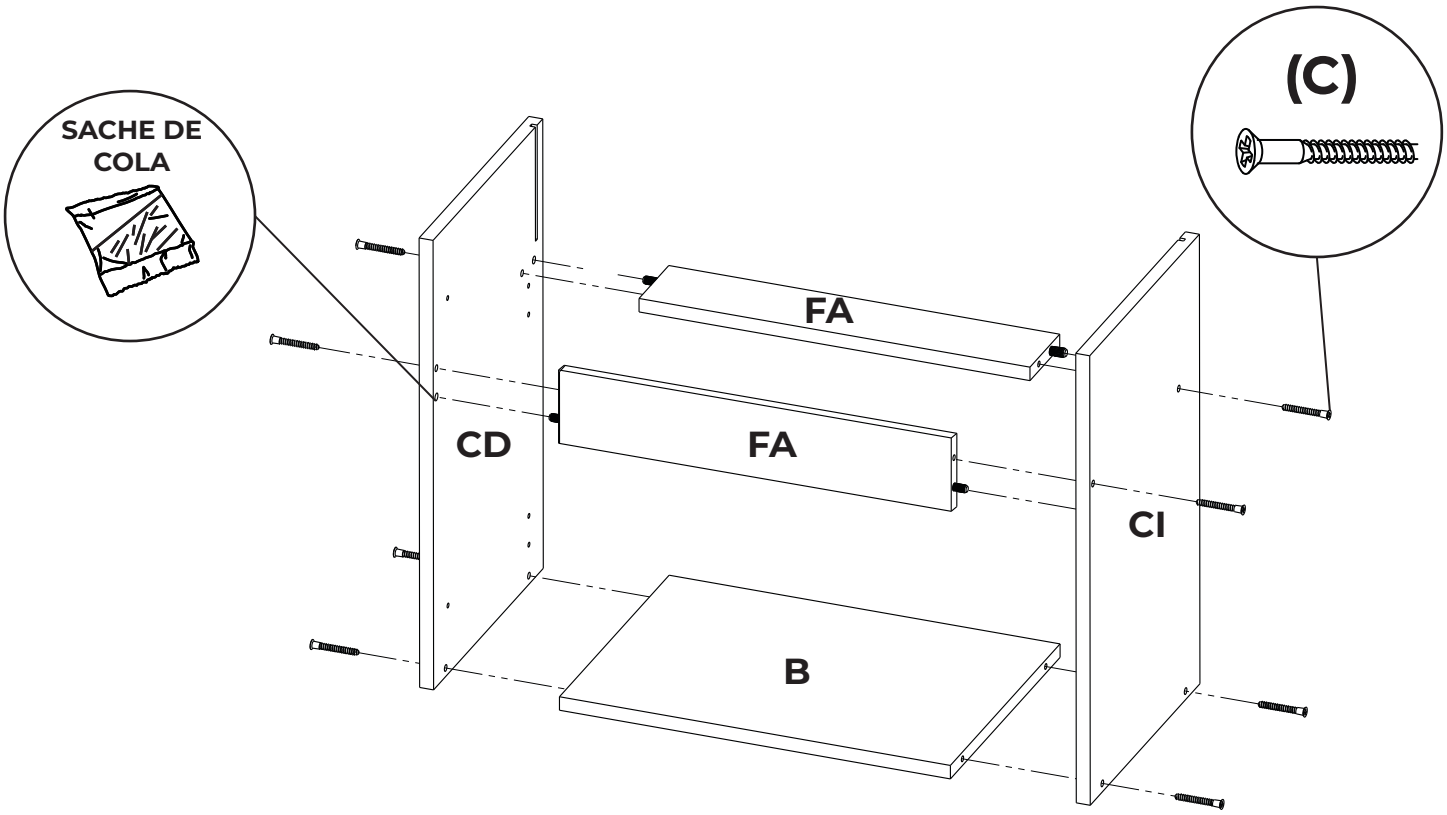

3 Colocar las bisagras y los tiradores en las puertas (P) con sus tornillos correspondientes como se muestra a continuacion.

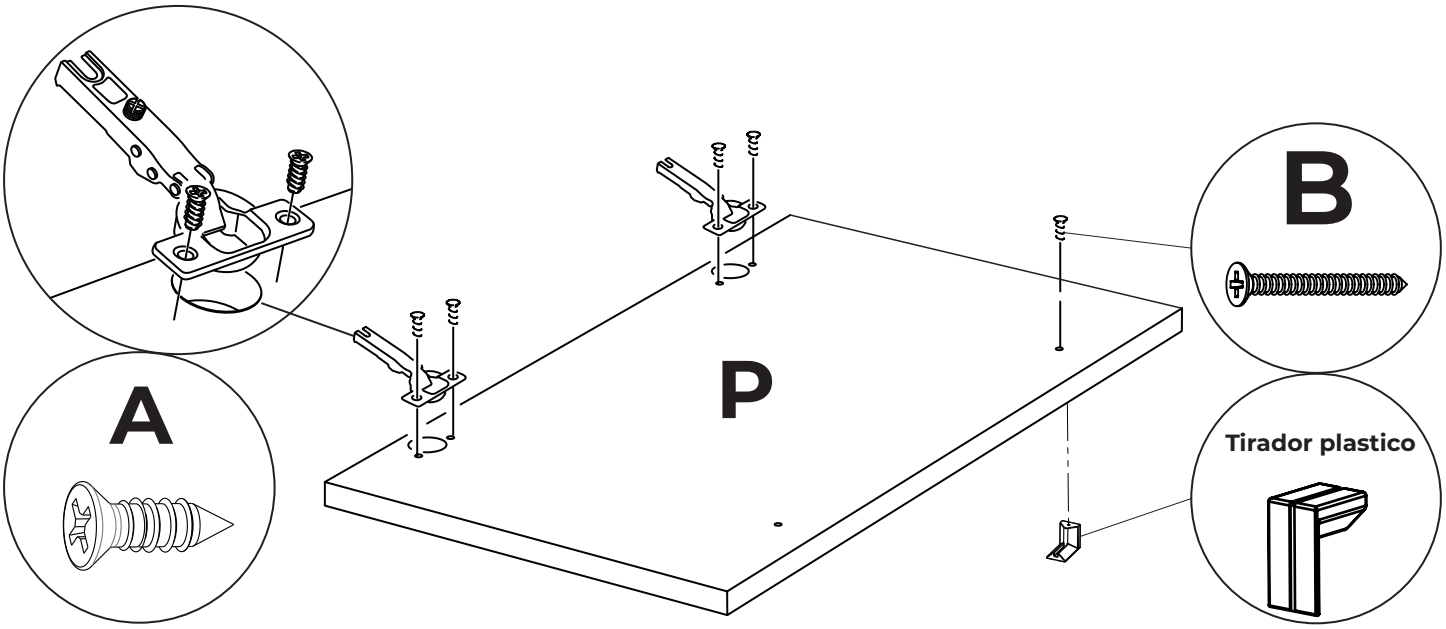

4 Colocar el frente (F) desplazando desde la parte trasera hacia la ranura. Luego atornillar los soportes metalicos al ensamblaje y luego a la pared con el tornillo correspondiente (no incluido en el herraje). Colocar los tapa tornillos en los tornillos armadores.

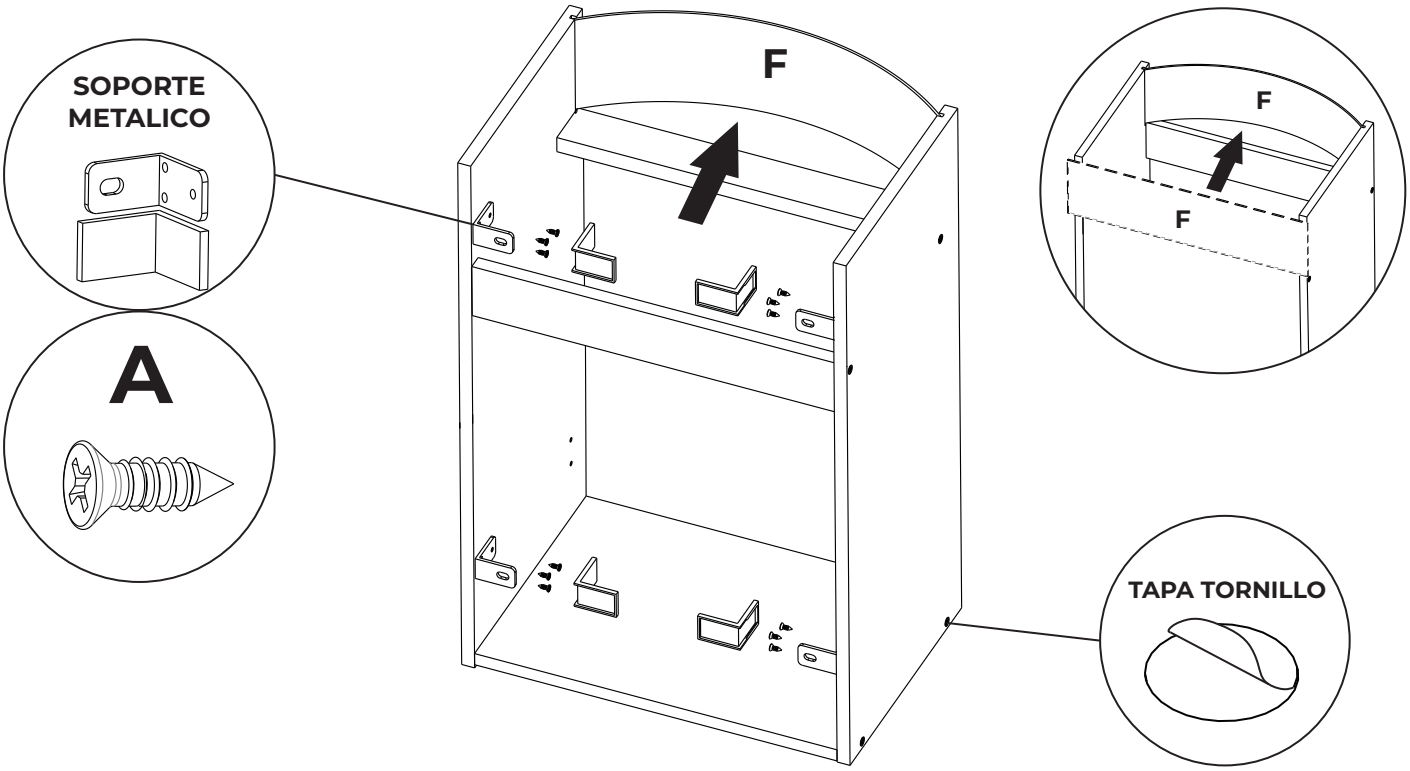

5 Colocar las puertas en el ensamblaje uniendo las bisagras.

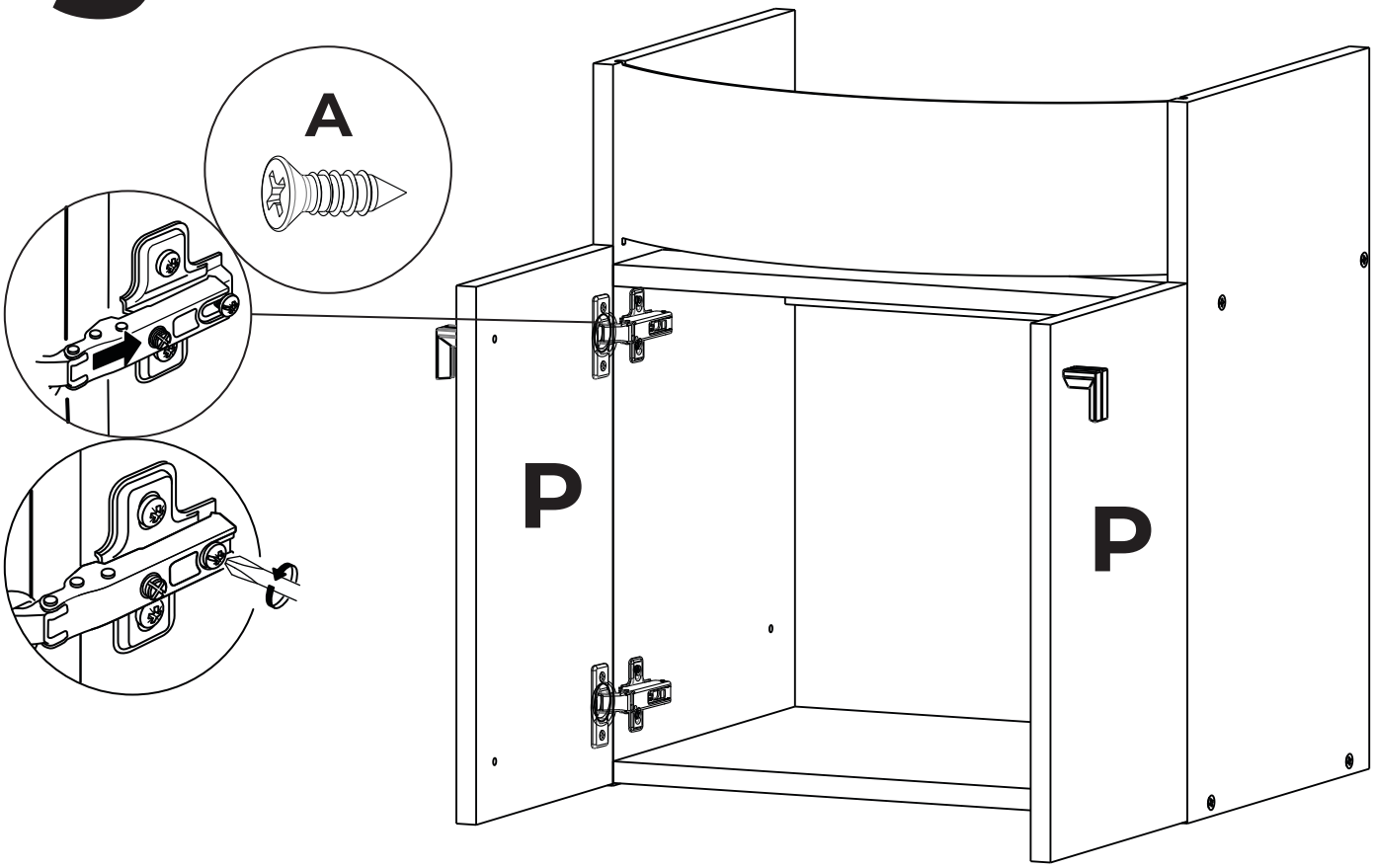

Regulacion de bisagras

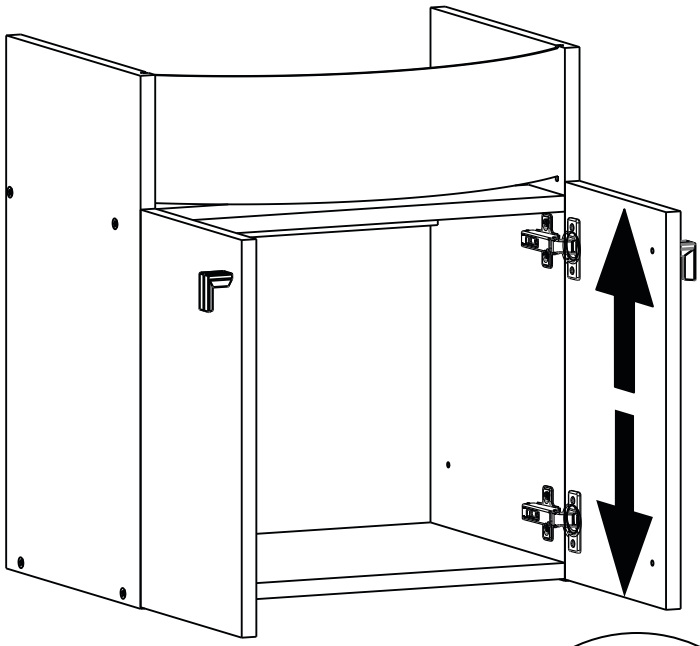

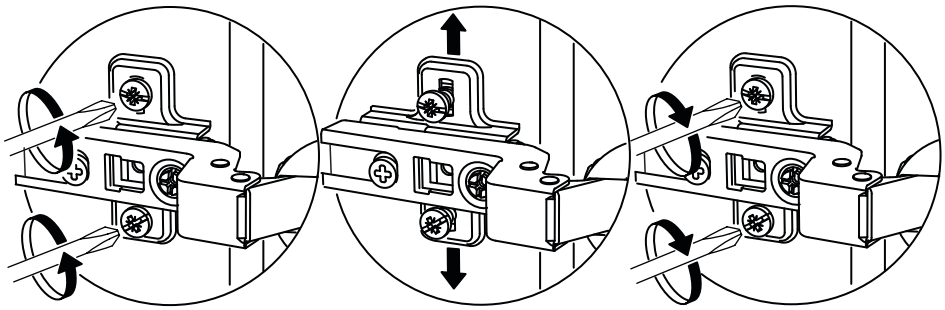

Regulacion de bisagras

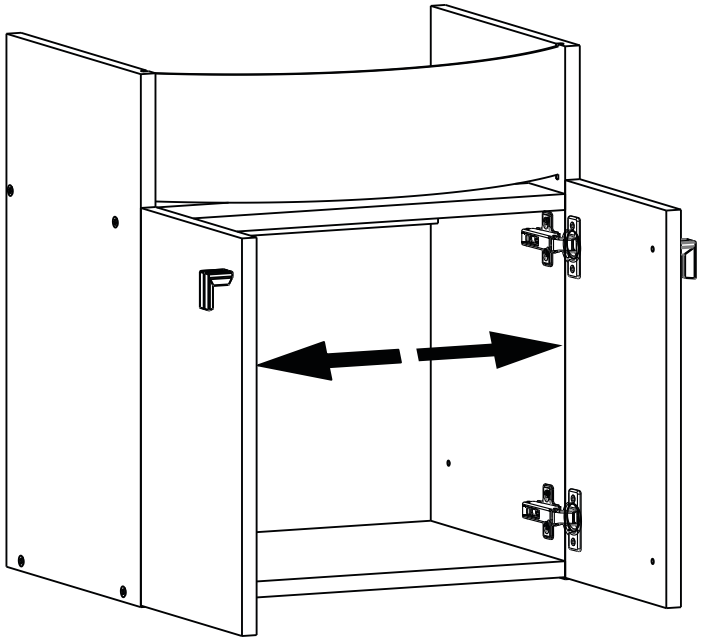

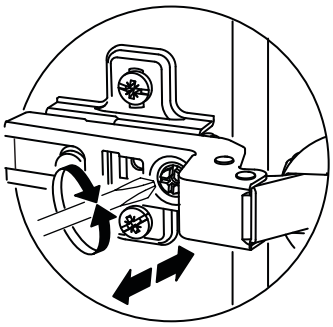
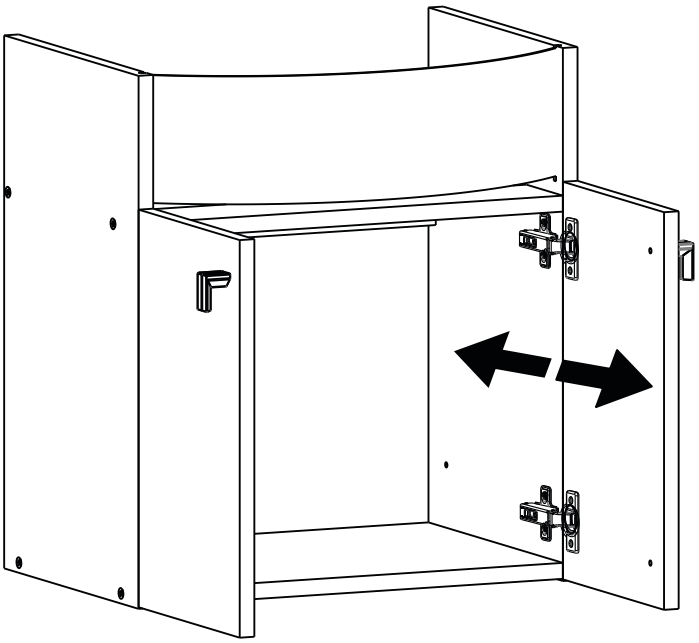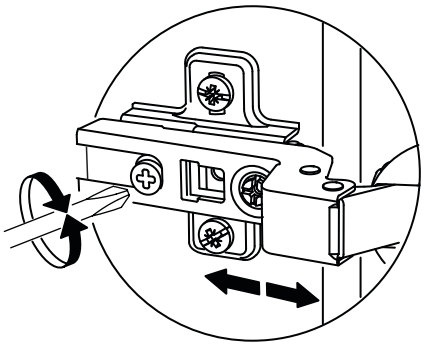
Regulacion de bisagras