RECIBIDOR

Instructivo de Armado

RZB065

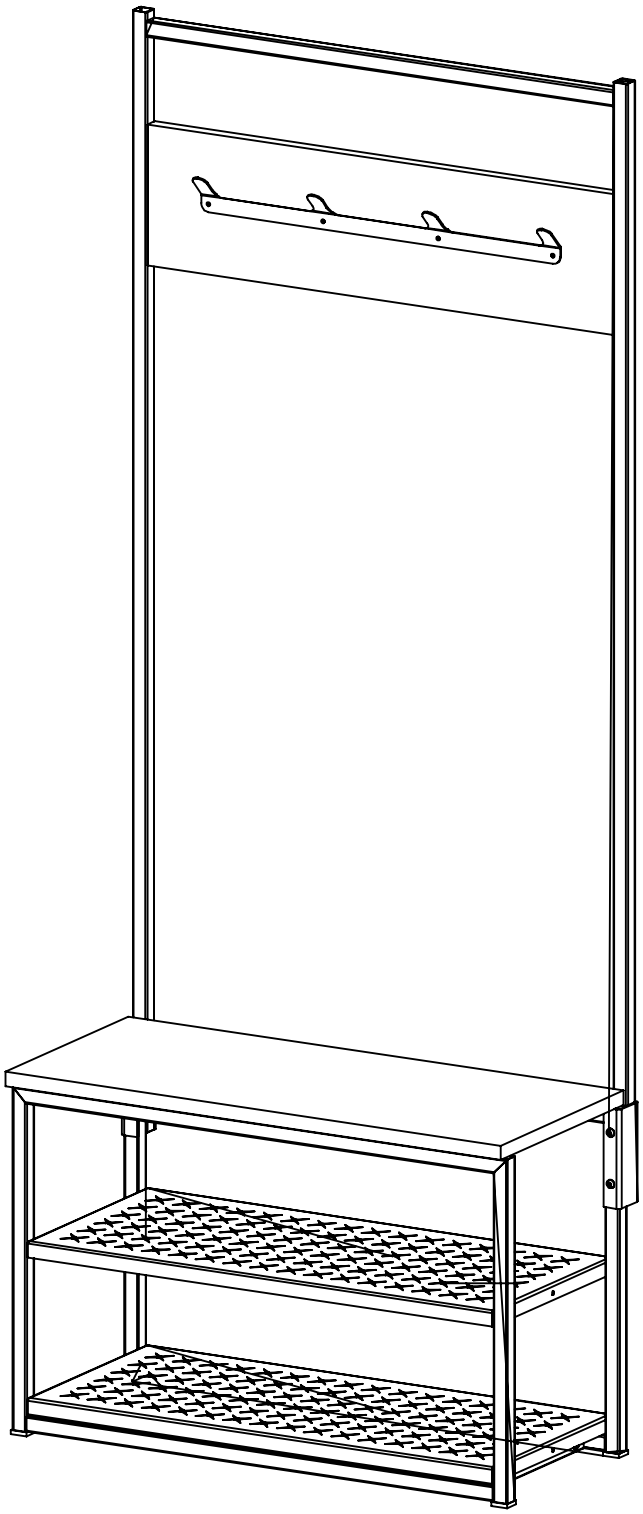

DiELFE®
Fabricamos tu mueble

Rev. 2-29/09/2021

ESCANEA Y MIRA EL VIDEO DE ARMADO

posventa@dielfe.com.ar
dieflemuebles
www.facebook.com/dielfe
dielfemuebles

www.dielfe.com.ar
Industria Argentina

COMPONENTES

MARCO (M) **CANTIDAD: 2** 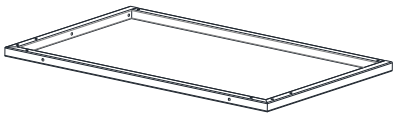	**ESTANTE (E)** **CANTIDAD: 2** 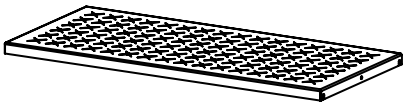	**TAPA (T)** **CANTIDAD: 1**
LARGUERO (L) **CANTIDAD: 4** 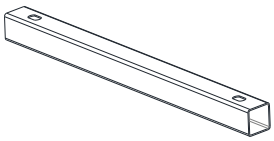	**FAJA (F)** **CANTIDAD: 1** 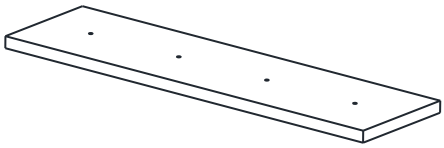	**LATERAL IZQUIERDO** **(LI) CANTIDAD: 1**
LATERAL DERECHO **(LD) CANTIDAD: 1** 	**LARGUERO SUPERIOR** **(LS) CANTIDAD: 1** 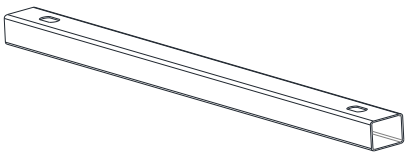	

Nota: Los bordes pintados en gris hacen referencia a los filos de la melamina.

HERRAJES

REGATON (20x20) **CANTIDAD: 8** 	**INSERTO CUADRADO** **CANTIDAD: 10** 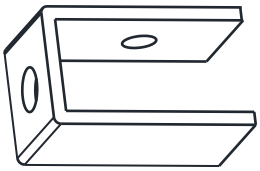	**SOPORTE PARA ESTANTE** **CANTIDAD: 4** 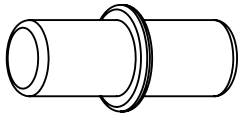
TORNILLO 3,5x35 (A) **CANTIDAD: 4** 	**TORNILLO PARKER 4,8x9,5 (B)** **CANTIDAD: 28** 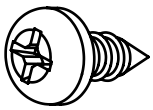	**TORNILLO 3,5X16 (C)** **CANTIDAD: 10** 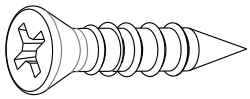
HERRAJE VINCULANTE **CANTIDAD: 2** 	**PERCHERO** **CANTIDAD: 1** 	**KIT ANTIVUELCO** **CANTIDAD: 1**

HERRAMIENTAS NECESARIAS NO PROVISTAS

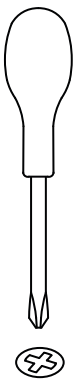

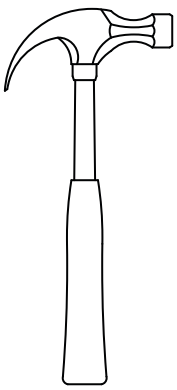

1 Colocar los 4 insertos cuadrados en los dos 2 marcos (M) para sostener los largueros en la posicion indicada como se muestra a continuacion.

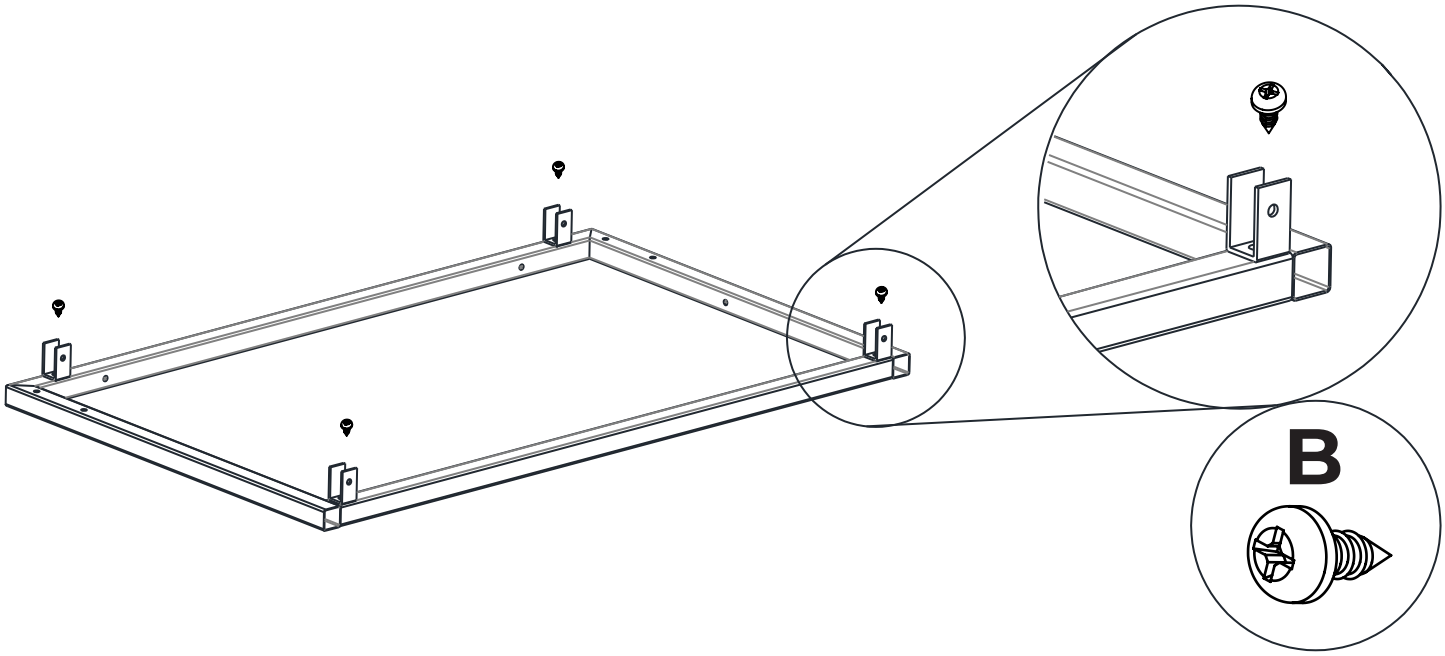

2 Ensamblar los marcos (M) con los largueros (L) y fijar con los tornillos correspondientes. Ajustar firmemente.

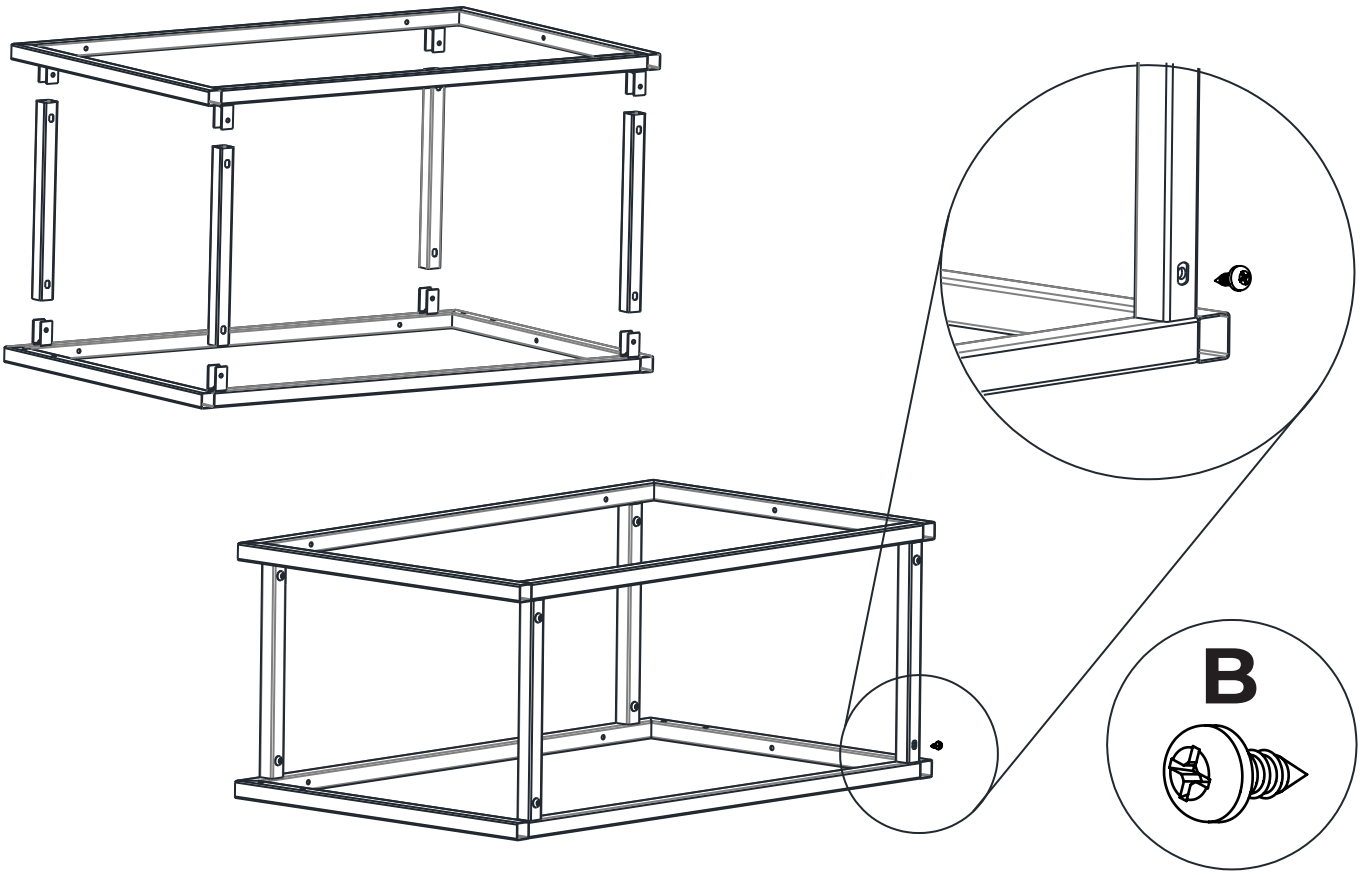

3 Colocar la tapa (T) apoyando sobre una superficie suave, centrar con la estructura y fijar con los tornillos correspondientes.

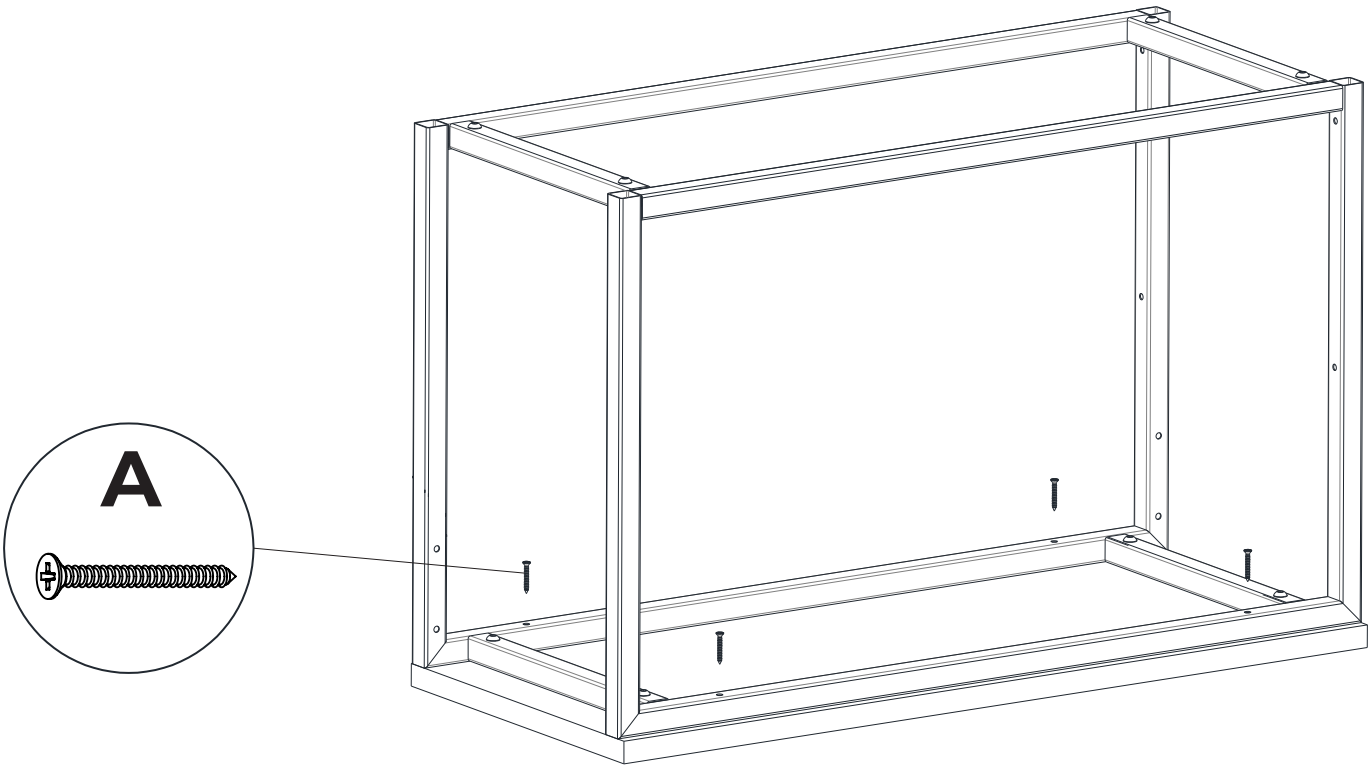

4 Una vez ajustado el ensamblaje colocar los regatones y presionar firmemente.

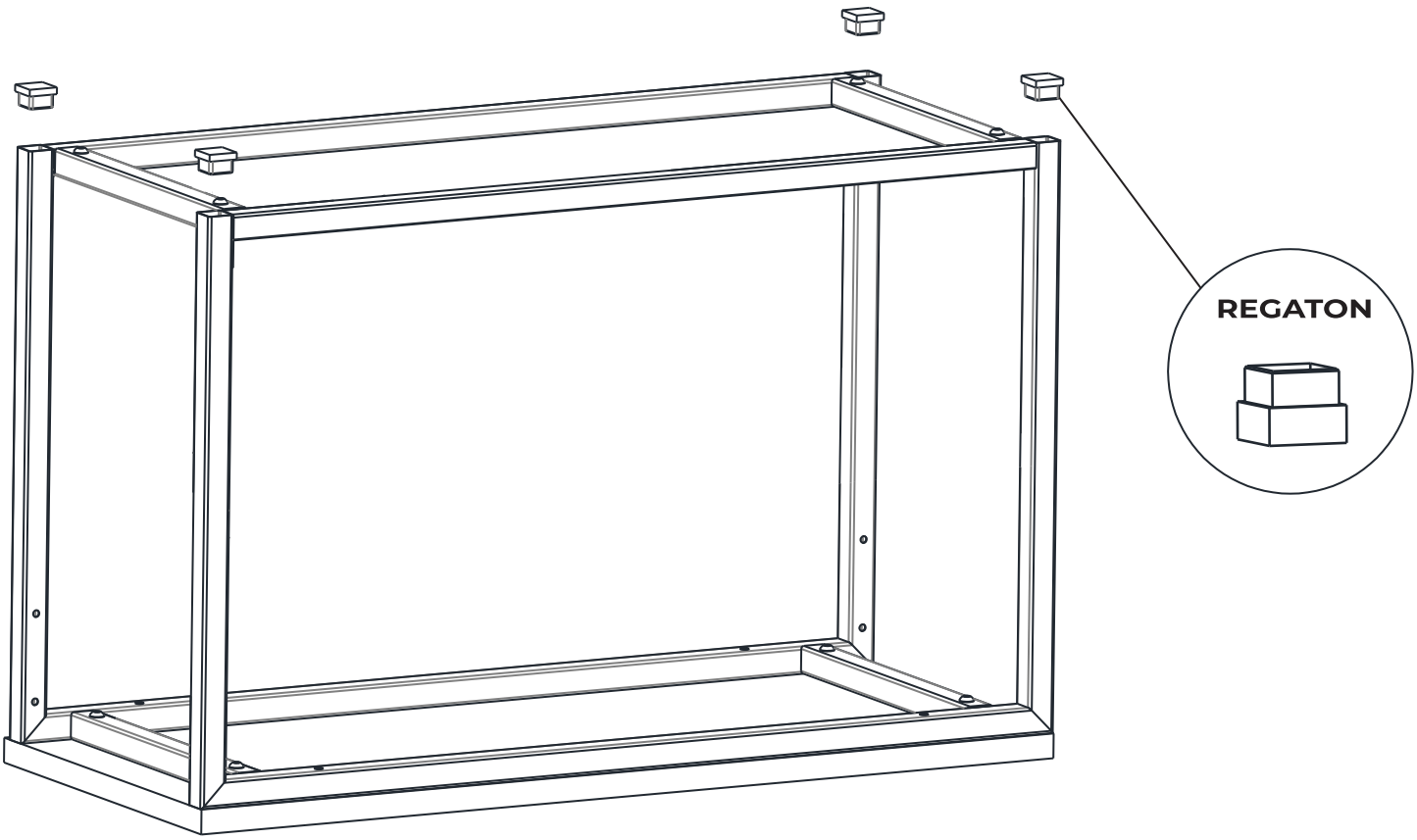

5 Colocar a presion los 8 soportes para estantes, puede ser asistido por un martillo para fijarlos.

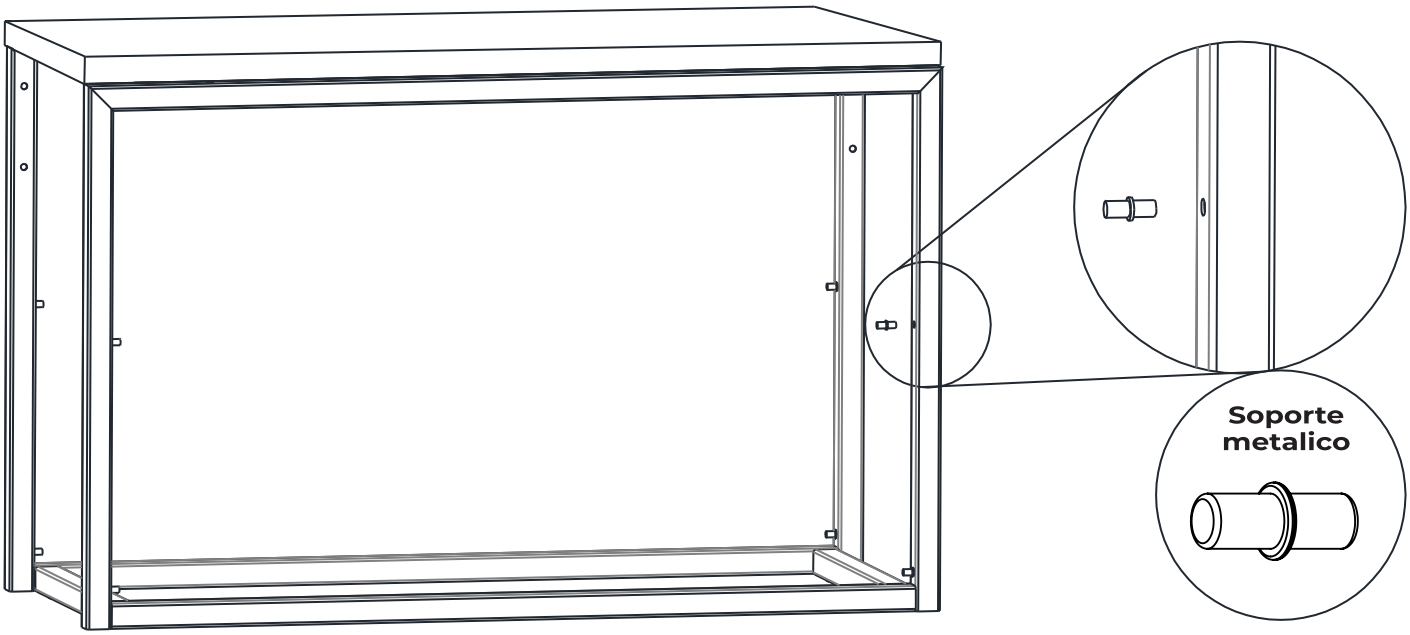

6 Colocar los estantes en posicion indicada y encastrar como se muestra a continuacion sobre los soportes y luego presionar firmemente.

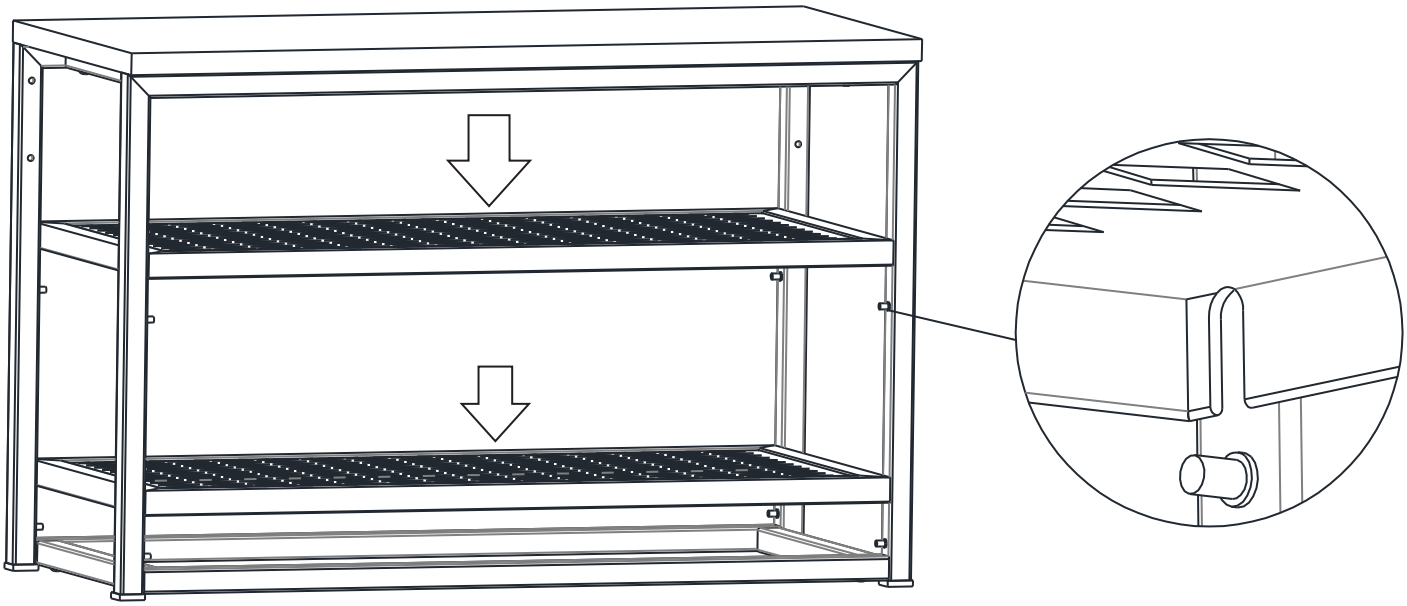

7

Colocar los 2 insertos cuadrados en los 2 laterales (LI)-(LD) para sostener el larguero (L) restante en la posicion indicada a continuacion segun las referencias en ambos largueros.

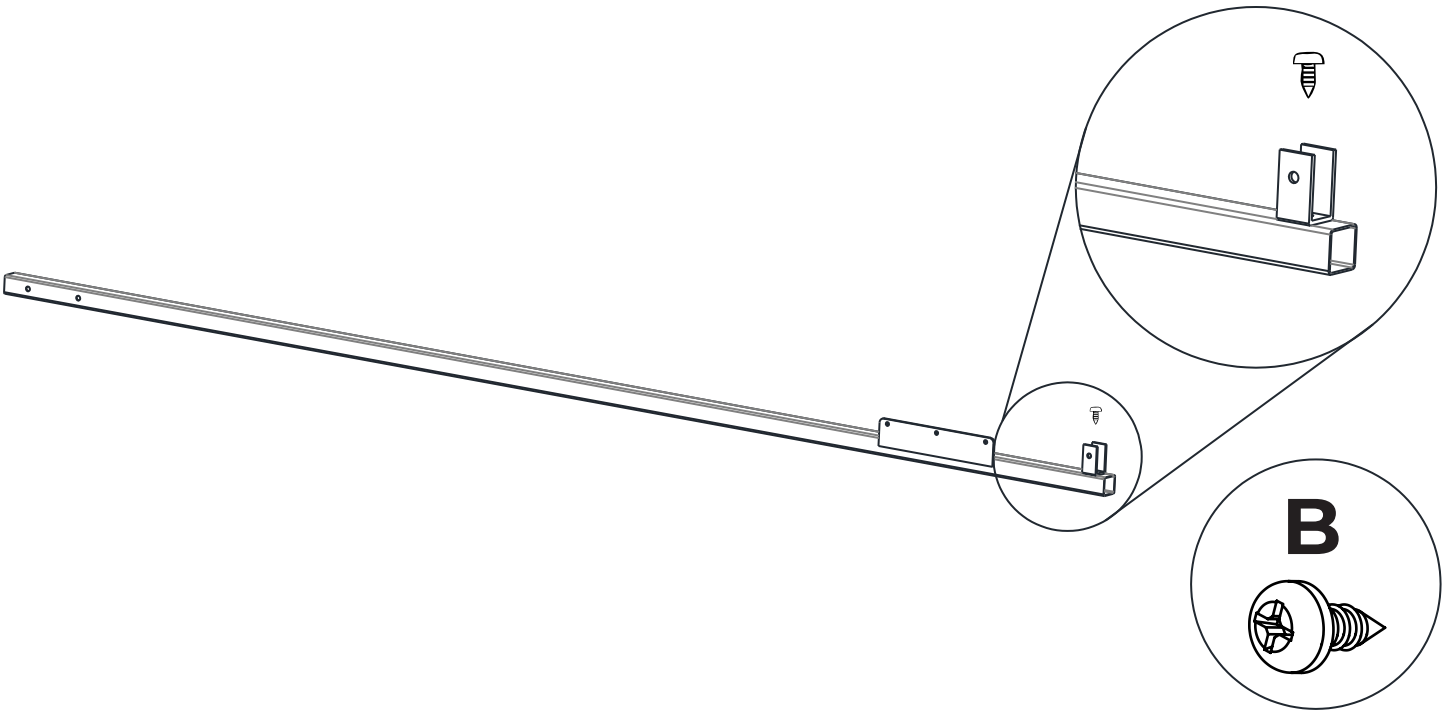

8

Ensamble ambos largueros (LI)-(LD) con el larguero (LS) y fijar con los tornillos correspondientes. Ajustar firmemente

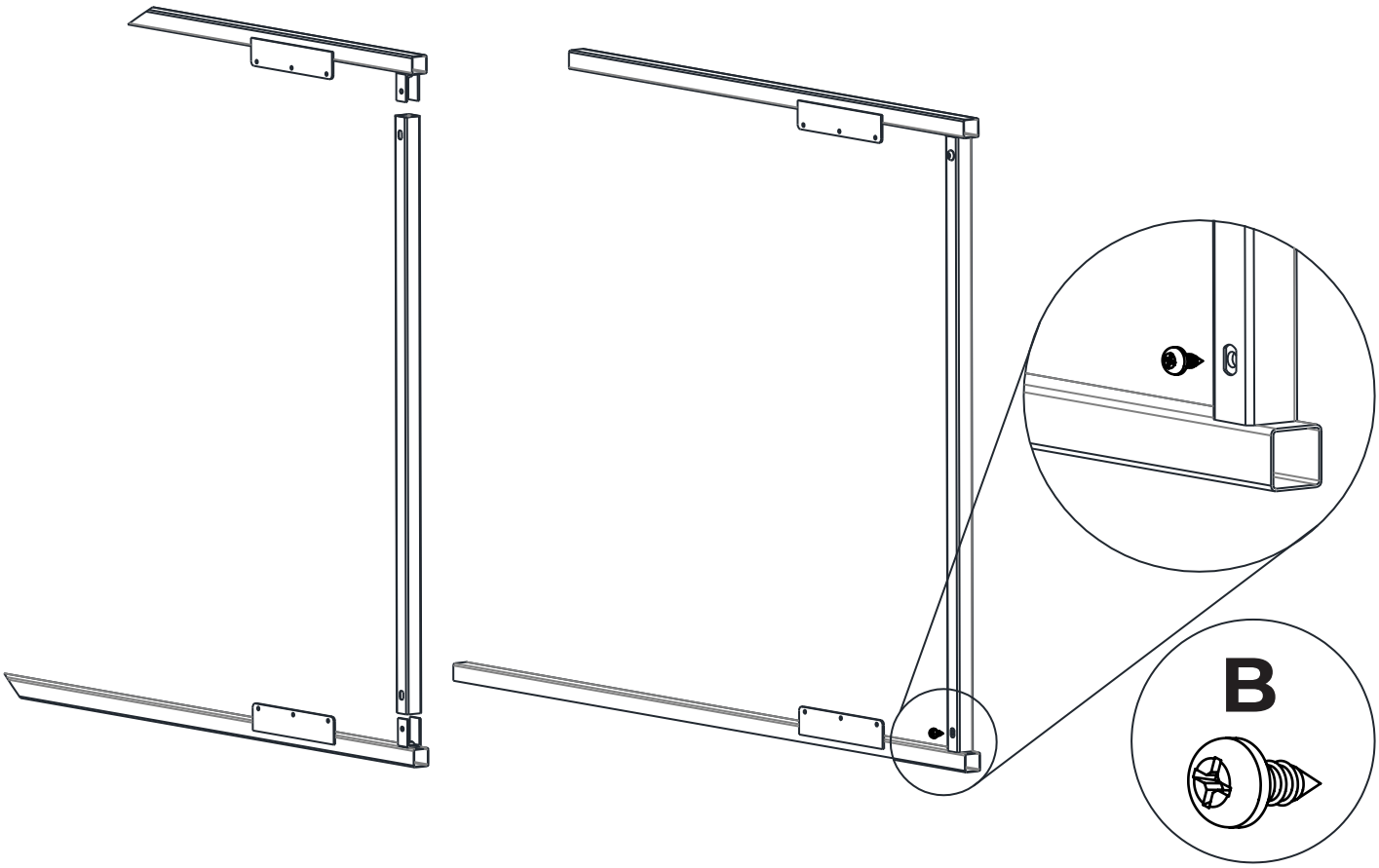

9 Colocar la faja (F) alineando el canto superior con la chapa, luego fijar con los tornillos correspondientes

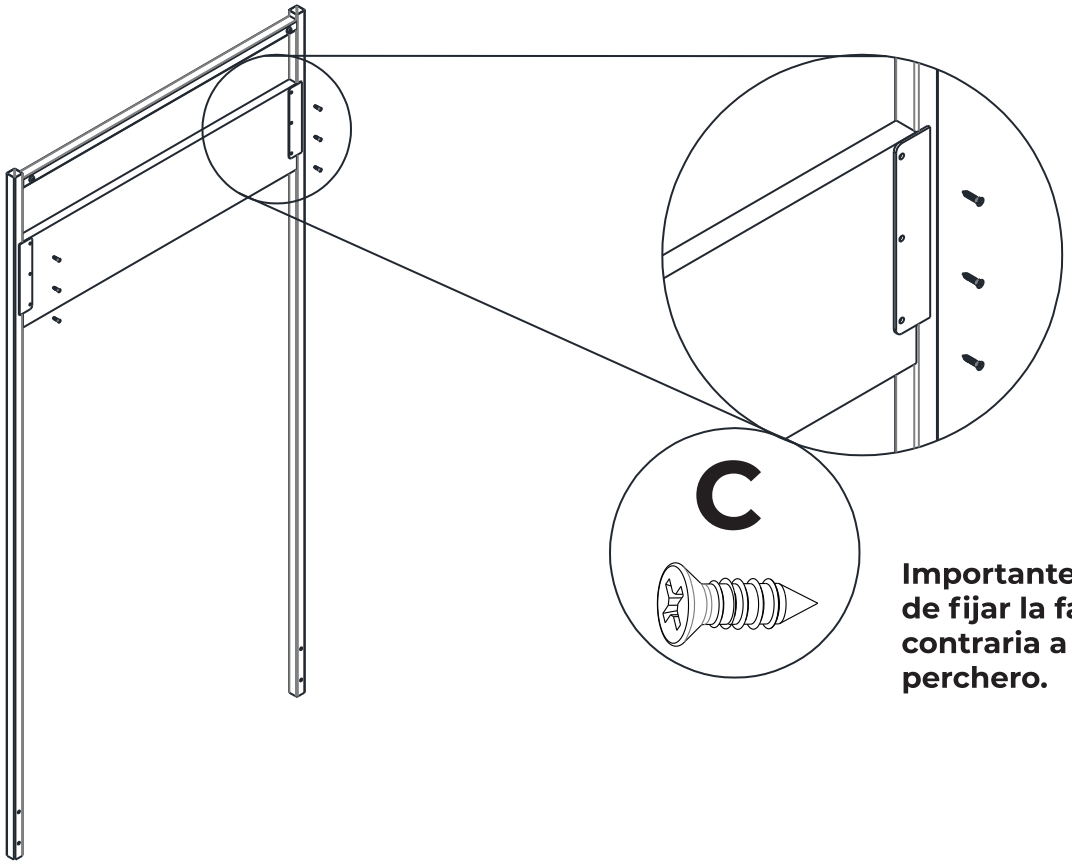

Importante: tener en cuenta de fijar la faja en la cara contraria a las marcas para el perchero.

10 Colocar el perchero (P) ajustando primero los tornillos en los extremos y luego los del centro.

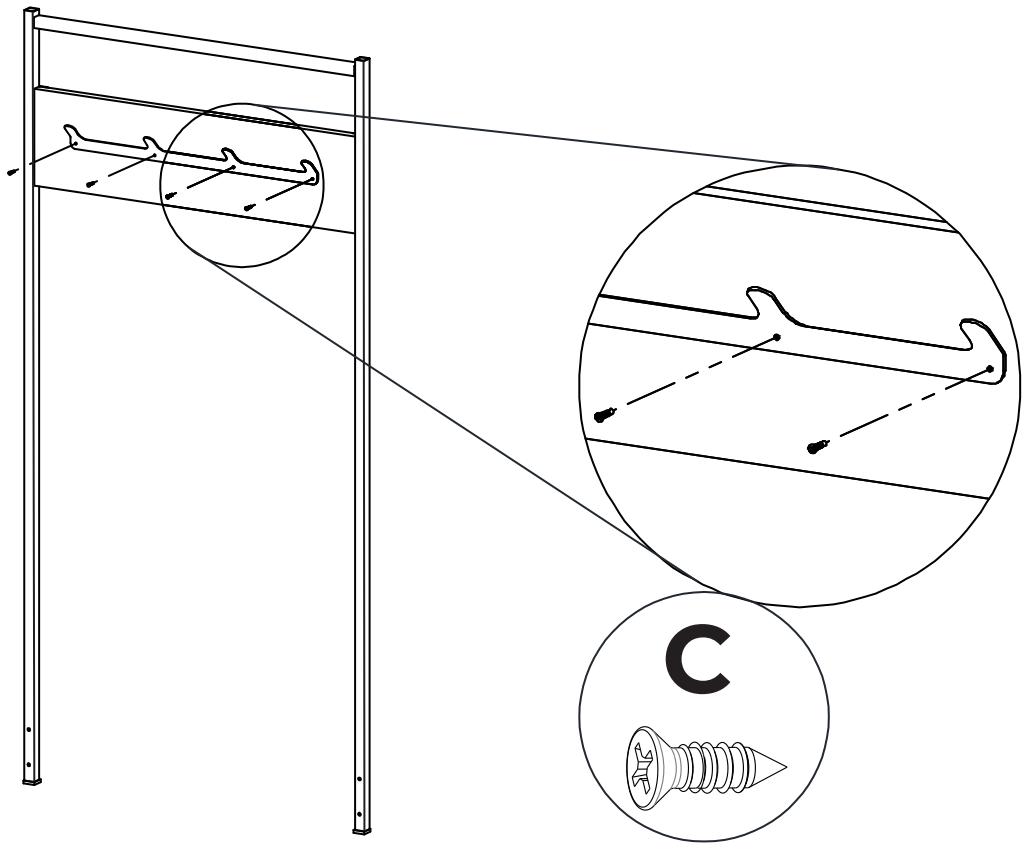

11 Colocar los regatones y presionar firmemente.

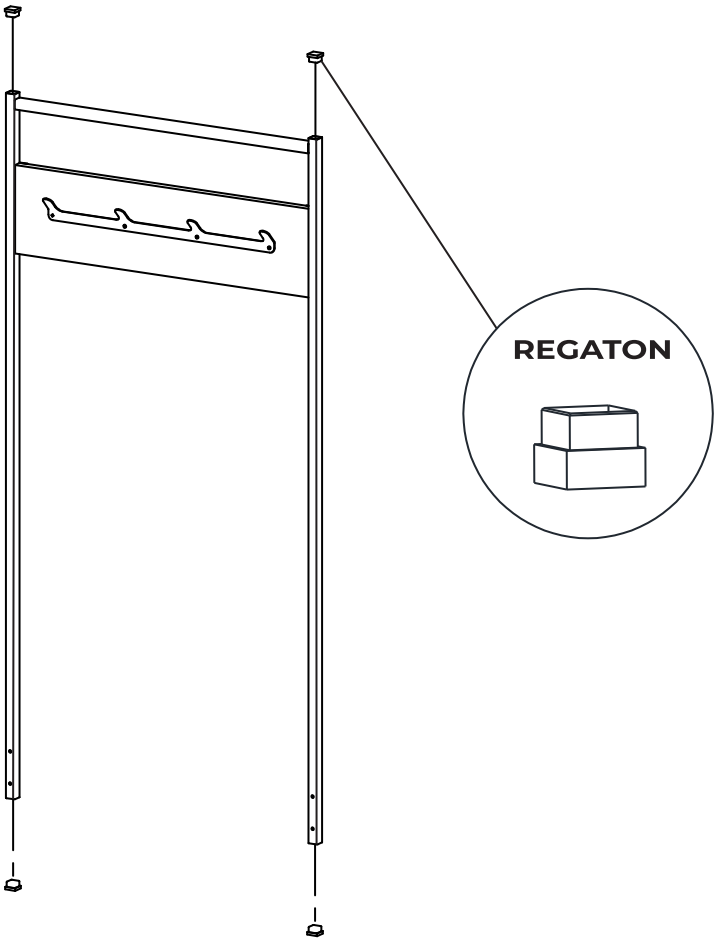
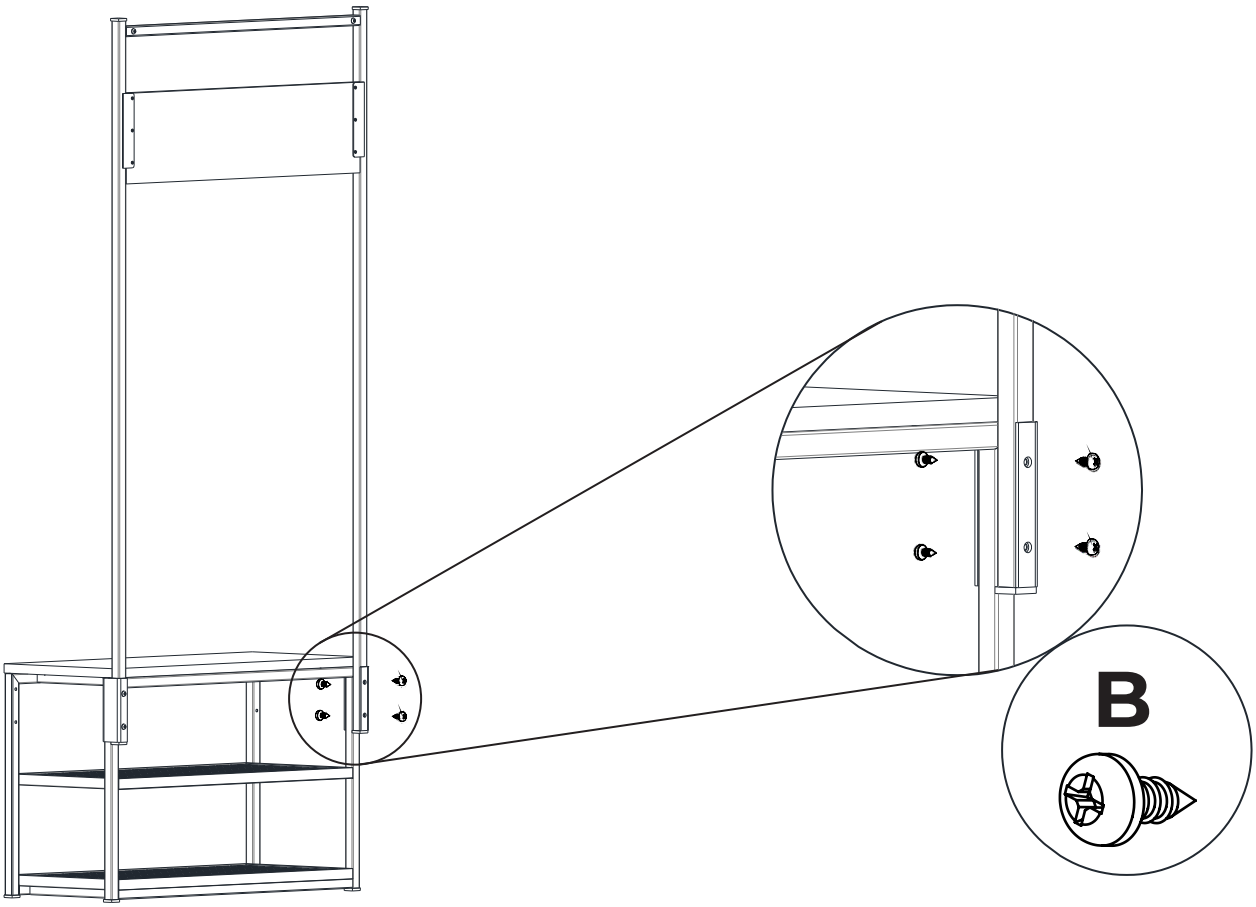
12 Vincular los modulos pre-armados con el herraje vinculante y ajustar con los tornillos correspondientes.