RACK PARA TV

Instructivo de Armado

RE 141

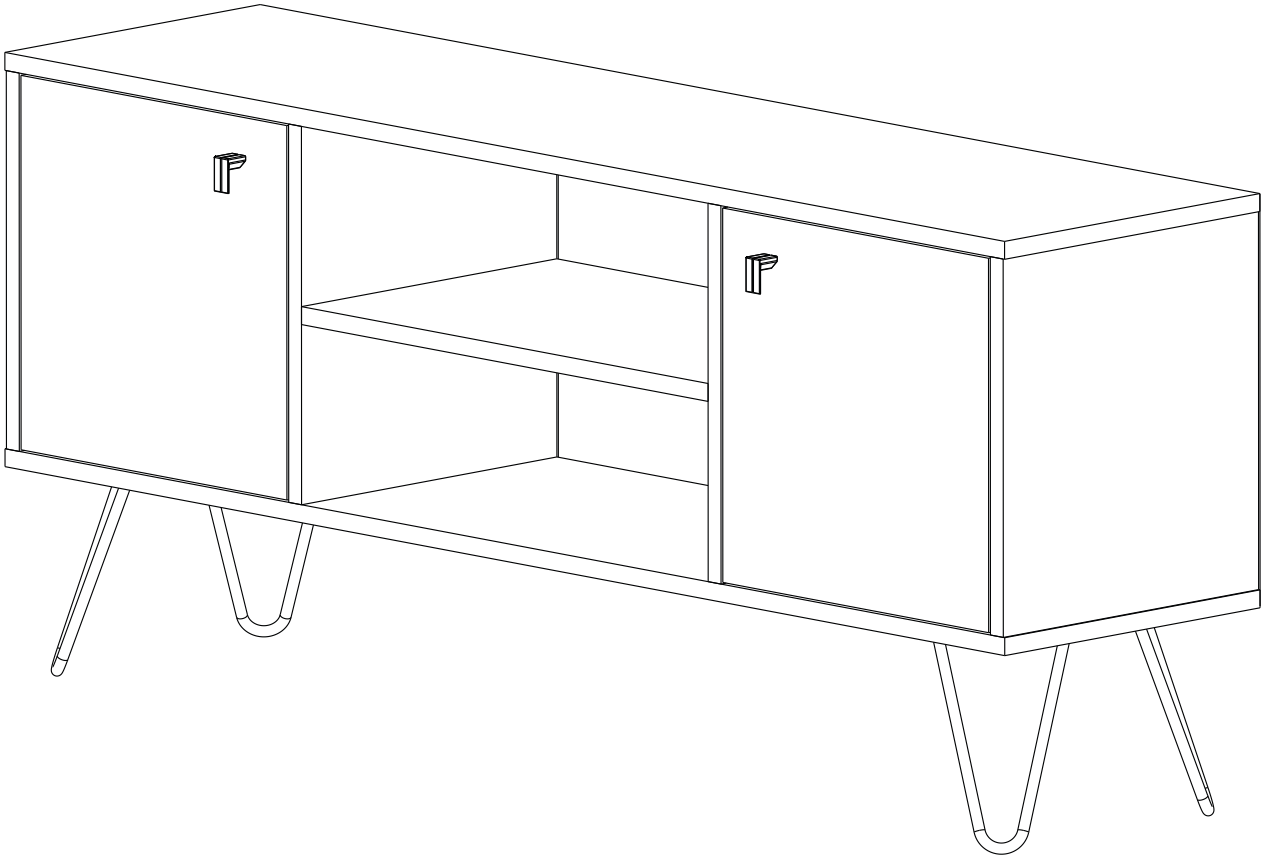

DIELFE®
Fabricamos tu mueble

Rev. 2-06/10/2021

ESCANEA Y MIRA EL VIDEO DE ARMADO

posventa@dielfe.com.ar
dieflemuebles
www.facebook.com/dielfe
dielfemuebles

www.dielfe.com.ar

Industria Argentina

COMPONENTES

PUERTA (P)
CANTIDAD: 1

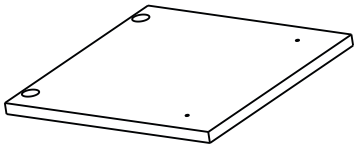

DIVISOR VERTICAL (DV)
CANTIDAD: 2

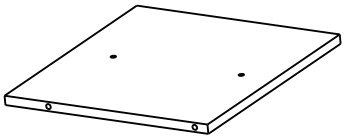

COSTADO (C)
CANTIDAD: 2

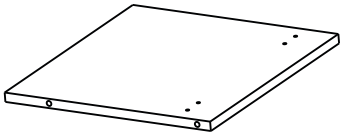

DIVISOR HORIZONTAL (DH) CANTIDAD: 1

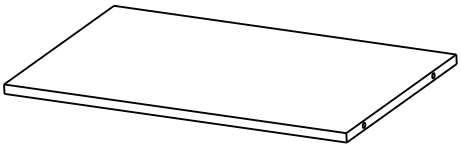

FONDO (FO)
CANTIDAD: 2

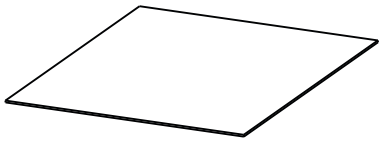

TAPA (T)
CANTIDAD: 1

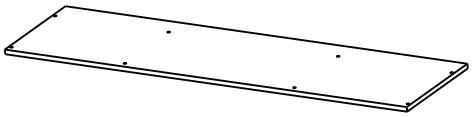

BASE (B)
CANTIDAD: 1

PATA INDUSTRIAL
CANTIDAD: 4

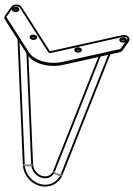

Nota: Los bordes pintados en gris hacen referencia a los filos de la melamina.

HERRAJES

TARUGO 8x30
CANTIDAD: 20

SACHE COLA
CANTIDAD: 2

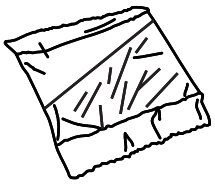

TOPE DE PUERTA (TP)
CANTIDAD: 2

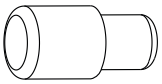

TORNILLO 3,5x15 (A)
CANTIDAD: 32

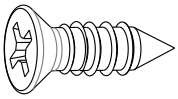

TORNILLO 4X16 (B)
CANTIDAD: 27

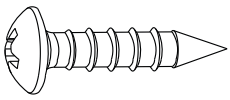

TORNILLO 3,5x35 (C)
CANTIDAD: 2

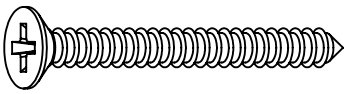

ESCUADRA "L"
CANTIDAD: 8

OMEGA METÁLICA
CANTIDAD: 1

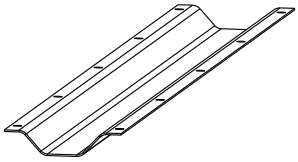

BISAGRA 26MM
CODO 0 ó CODO 9
CANTIDAD: 4

TIRADOR PLASTICO
CANTIDAD: 2

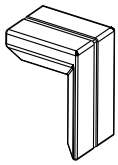

CLAVOS 8x20
CANTIDAD: 40

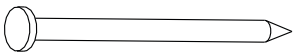

HERRAMIENTAS NECESARIAS NO PROVISTAS

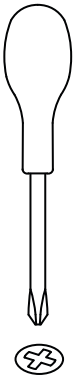

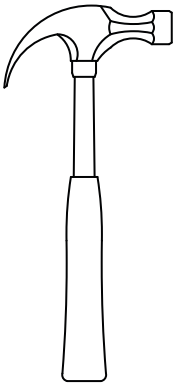

1 Colocar la omega metalica en la base (B), a la distancia que se indica y atornillar.

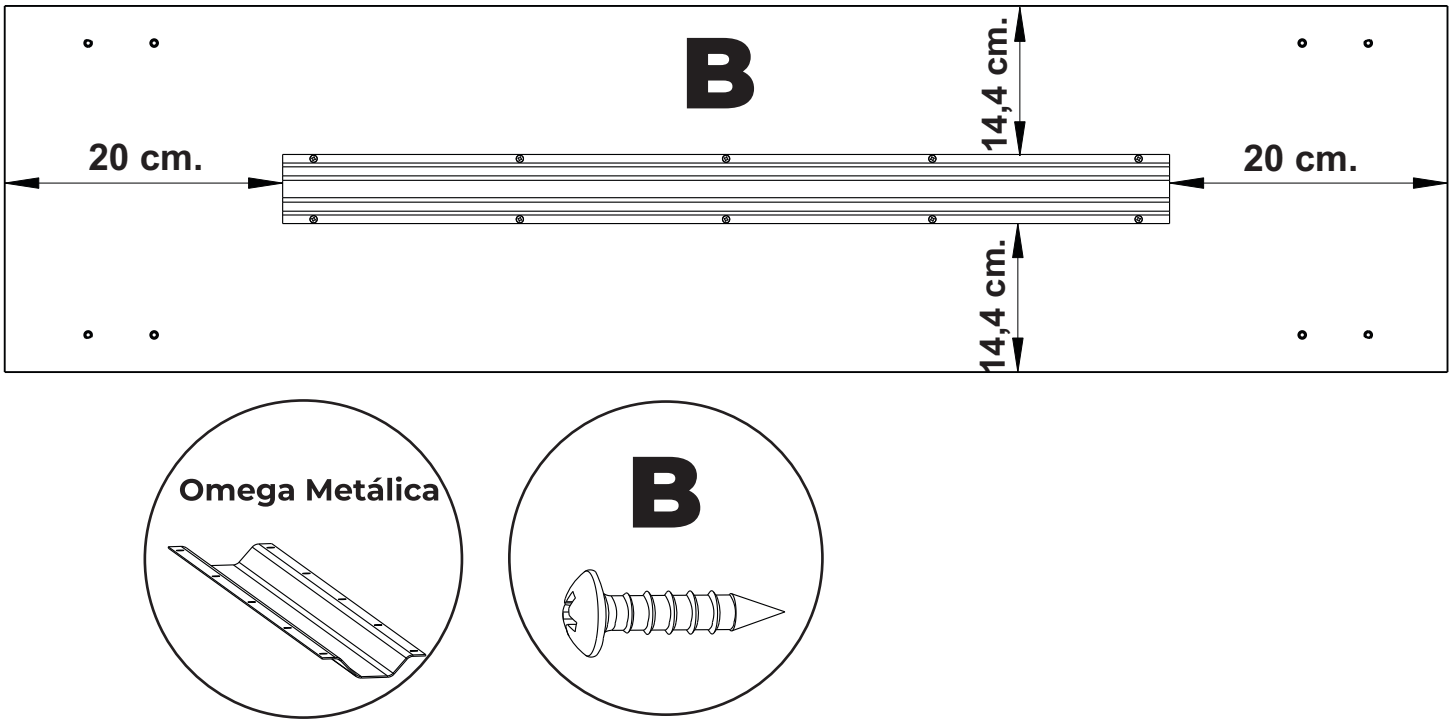

2 Fijar las patas industriales utilizando las marcas como referencia.

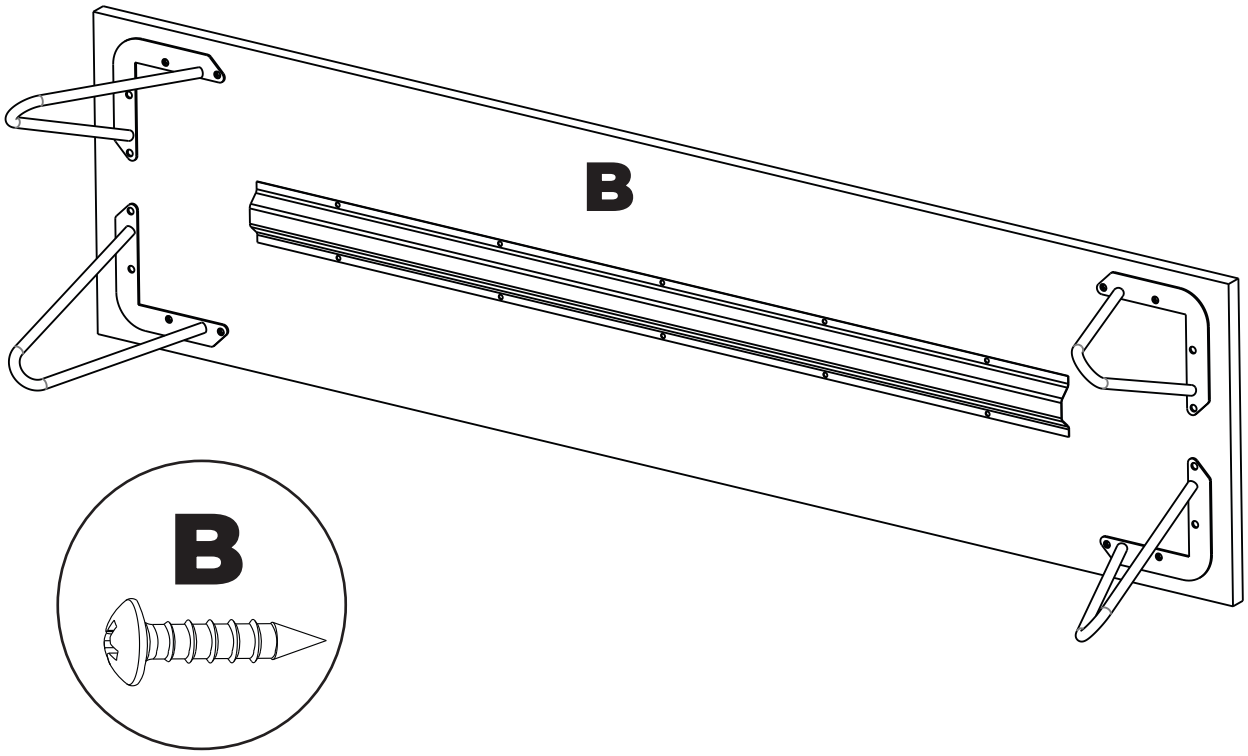

3 Colocar los tarugos en el divisor horizontal (DH), los costados (C) y los divisores verticales (DV). Previo a esto haber aplicado cola vinilica en los agujeros.

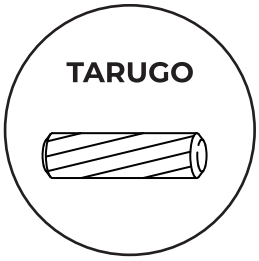

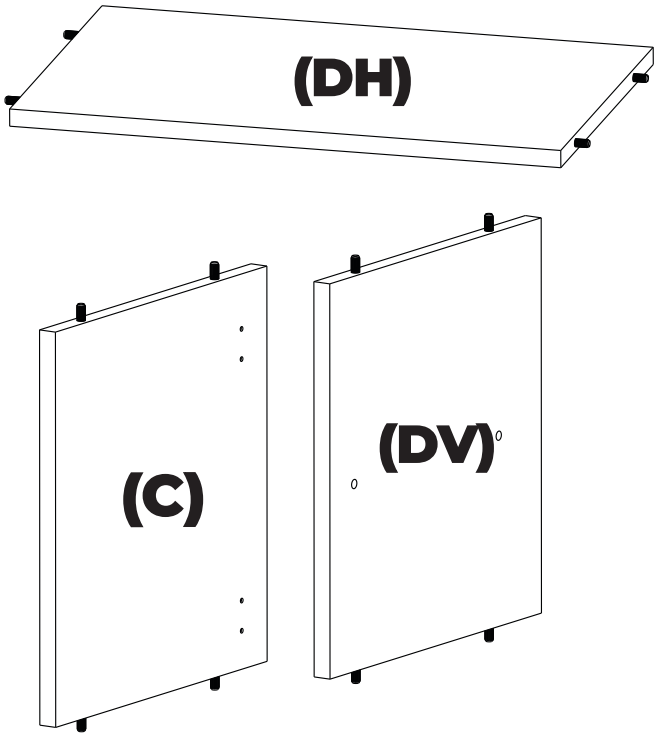

4 Armar las piezas del interior (DV-DH-DV) para luego colocarla en la base (B) junto con los costados (C) y luego colocar la tapa (T). Previo a esto haber aplicado cola vinilica en los agujeros.

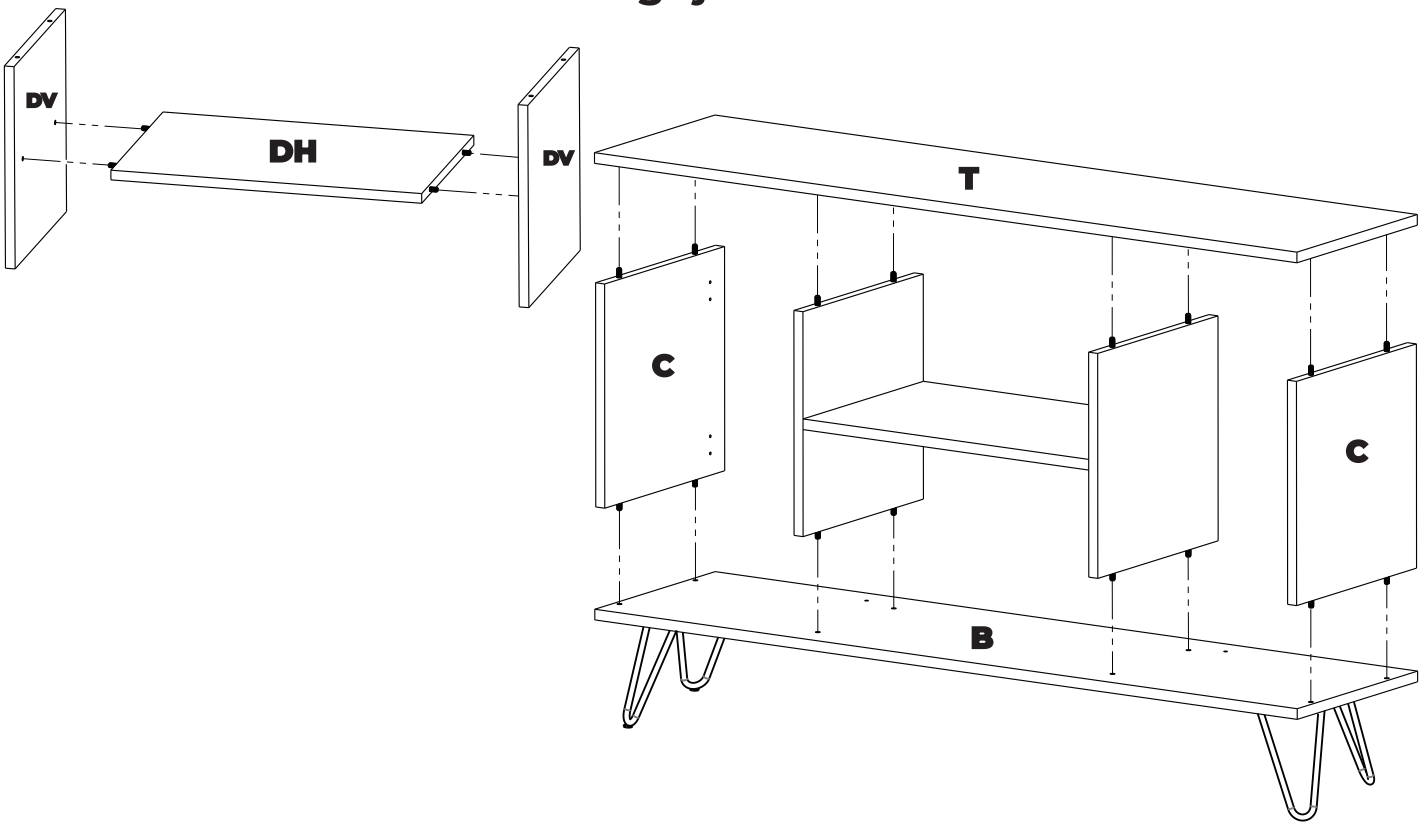

5

Fijar las escuadras primero en la tapa y base (T y B) y luego en el costado (C) y divisor vertical (DV), para evitar desplazamientos. Colocar las escuadras aproximadamente al medio de la pieza.

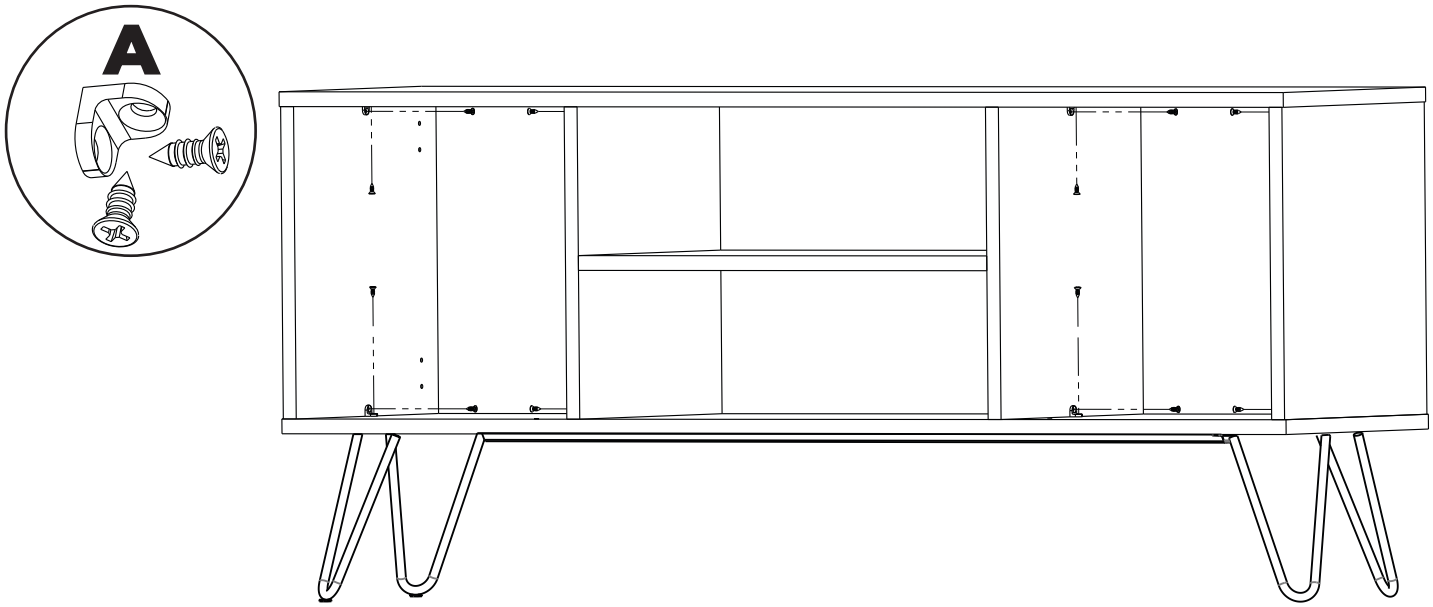

6

Centrar los fondos (FO) y clavar. Colocar un clavo cada 10cm aproximadamente.

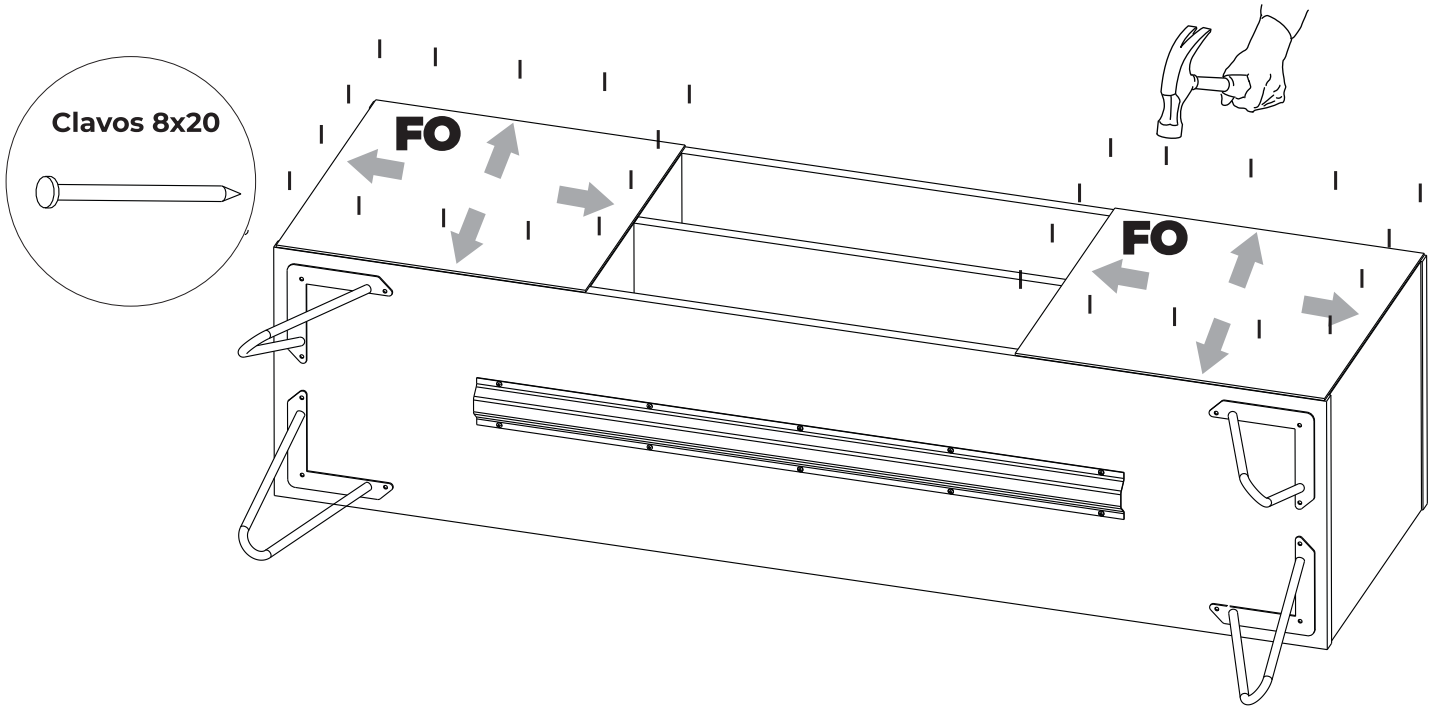

7 Como primer paso del armado del cajón se colocan los tornillos del conjunto mini fix en loa agujereados del frente cajón (FC)

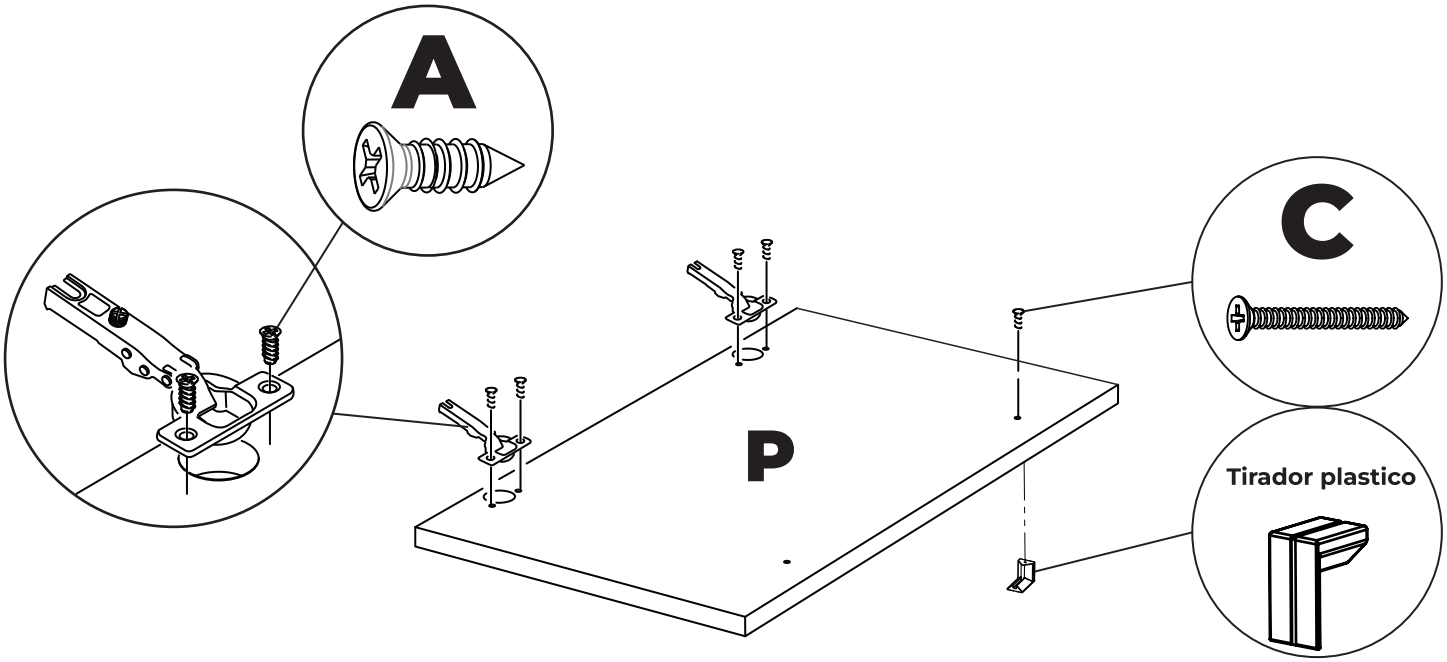

8 Colocar los topes plasticos y las bisagras.

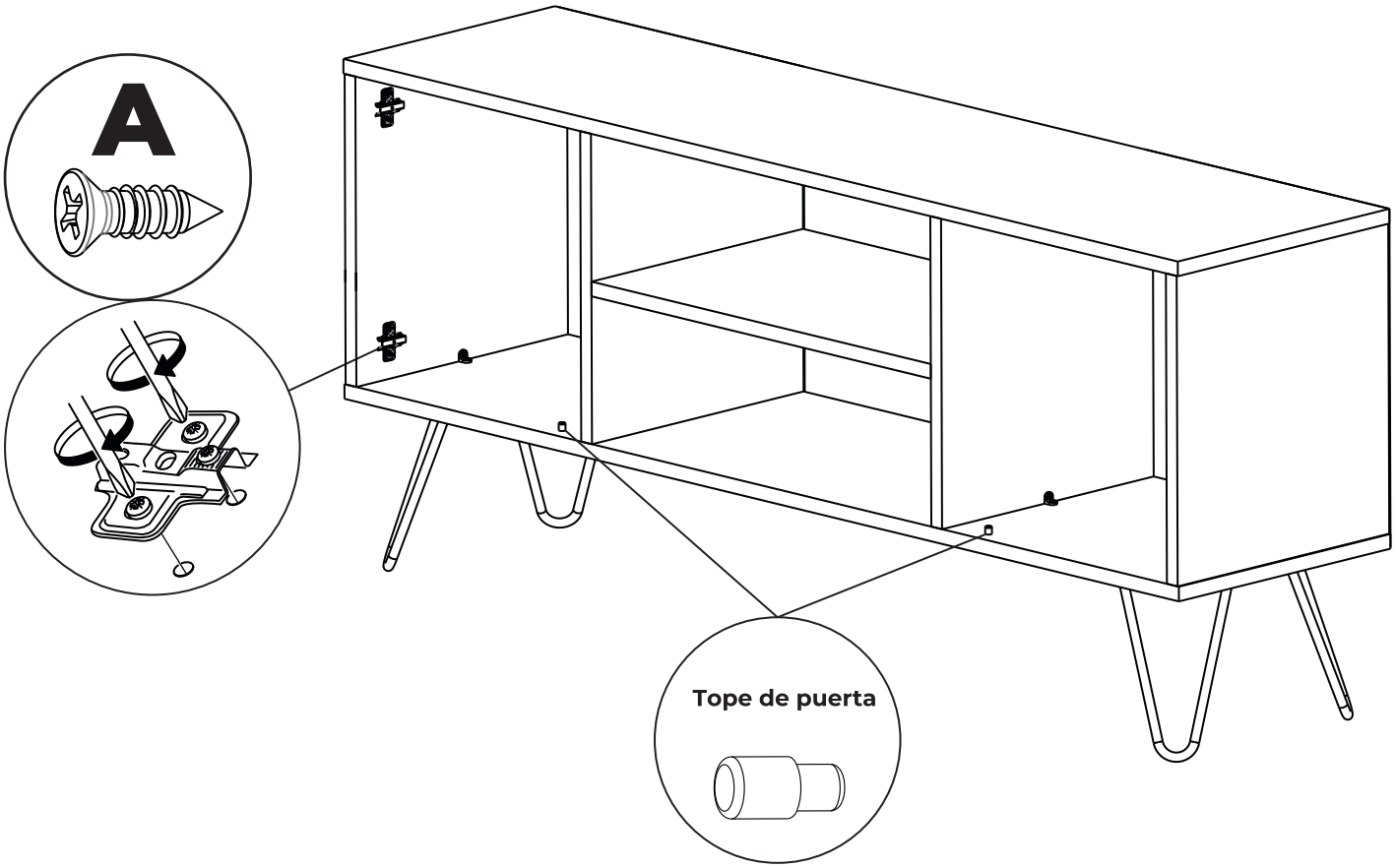

9 Colocar las puertas en el mueble.

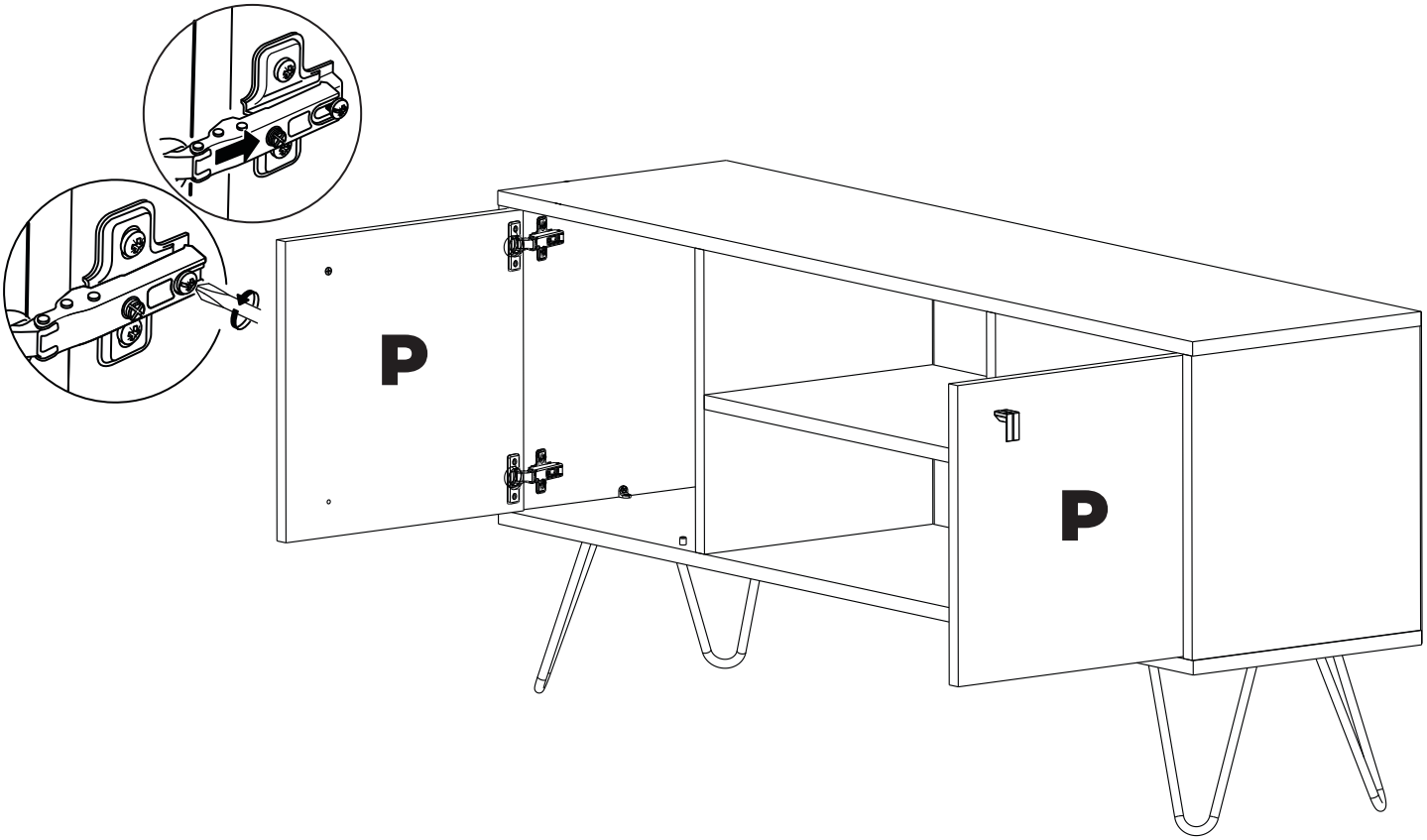

Regulacion de bisagras

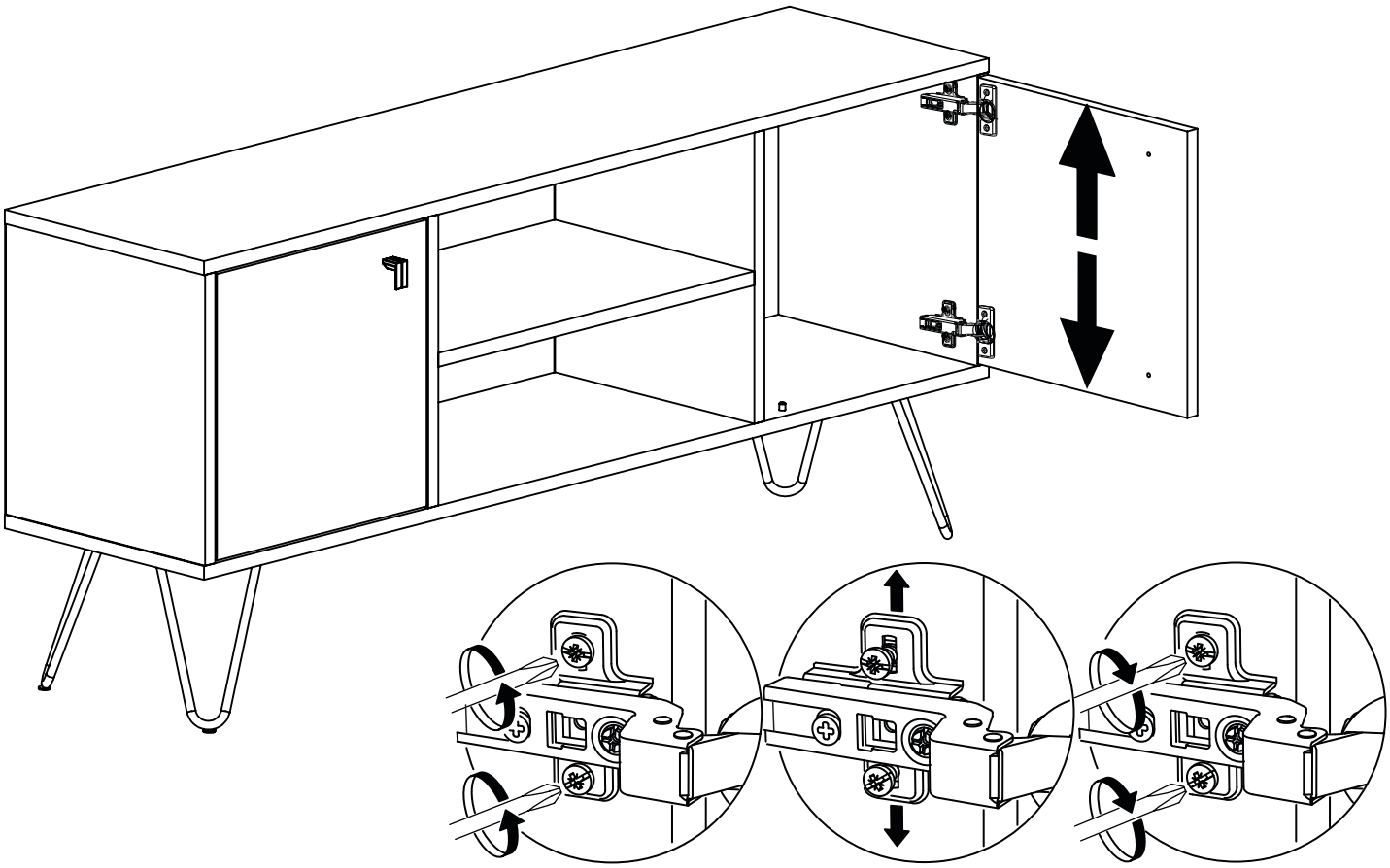

Regulacion de bisagras

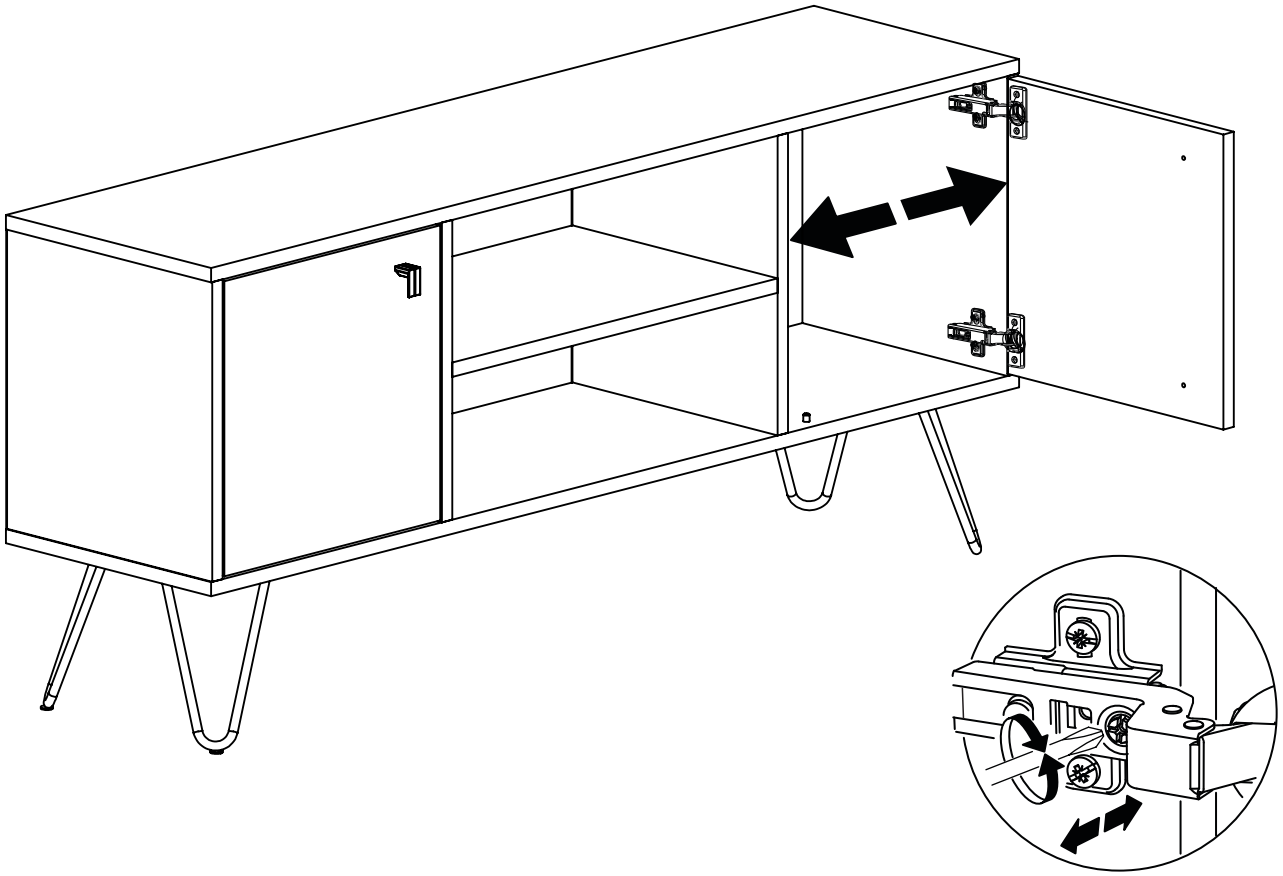
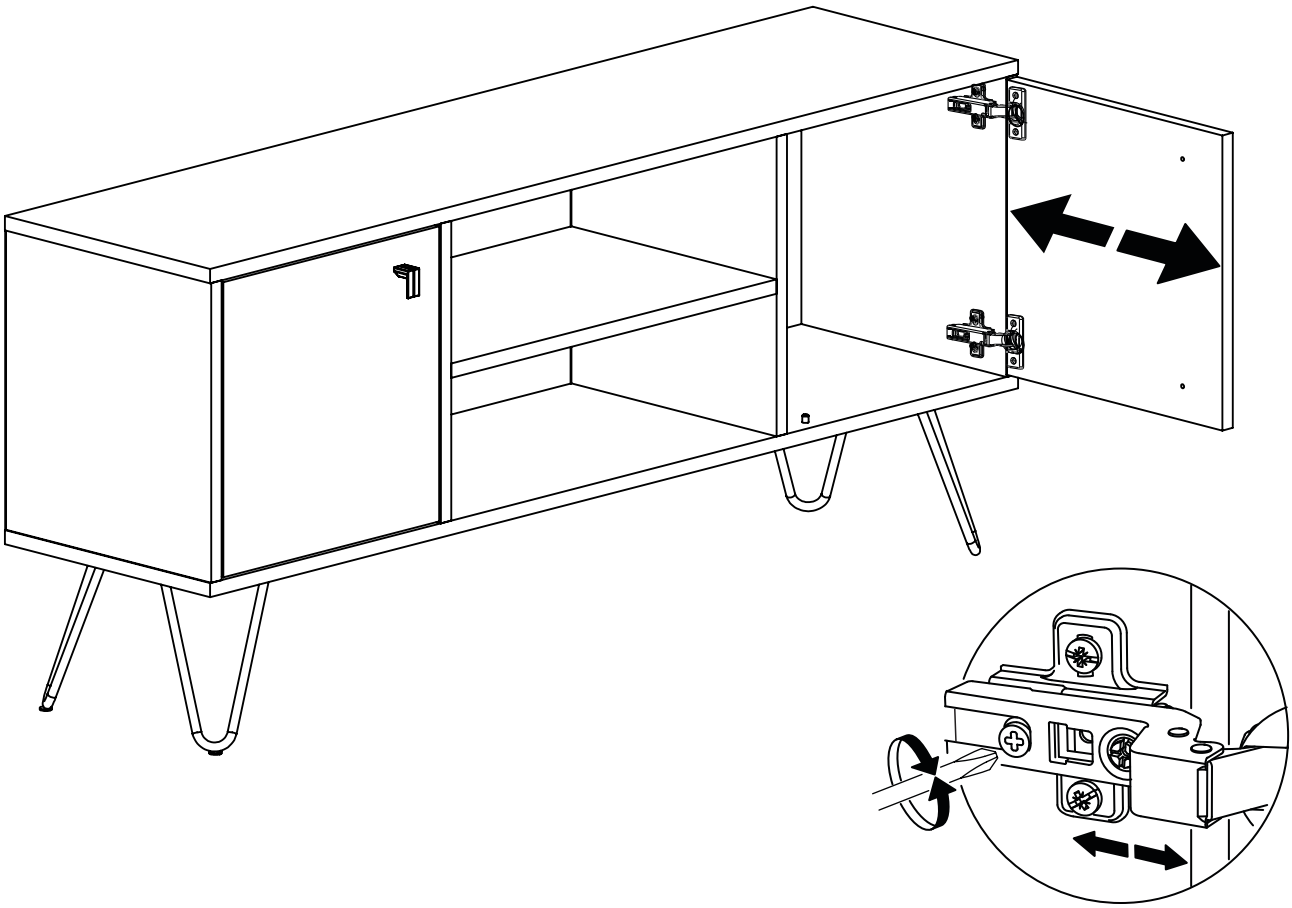
Regulacion de bisagras