RACK PARA TV

Instructivo de Armado

RE 140

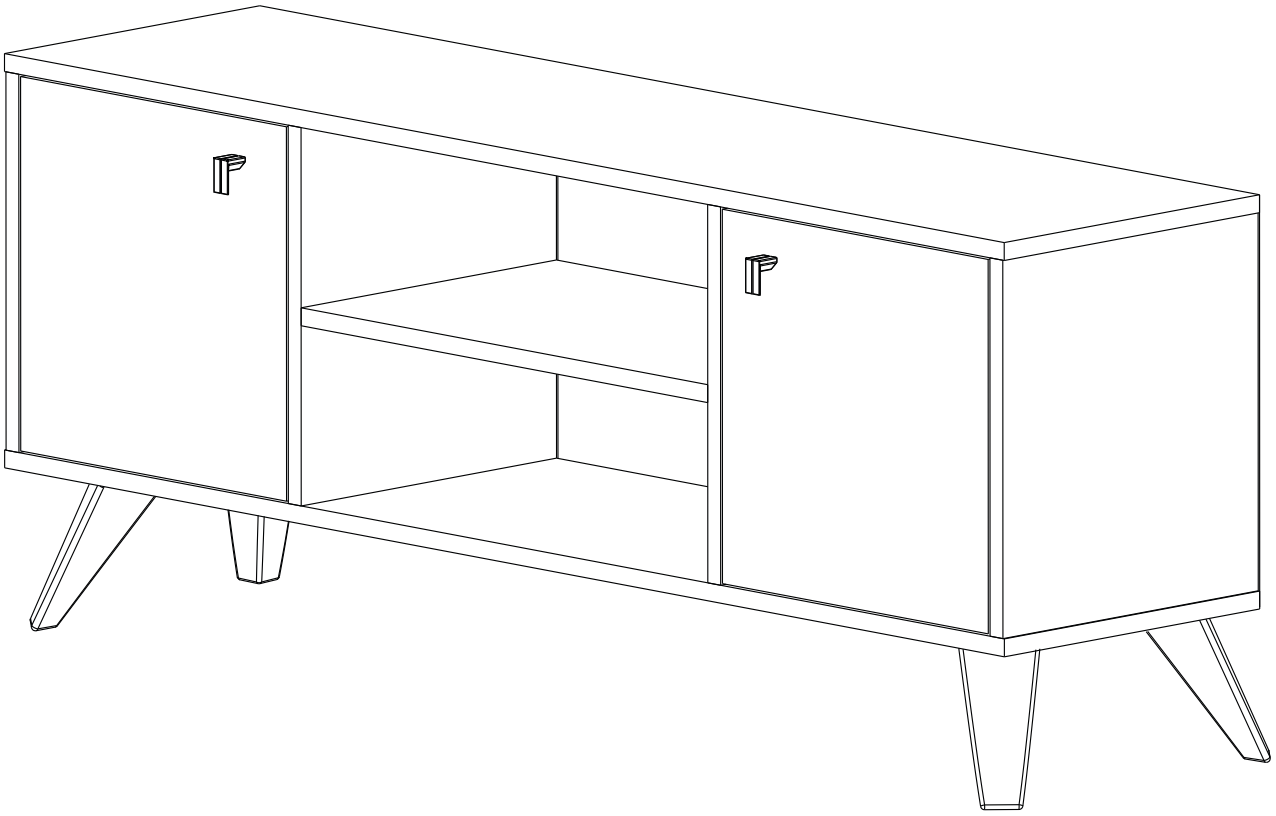

DiELFE®
Fabricamos tu mueble

Rev. 2-27/09/2021

ESCANEA Y MIRA EL VIDEO DE ARMADO

posventa@dielfe.com.ar
dieflemuebles
www.facebook.com/dielfe
dielfemuebles

www.dielfe.com.ar

Industria Argentina

COMPONENTES

PUERTA (P)
CANTIDAD: 2

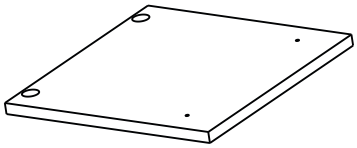

DIVISOR VERTICAL (DV)
CANTIDAD: 2

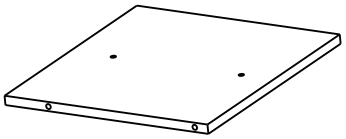

COSTADO (C)
CANTIDAD: 2

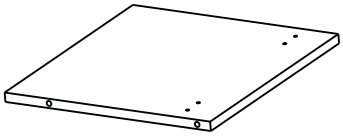

DIVISOR HORIZONTAL (DH) CANTIDAD: 1

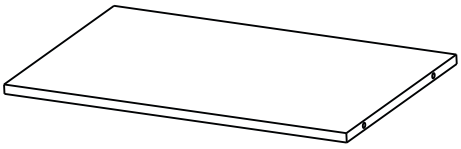

FONDO (FO)
CANTIDAD: 2

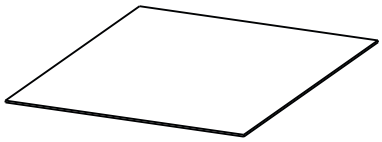

TAPA (T)
CANTIDAD: 1

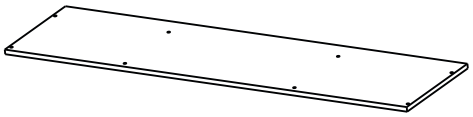

BASE (B)
CANTIDAD: 1

PATA ESCANDINAVA
CANTIDAD: 4

Nota: Los bordes pintados en gris hacen referencia a los filos de la melamina.

HERRAJES

TARUGO 8x30 **CANTIDAD: 20** 	**SACHE COLA** **CANTIDAD: 2** 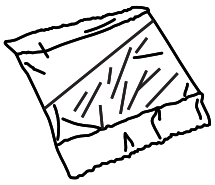	**TOPE DE PUERTA (TP)** **CANTIDAD: 2** 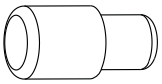
TORNILLO 3,5x14 (A) **CANTIDAD: 43** 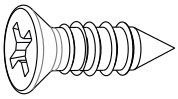	**TORNILLO 3,5x35 (B)** **CANTIDAD: 2** 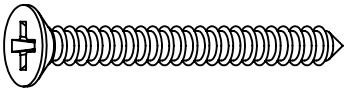	**TORNILLO 3,5x15 (C)** **CANTIDAD: 12** 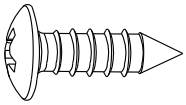
ESCUADRA "L" **CANTIDAD: 8** 	**OMEGA METÁLICA** **CANTIDAD: 1** 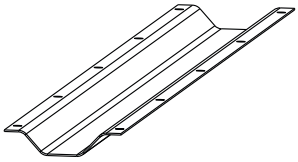	**BISAGRA 26MM** **CANTIDAD: 4** 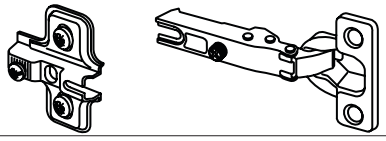
CLAVOS 8x20 **CANTIDAD: 40** 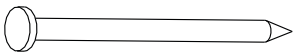	**TIRADOR PLASTICO** **CANTIDAD: 2** 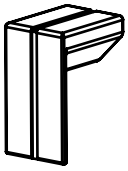	

HERRAMIENTAS NECESARIAS NO PROVISTAS

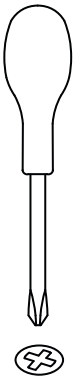

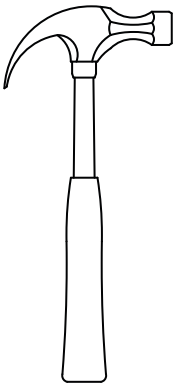

1 Fijar las patas plasticas utilizando las marcas como referencia.

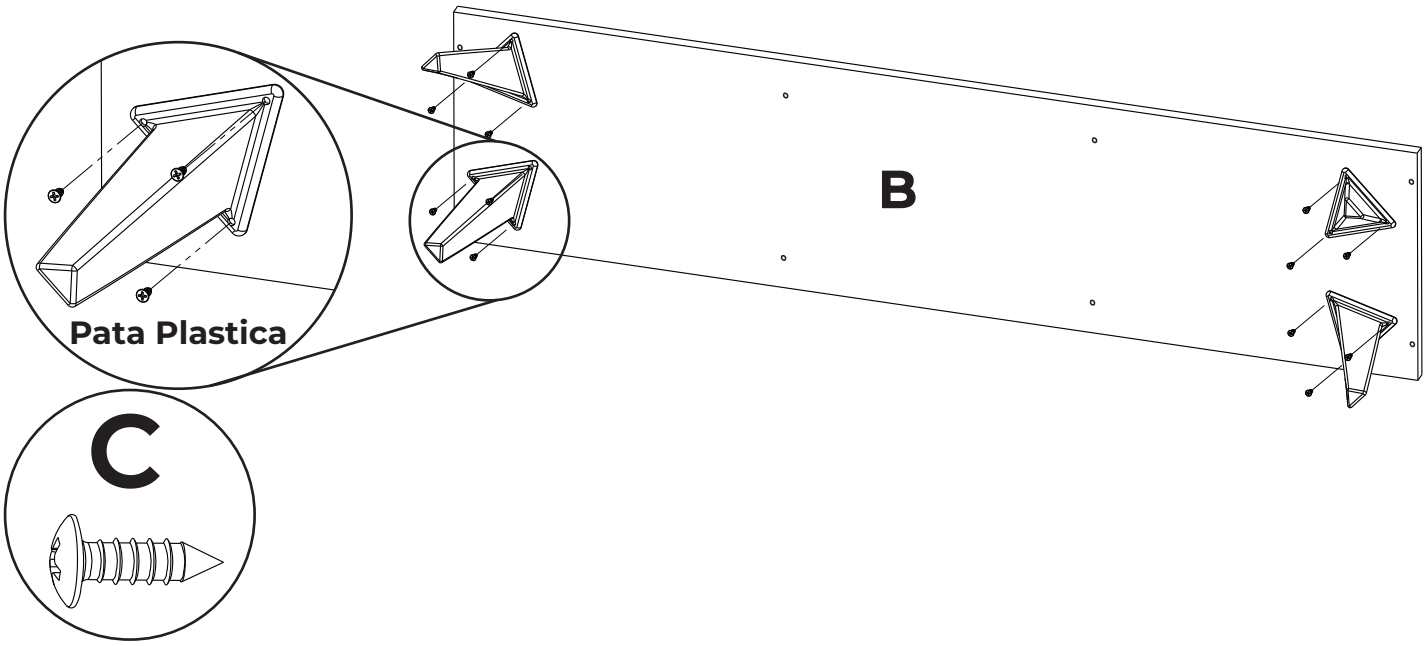

2 Colocar la omega metalica en la base (B), a la distancia que se indica y atornillar.

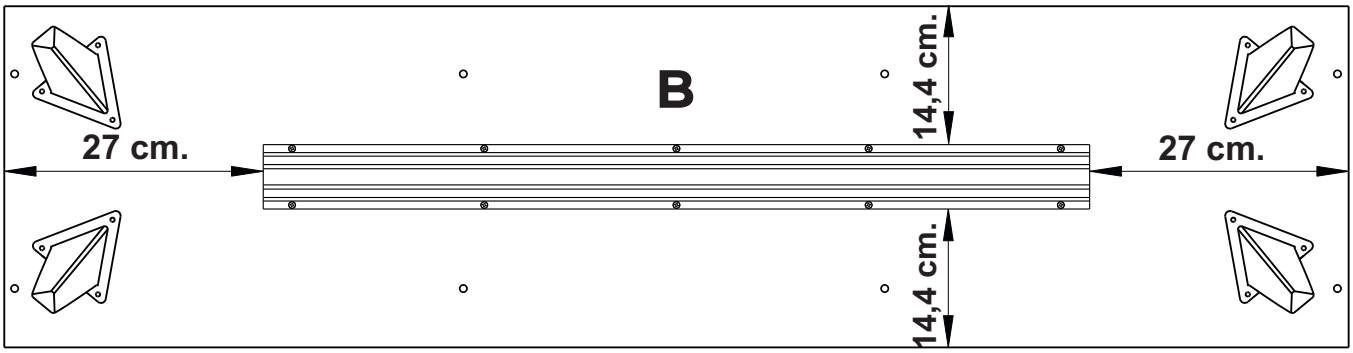

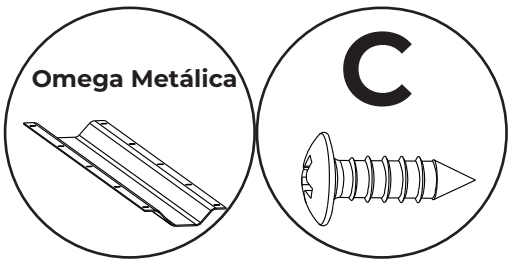

3 Colocar los tarugos en el divisor horizontal (DH), los costados (C) y los divisores verticales (DV). Previo a esto haber aplicado cola vinilica en los agujeros.

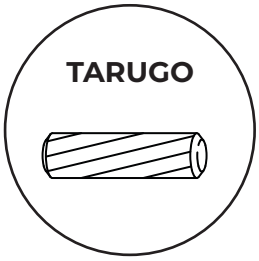

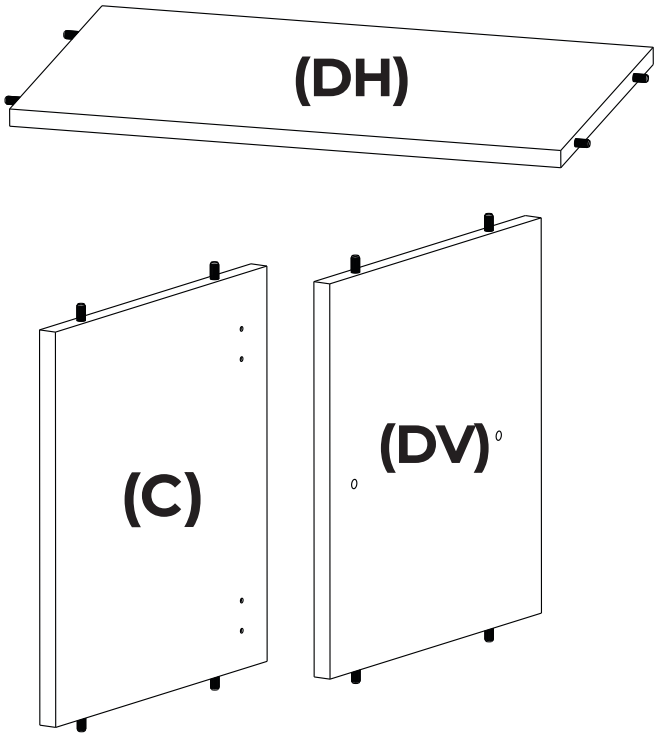

4 Armar las piezas del interior (DV-DH-DV) para luego colocarla en la base (B) junto con los costados (C) y luego colocar la tapa (T). Previo a esto haber aplicado cola vinilica en los agujeros.

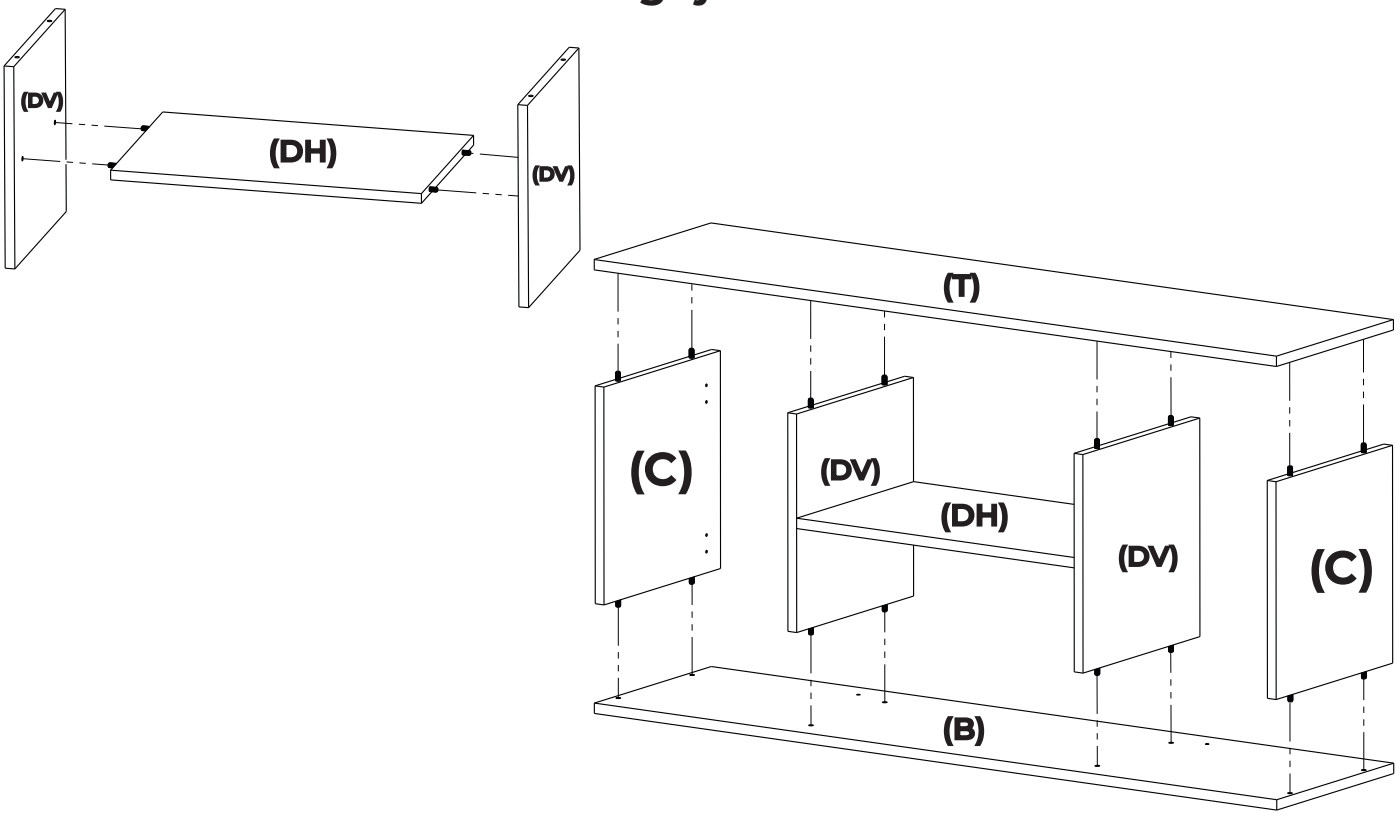

5

Fijar las escuadras primero en la tapa y base (T y B) y luego en el costado (C) y divisor vertical (DV), para evitar desplazamientos. Colocar las escuadras aproximadamente al medio de la pieza.

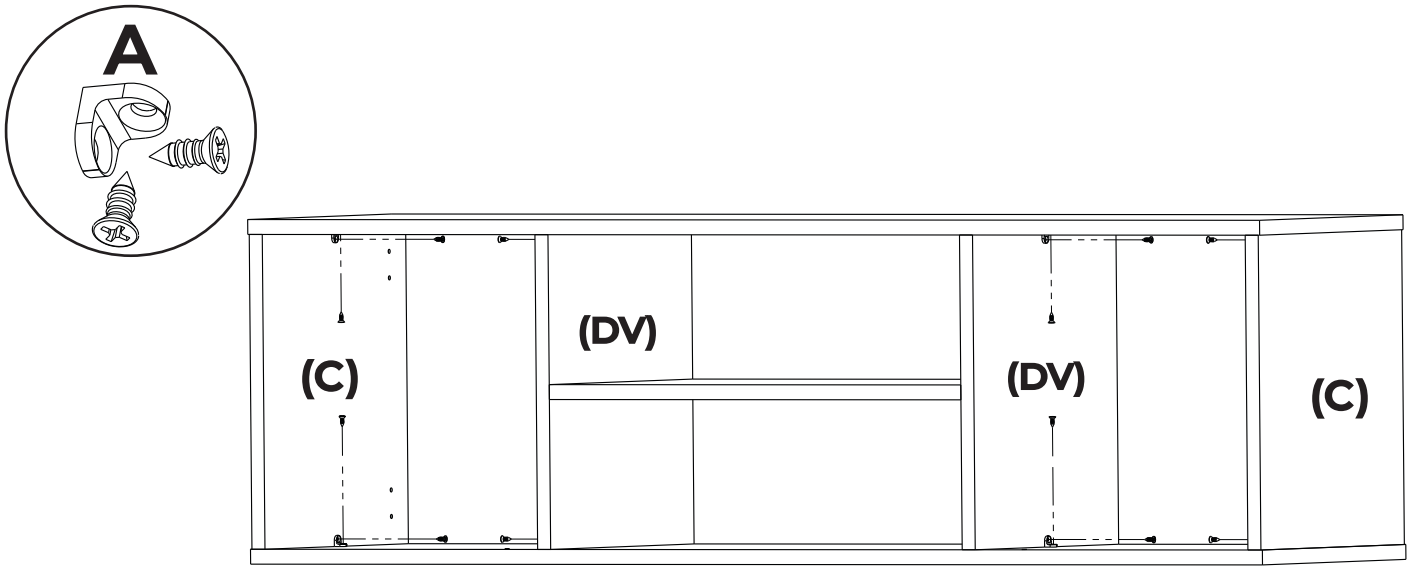

6

Centrar los fondos (FO) y clavar. Colocar un clavo cada 10cm aproximadamente.

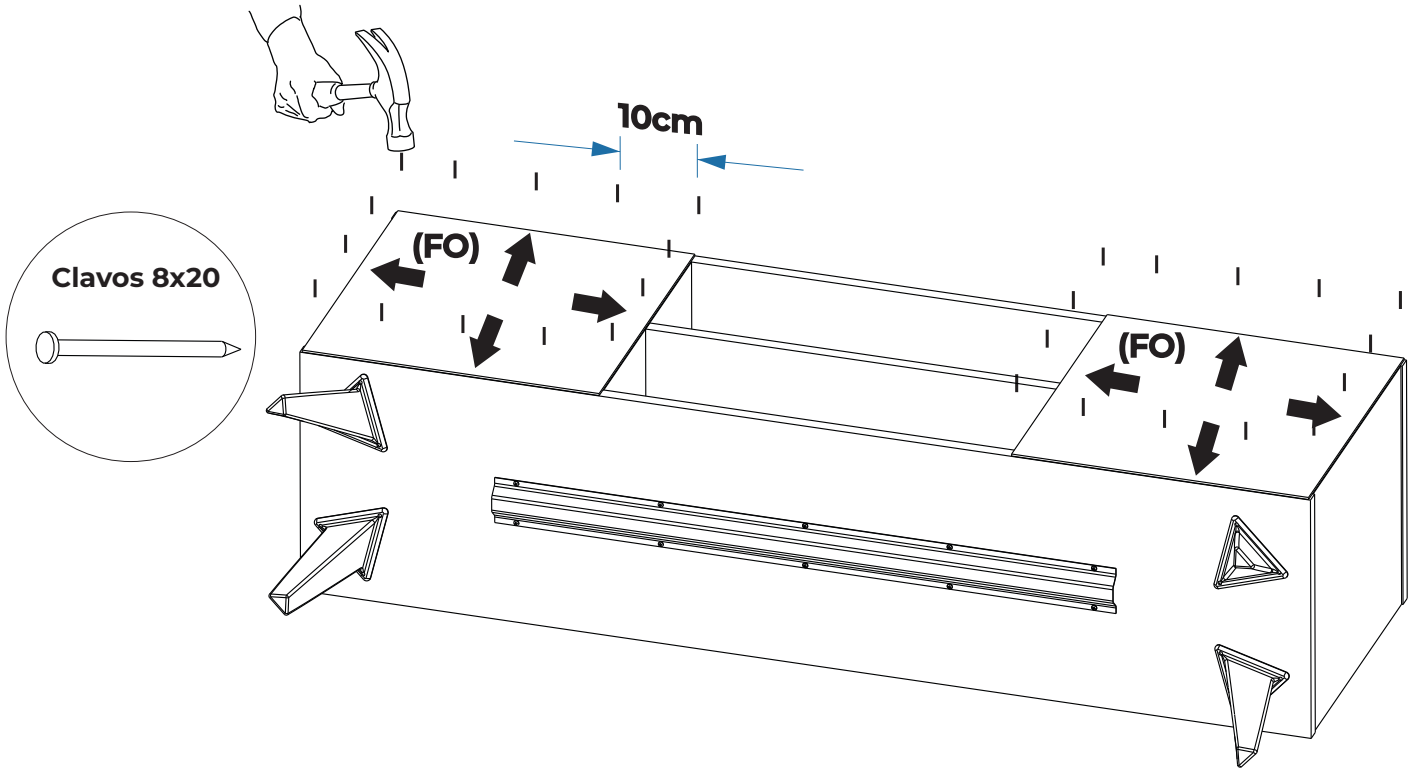

7 Colocar las bisagras y los tiradores en las puertas (P).

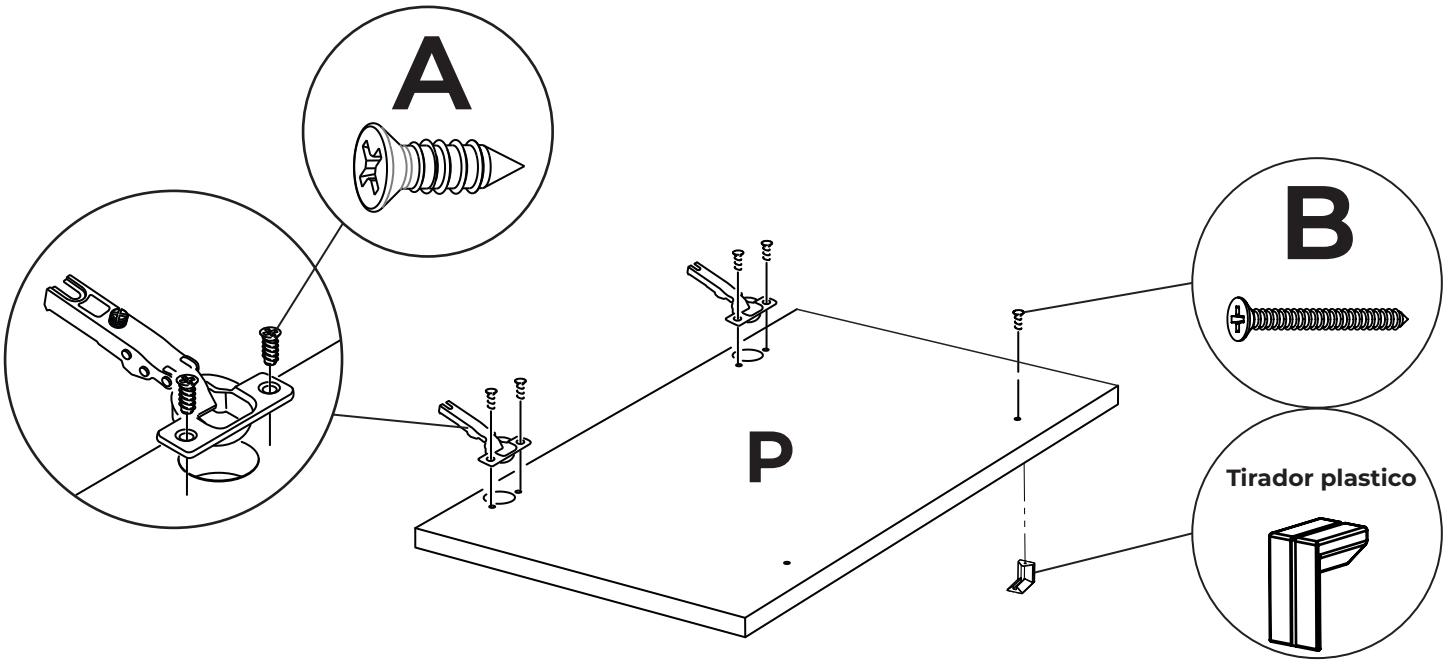

8 Colocar los topes plasticos y las bisagras.

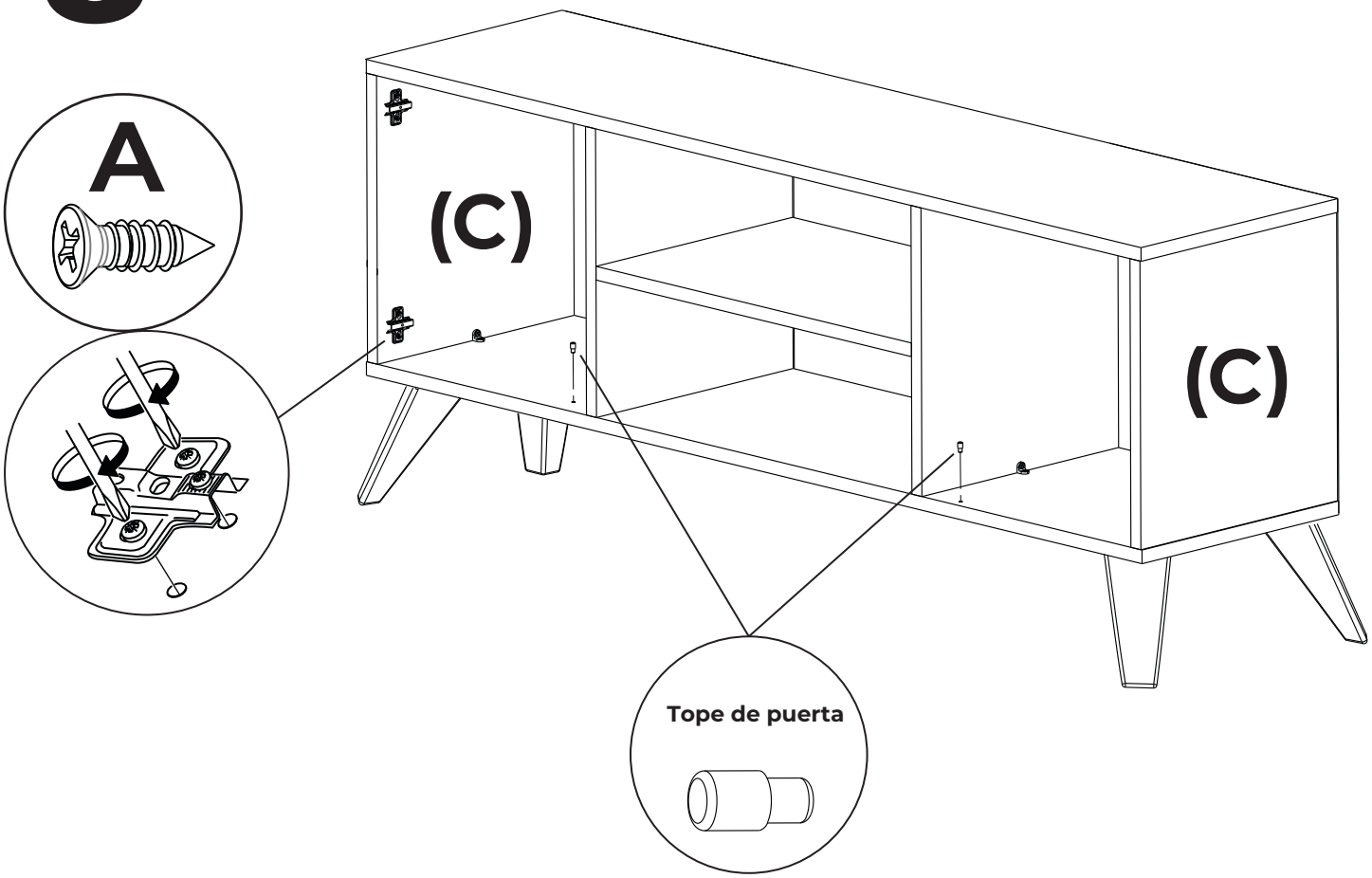

9 Colocar las puertas en el mueble.

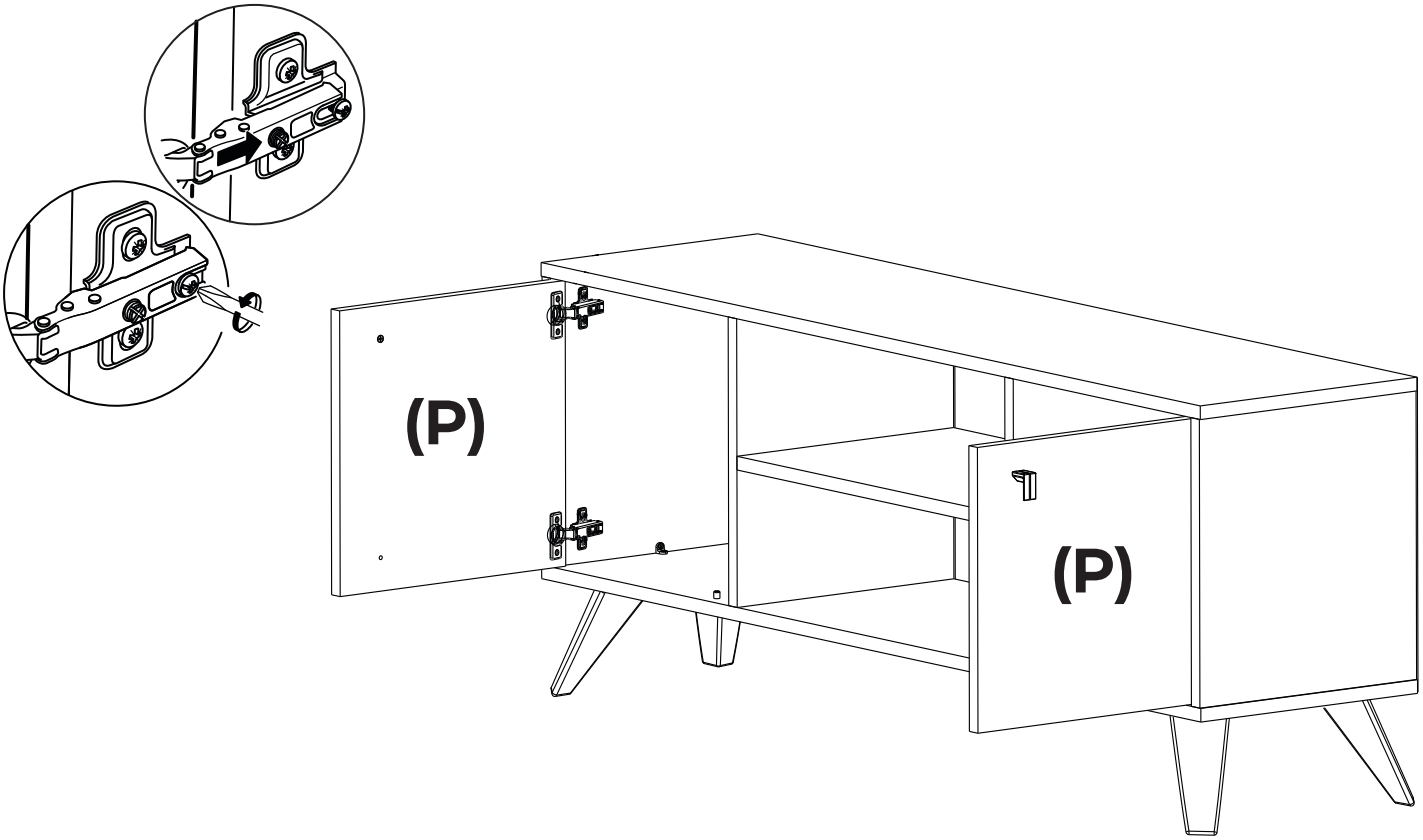

Regulacion de bisagras

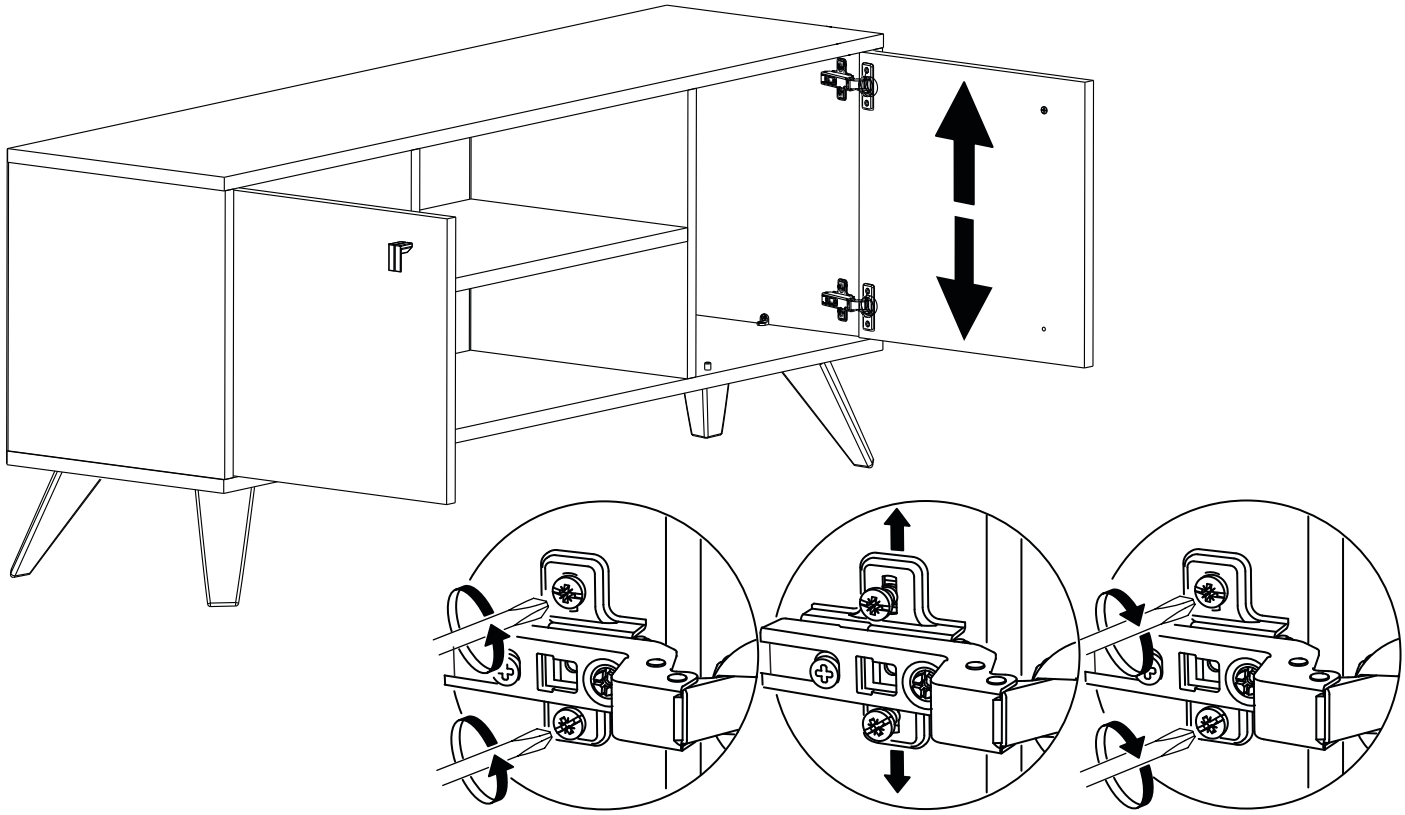

Regulacion de bisagras

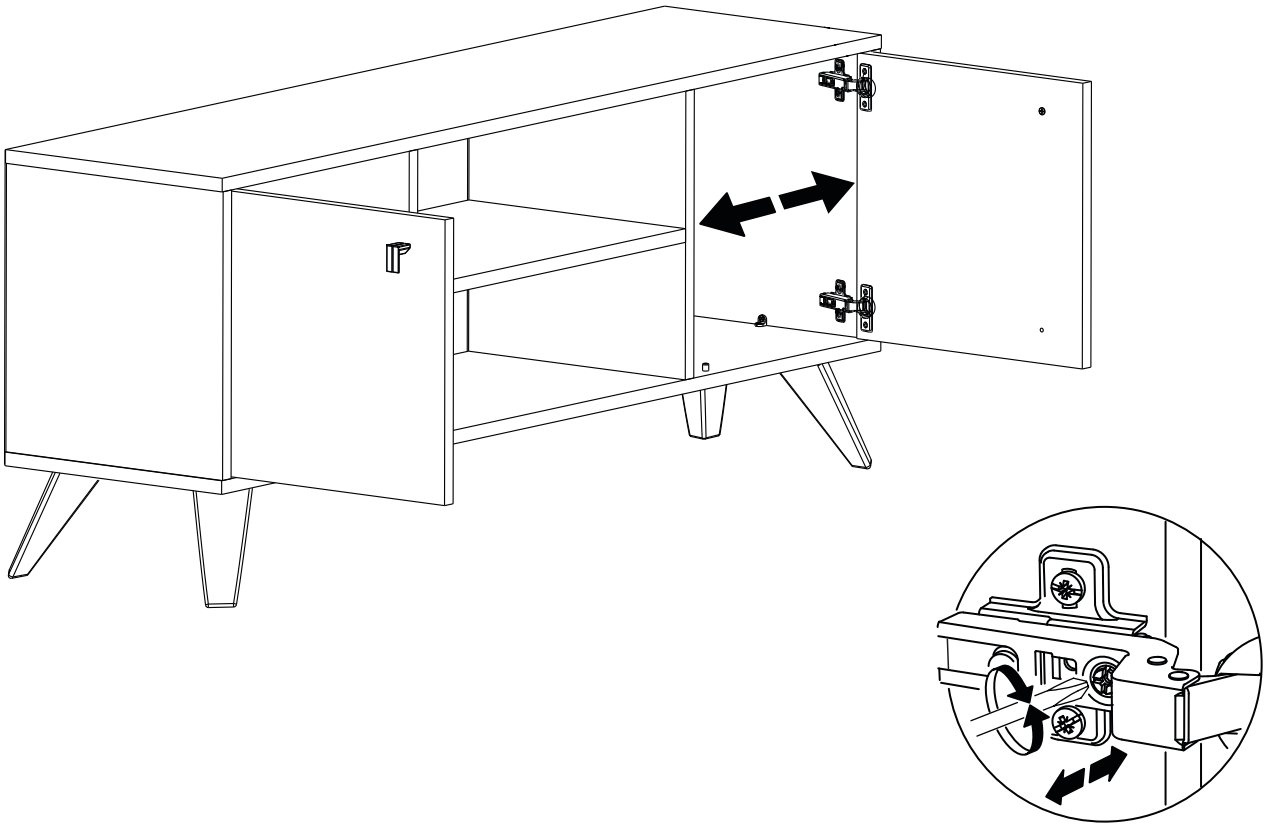
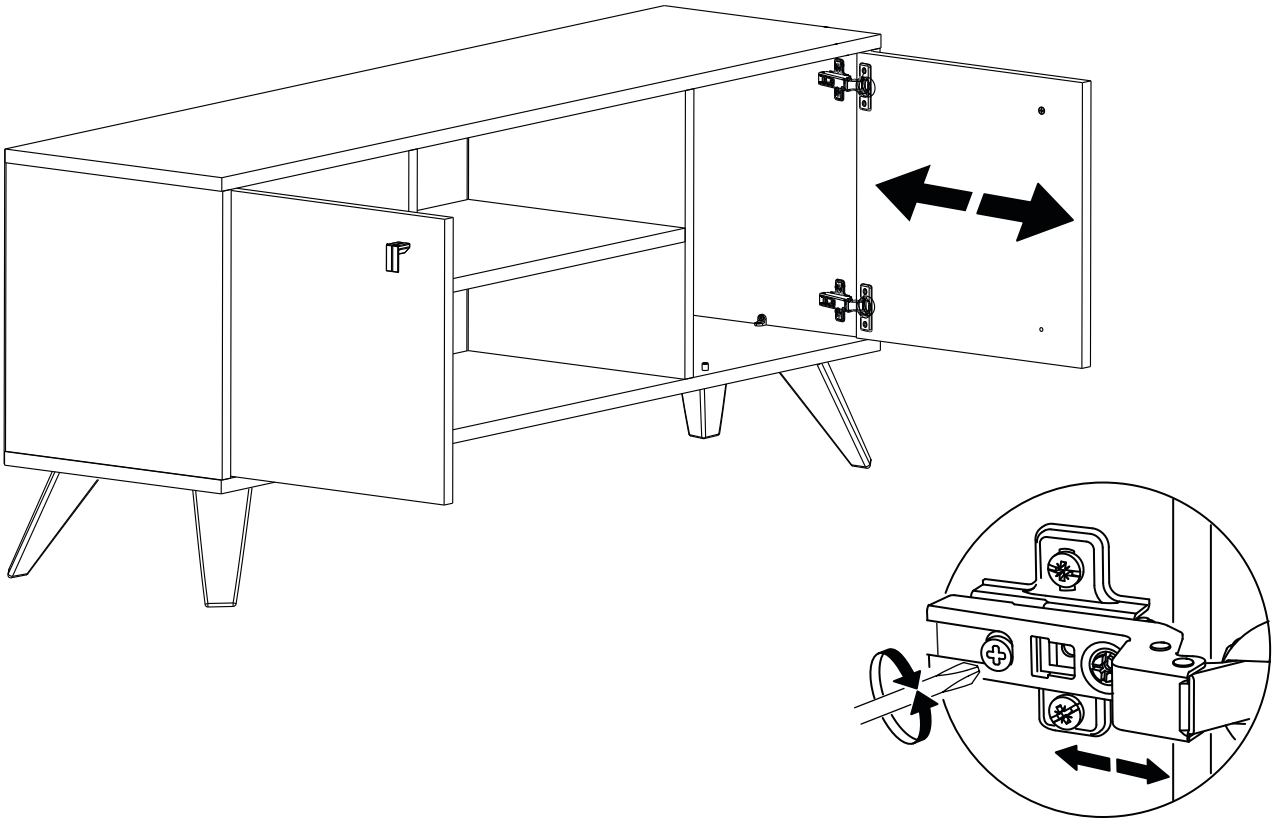
Regulacion de bisagras