PLACARD

Instructivo de Armado

PE135

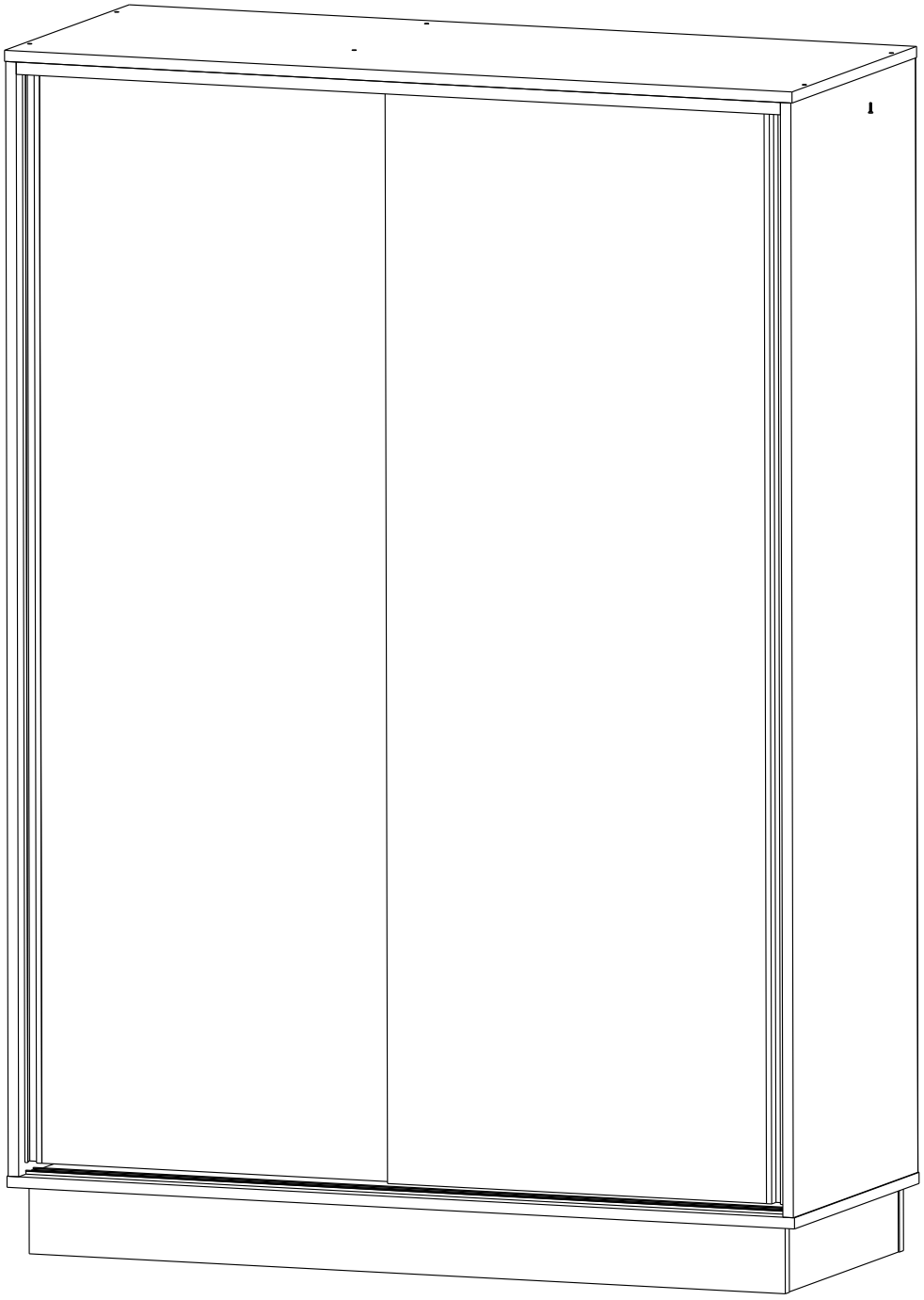

DIELFE®
Fabricamos tu mueble

Rev. 2-19/10/2021

ESCANEA Y MIRA EL VIDEO DE ARMADO

posventa@dielfe.com.ar
dieflemuebles
www.facebook.com/dielfe
dielfemuebles

www.dielfe.com.ar
Industria Argentina

COMPONENTES

FRENTE CAJON (FC)
CANTIDAD: 2

COSTADO CAJON (CC)
CANTIDAD: 4

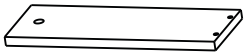

CONTRA FRENTE TRASERO CAJON (CFC)
CANTIDAD: 2

FONDO CAJON (FOC)
CANTIDAD: 2

ESTANTE (E)
CANTIDAD: 2

ZOCALO (Z)
CANTIDAD: 2

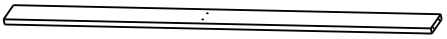

DIVISOR HORIZONTAL CHICO (DHC)
CANTIDAD: 2

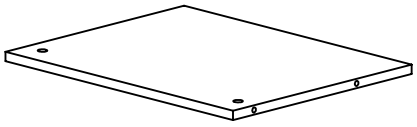

DIVISOR HORIZONTAL GRANDE (DHG)
CANTIDAD: 1

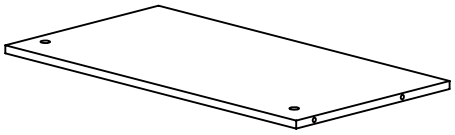

TAPA BASE (TB)
CANTIDAD: 2

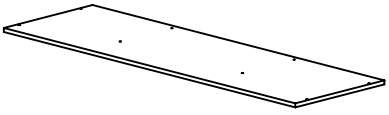

PUERTA (P)
CANTIDAD: 2

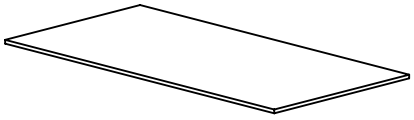

COSTADO IZQUIERDO (CI) CANTIDAD: 1

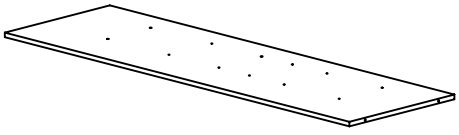

COSTADO DERECHO (CD) CANTIDAD: 1

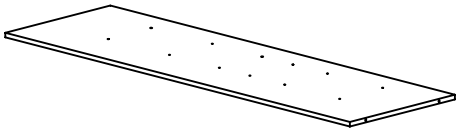

DIVISOR VERTICAL (DVI) CANTIDAD: 1

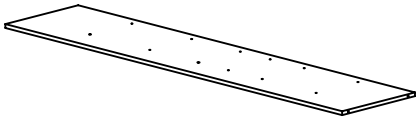

ZOCALO COSTADO (ZC)
CANTIDAD: 2

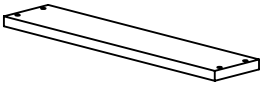

FONDO CHICO (FOCH)
CANTIDAD: 2

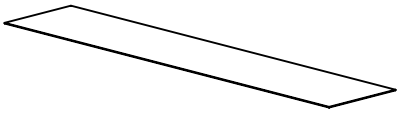

FONDO (FO)
CANTIDAD: 1

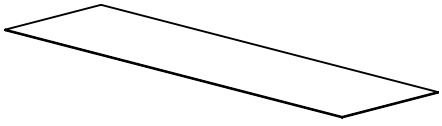

ZOCALO MEDIO (ZM)
CANTIDAD: 1

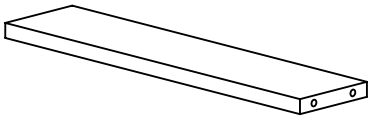

HERRAMIENTAS NECESARIAS NO PROVISTAS

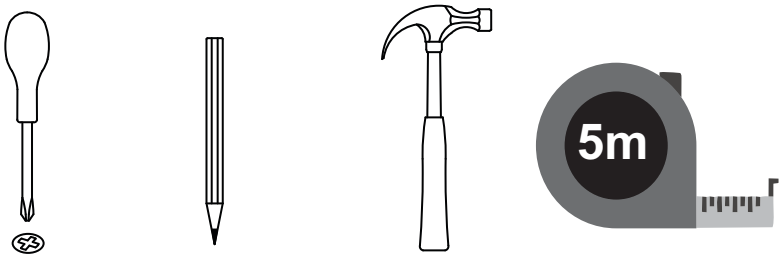

HERRAJES

TARUGO 8x30
CANTIDAD: 22

SACHE COLA
CANTIDAD: 2

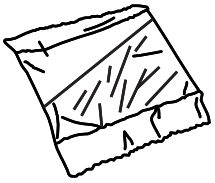

CLAVOS 8x20
CANTIDAD: 140

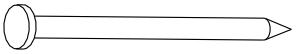

TORNILLO 3,5x14 (A)
CANTIDAD: 62

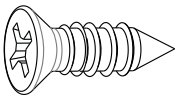

TORNILLO EURO 6X10 (B)
CANTIDAD: 8

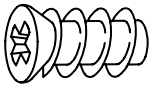

TORNILLO ARMADOR 7x50 (C)
CANTIDAD: 20

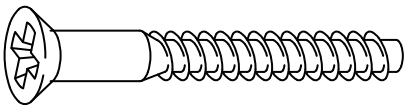

SOPORTE ESTANTE
CANTIDAD: 8

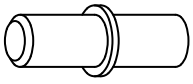

L PLASTICA
CANTIDAD: 16

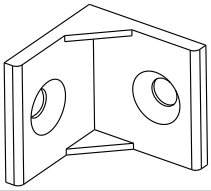

BASE ANTIDESLIZANTE
CANTIDAD: 6

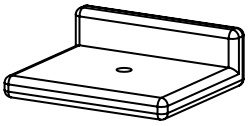

CORREDERA Z
CANTIDAD: 2 pares

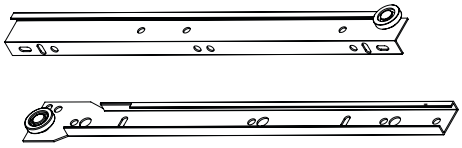

SOPORTE PERCHERO
CANTIDAD: 2

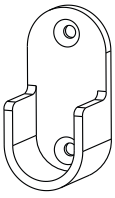

PERCHERO
CANTIDAD: 1

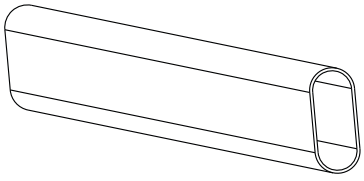

H VINCULANTE
CANTIDAD: 1

CONJUNTO MINI FIX
CANTIDAD: 10

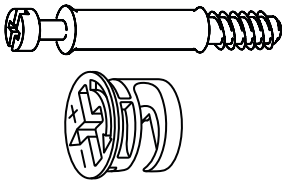

RUEDA SUPERIOR
CANTIDAD: 4

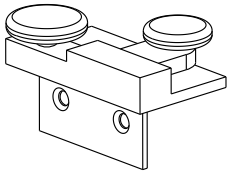

KIT RUEDAS
CANTIDAD: 4

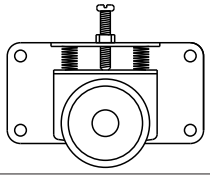

GUIA SUPERIOR
CANTIDAD: 1

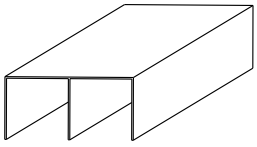

GUIA INFERIOR
CANTIDAD: 1

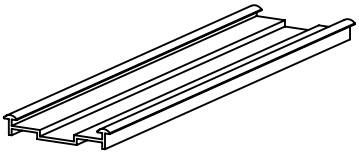

PERFIL
CANTIDAD: 2

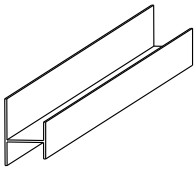

1

Armar la estructura del mueble colocando los conjuntos mini fix y los tarugos como se muestra a continuacion. Previamente encolar los agujeros que alojan los tarugos.

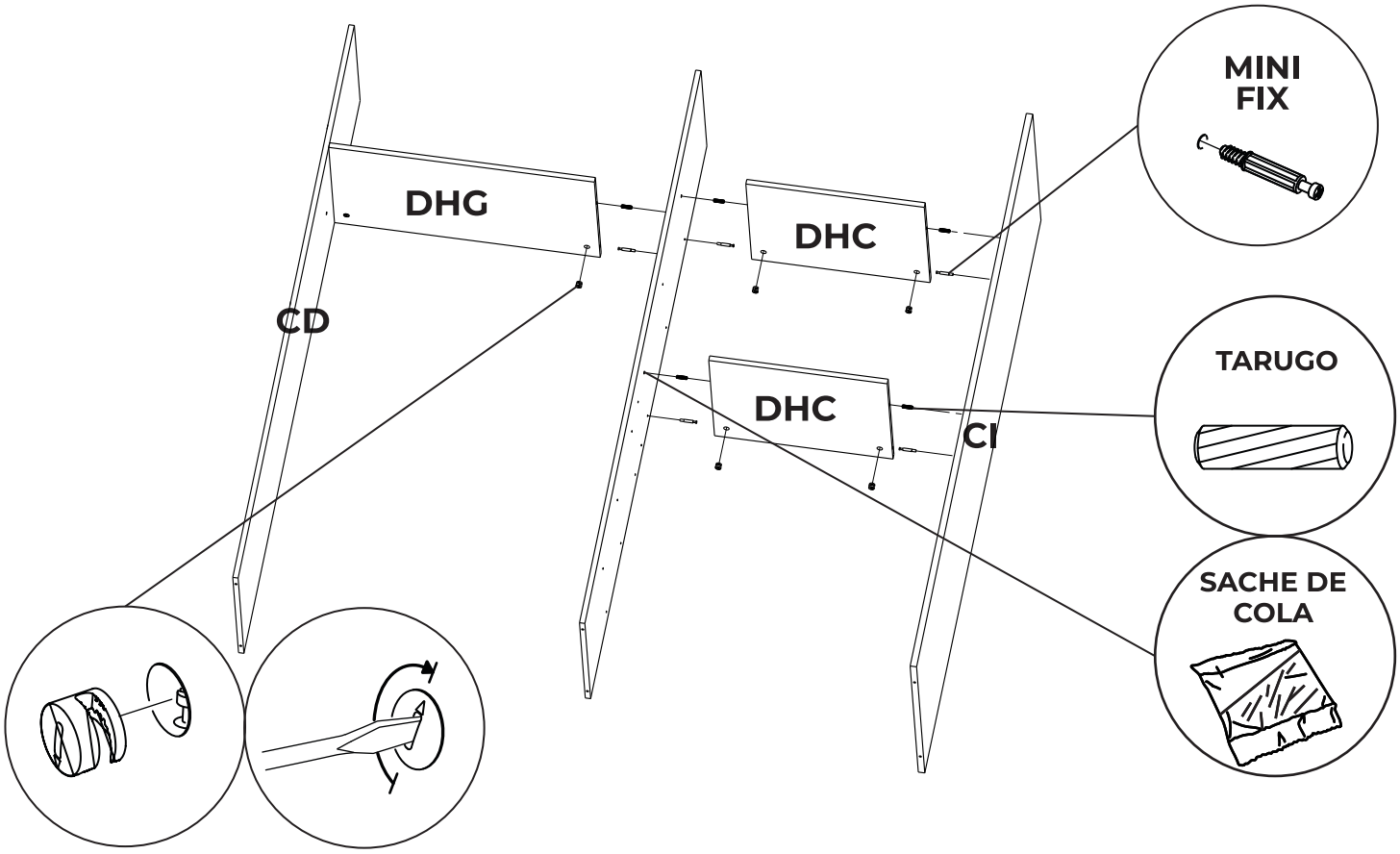

2

Terminar la estructura del mueble colocando la tapa base (TB) en la parte superior e inferior del ensamblaje con el tornillo indicado y como se muestra a continuacion.

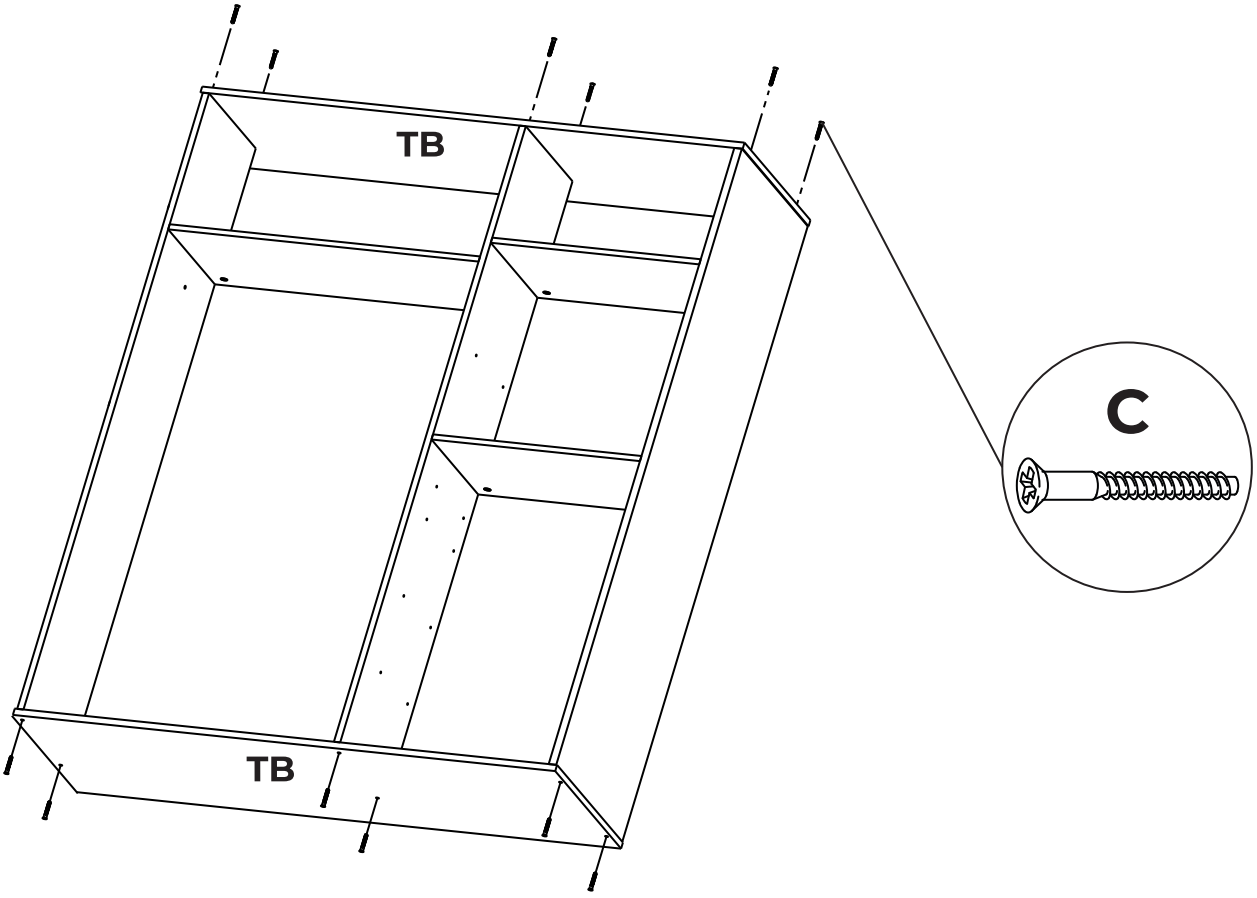

3

Centrar y clavar los fondos (FO-FOCH) colocando los clavos cada 10cm aproximadamente. Colocar la H vinculante entre las piezas.

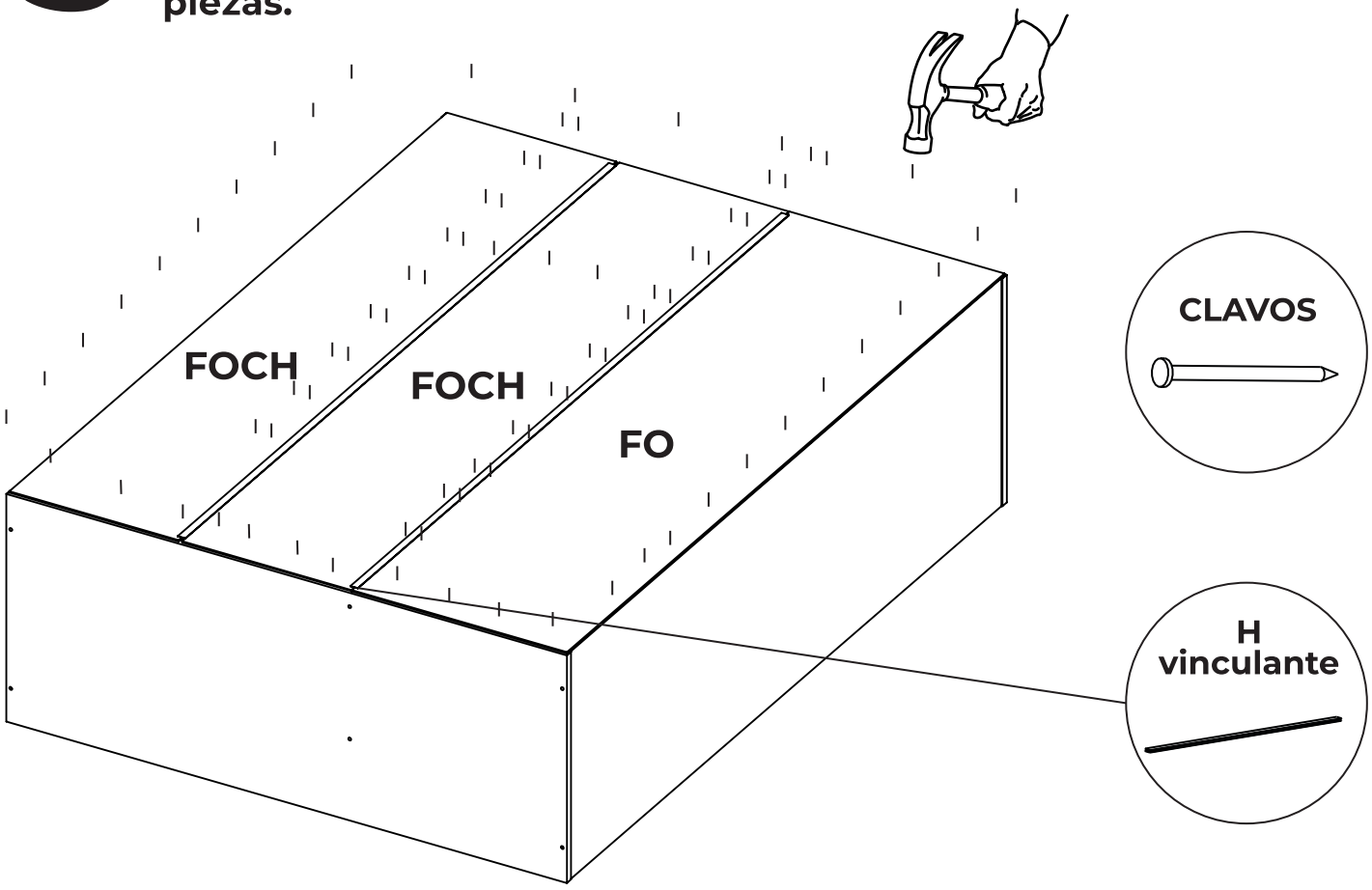

4

Colocar las escuadras en las distintas partes del zocalo para luego armar la estructura de los zocalos colocando los tarugos como se muestra a continuacion. Previamente haber encolado los agujeros que alojan los tarugos.

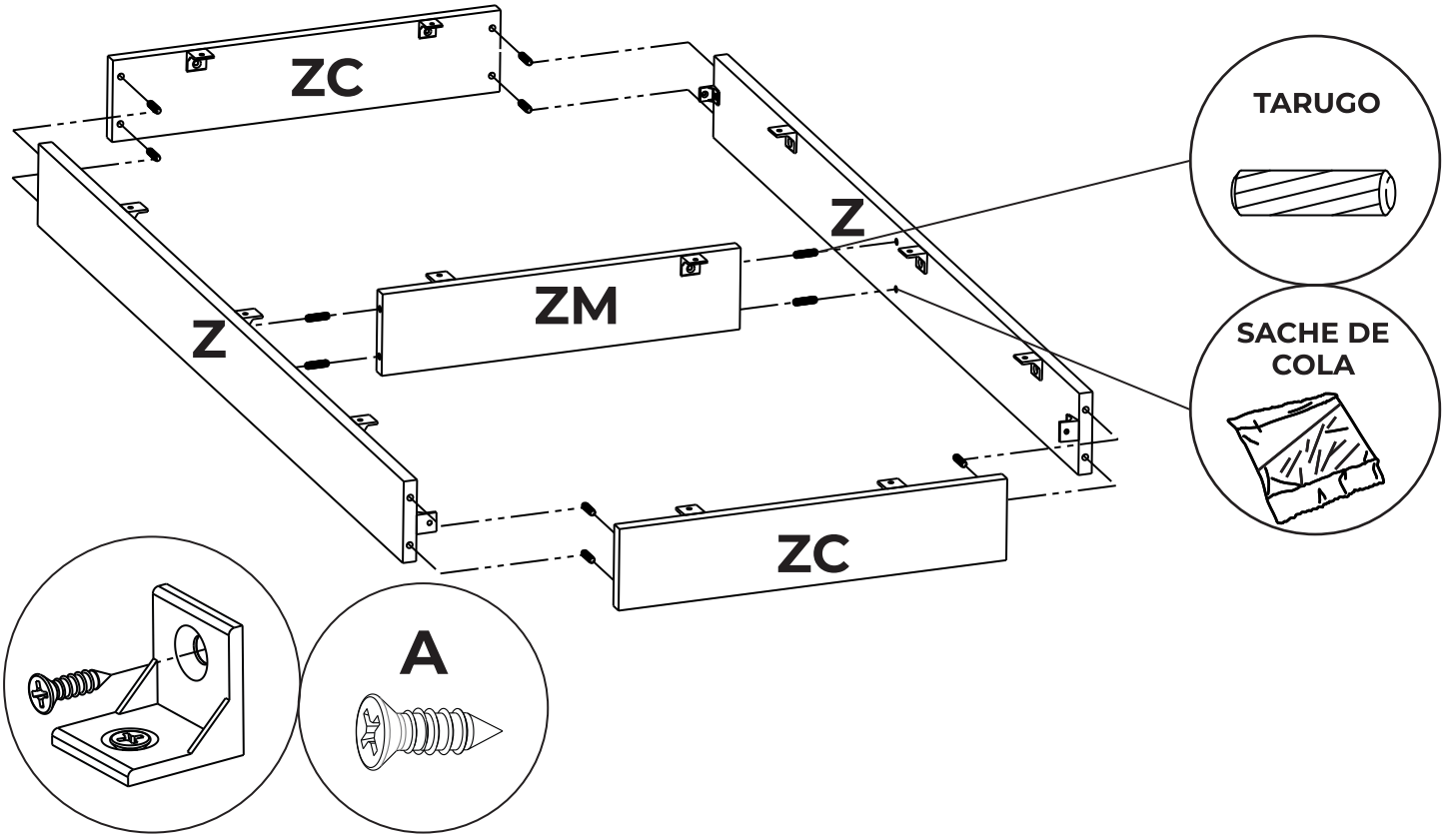

5 Alinear la estructura del zocalo con el bonde de la base y atornillar las escuadras. Luego clavar los regatones en el zocalo.

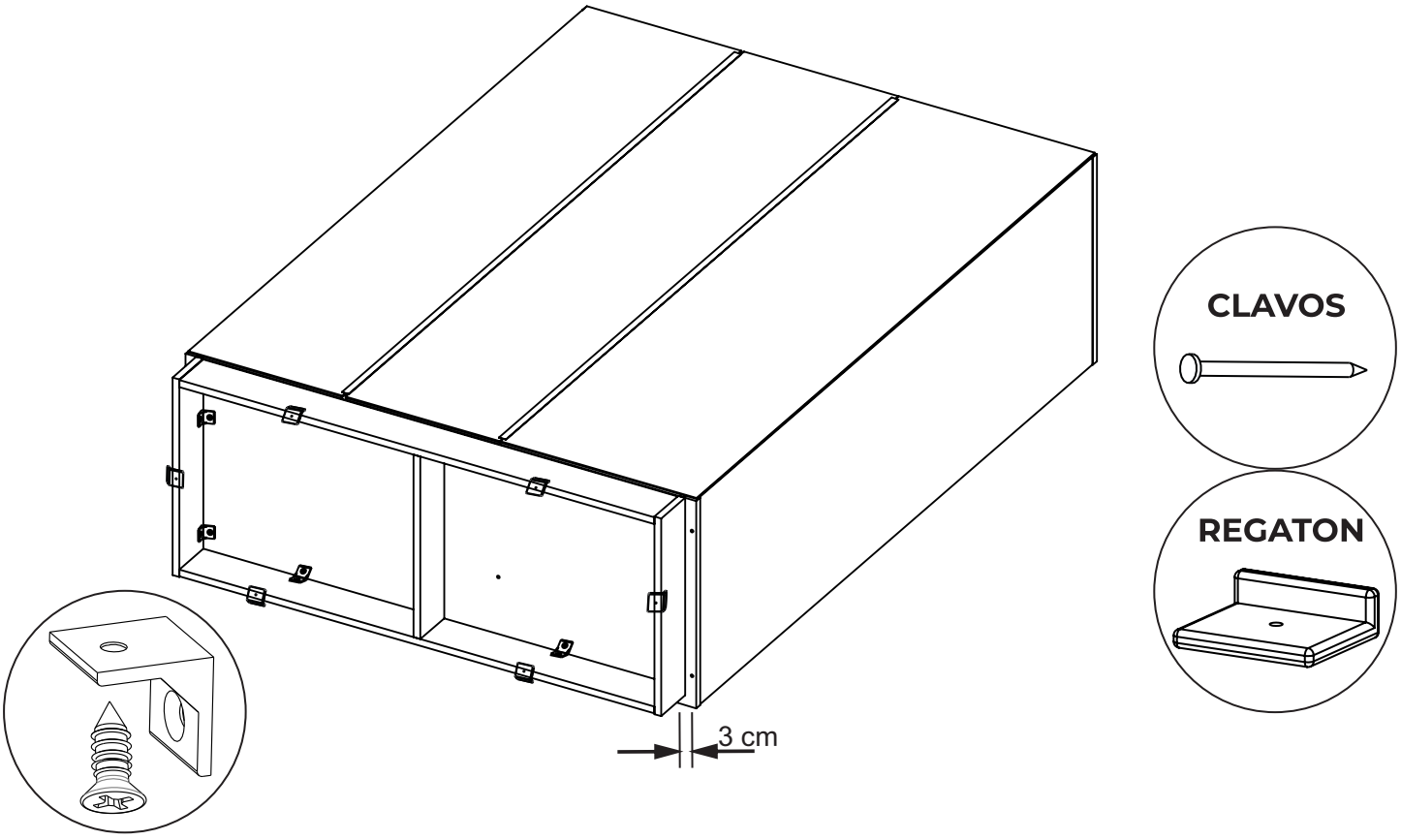

6 Colocar la guia superior al borde de costado derecho y luego colocar la guia inferior e 2cm del borde de la base. Luego colocar los soportes de perchero

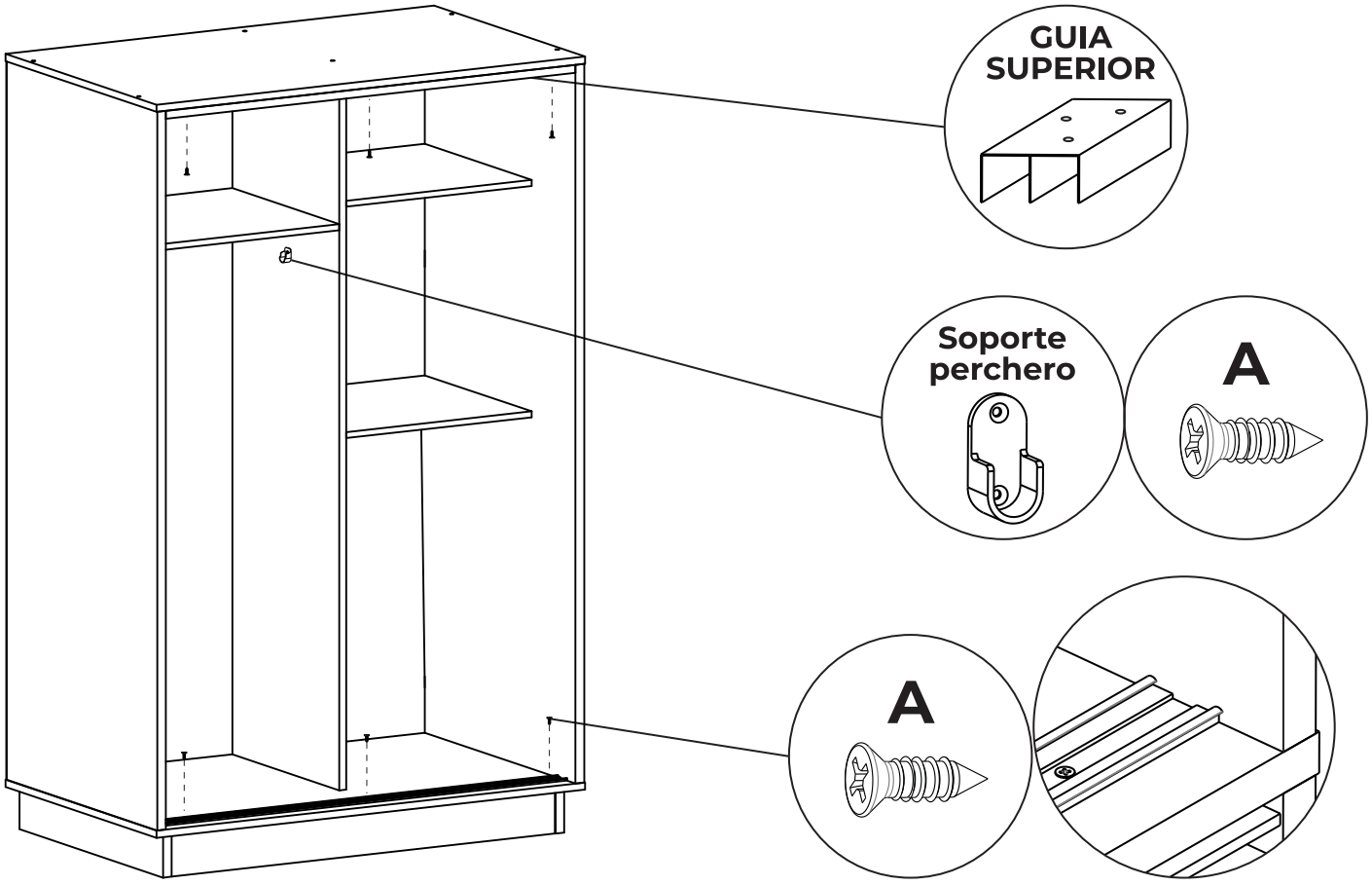

7

Colocar las correderas de los cajones en el costado del mueble. Los cajones pueden ubicarse del lado izquierdo como tambien en el derecho del mueble.

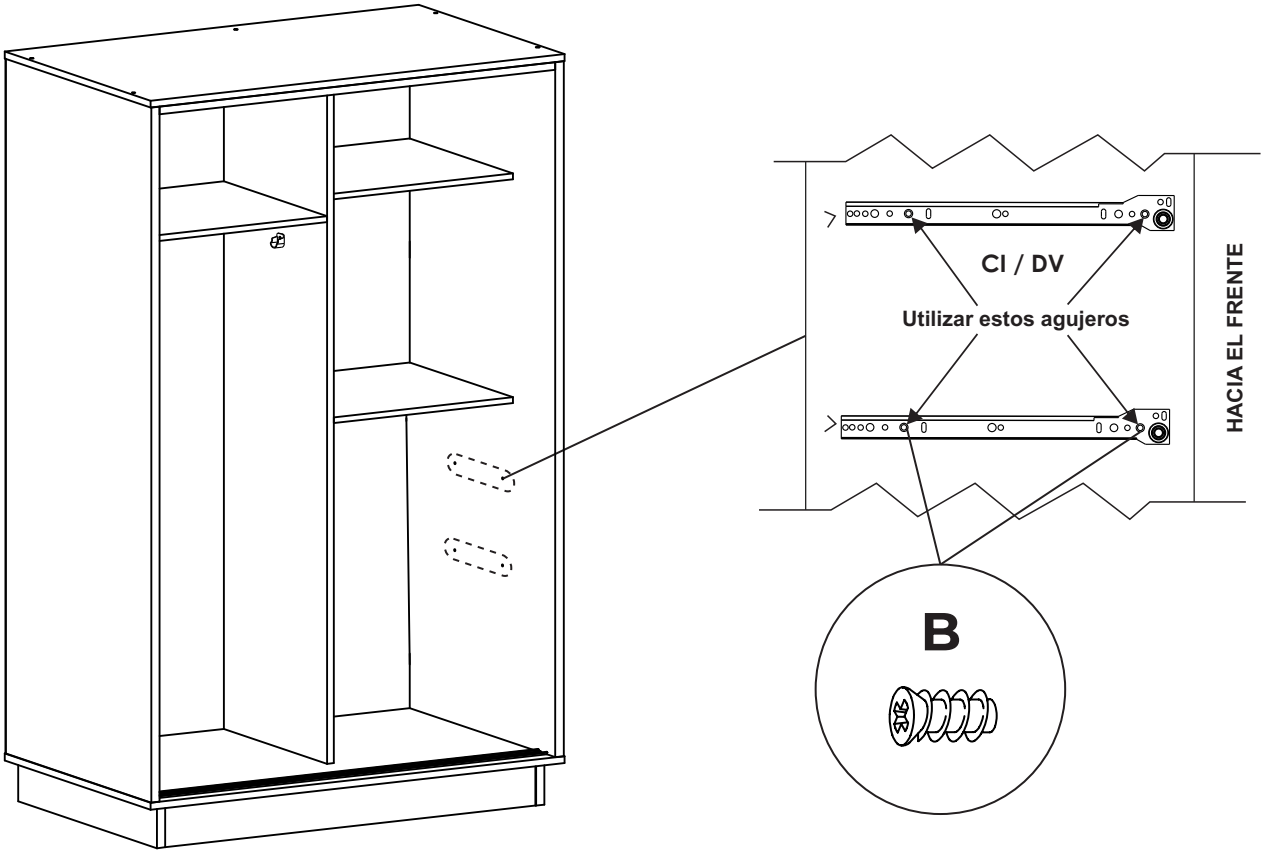

8

Armar el cajon como se muestra a continuacion uniendo el frente cajon (FC), con los costados del cajon (CC) y estos con el contra frente cajon (CFC). Luego colocar la manija con el tornillo correspondiente.

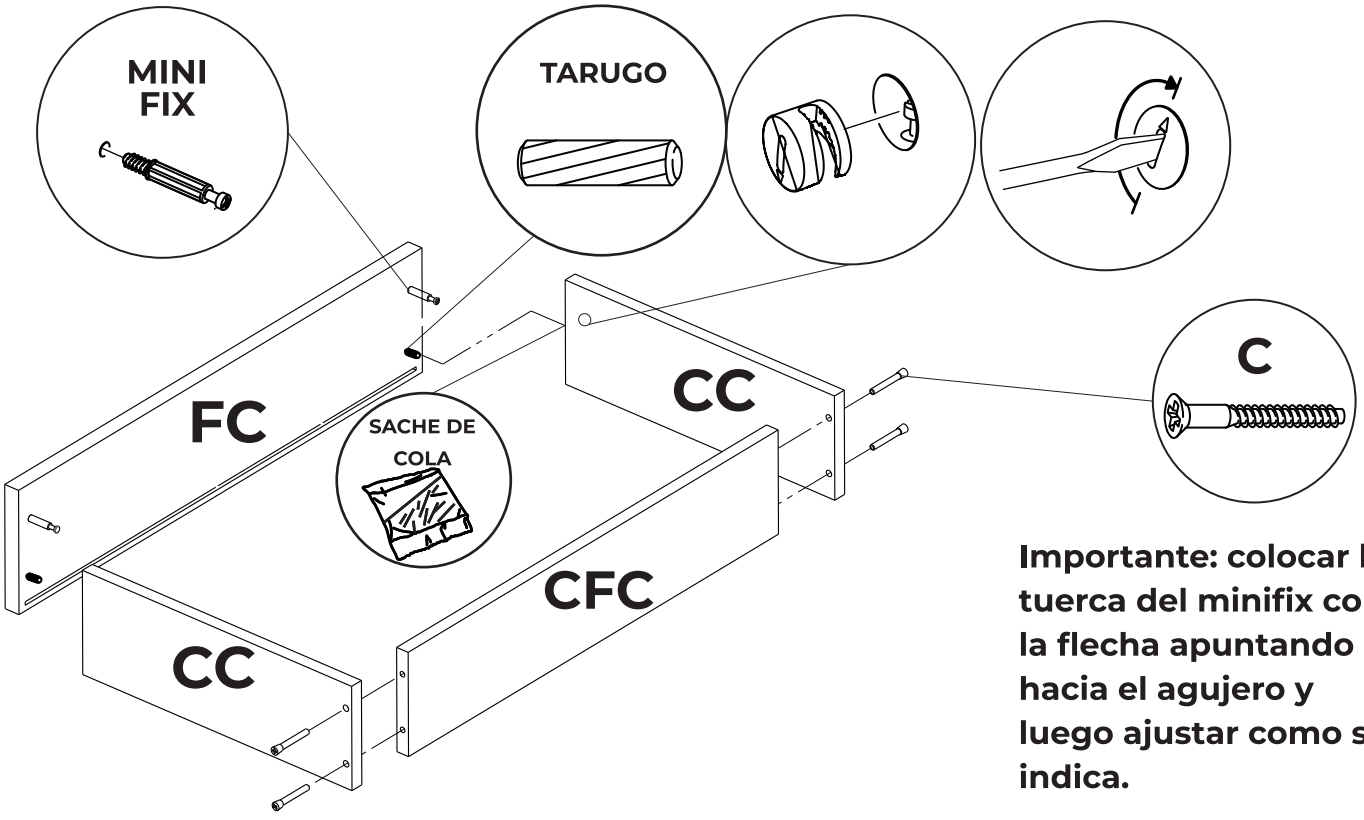

Importante: colocar la tuerca del minifix con la flecha apuntando hacia el agujero y luego ajustar como se indica.

9

Centrar el fondo de cajon (FOC) en el ensamblaje del cajon y clavar. Colocar un clavo cada 10cm aproximadamente.

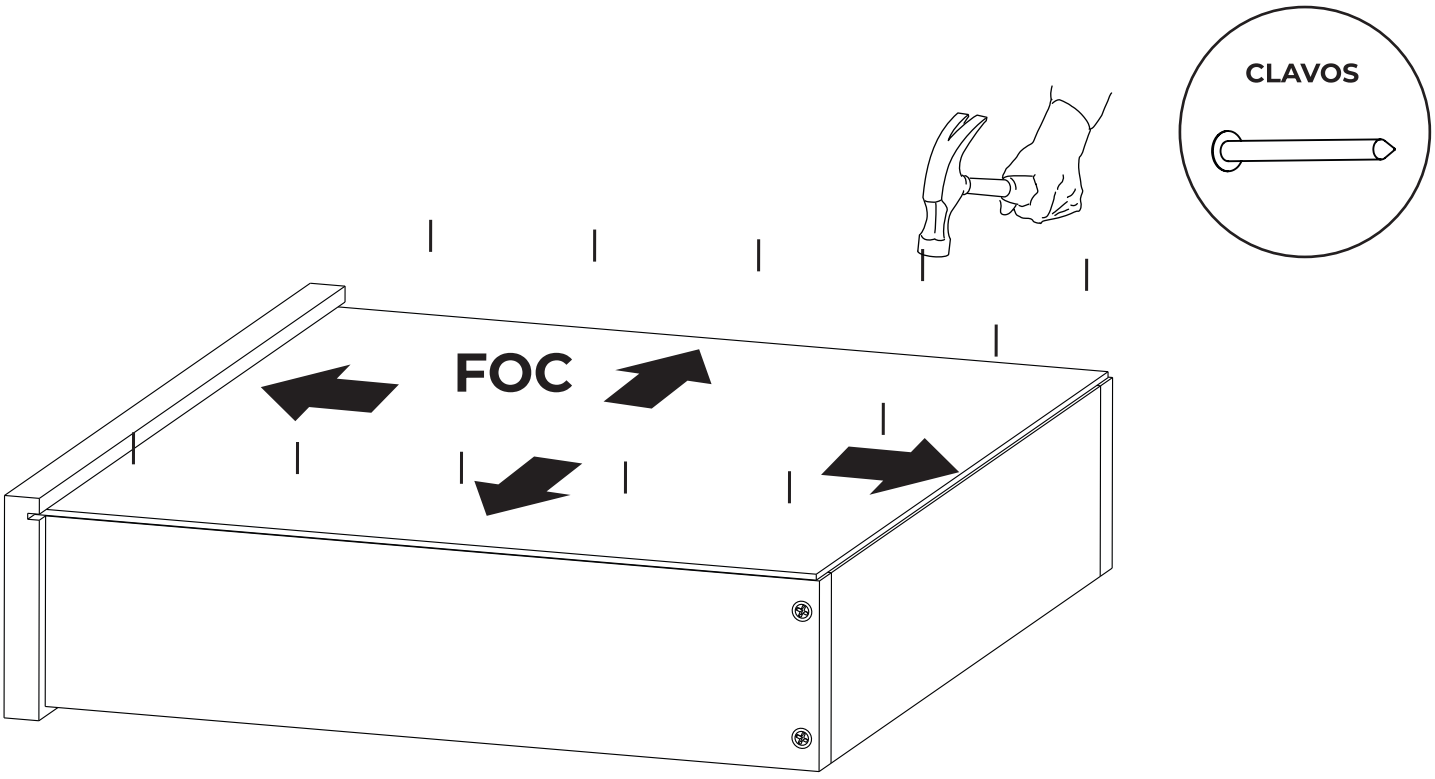

10

Colocar las guias en el cajon apoyando sobre los costados de cajon (CC) el fondo de cajon (FOC) y el frente de cajon (FC). Luego ajustar con un tornillo en cada extremo como se muestra a continuacion. Luego colocar el cajon en el ensamblaje.

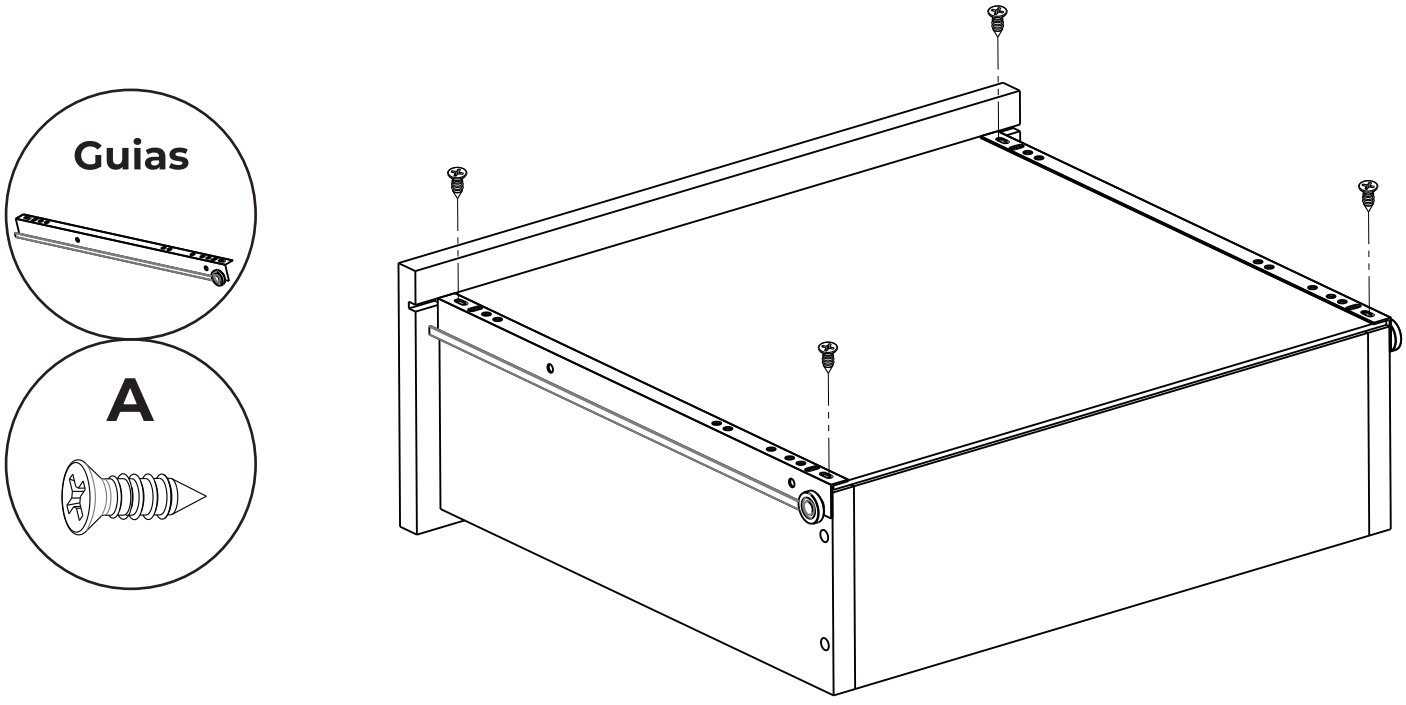

11 Colocar los perfiles en las puertas (P) realizando presión de manera pareja a lo largo del filo.

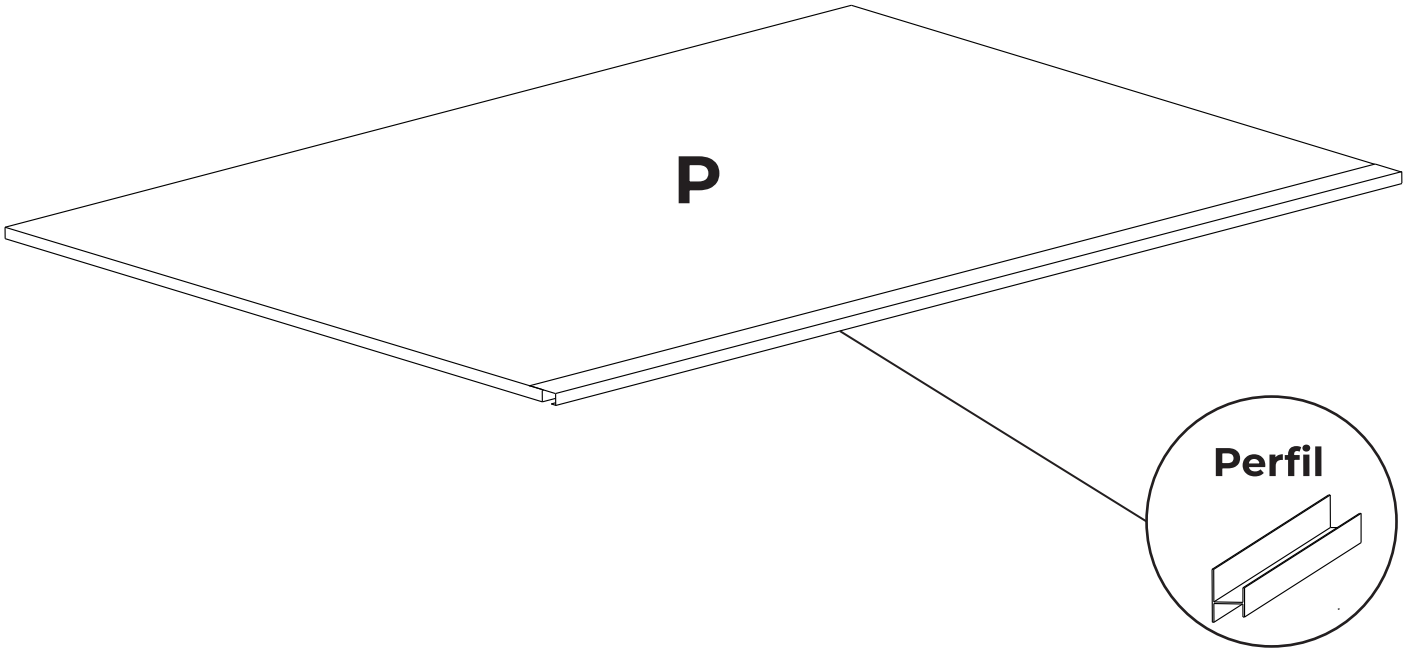

12 Colocar las ruedas en la parte superior de las puertas con los tornillos correspondientes como se muestra a continuacion.

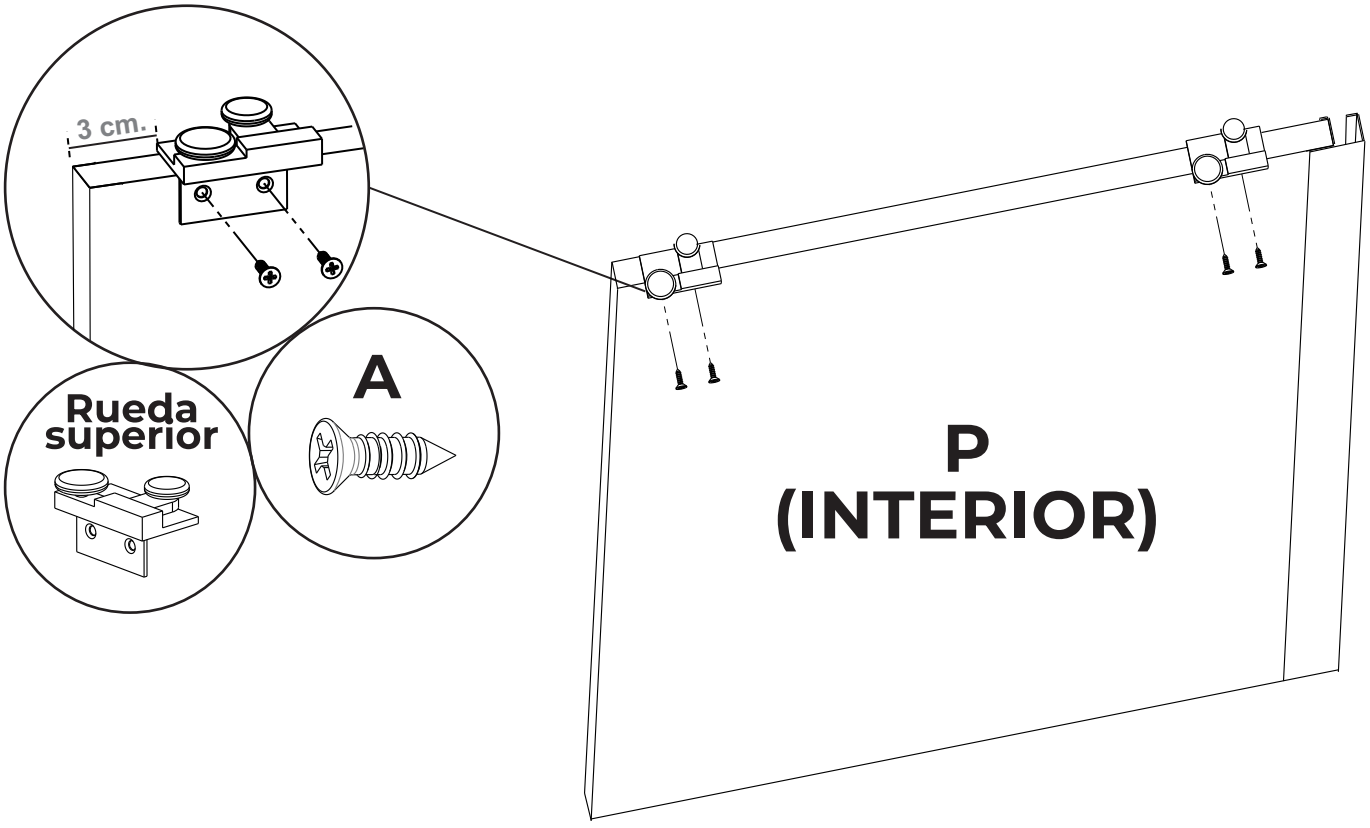

13 Colocar las ruedas en la parte inferior de la puerta y regular la altura con la puerta colocada en el mueble, luego atornillar para fijar la altura.

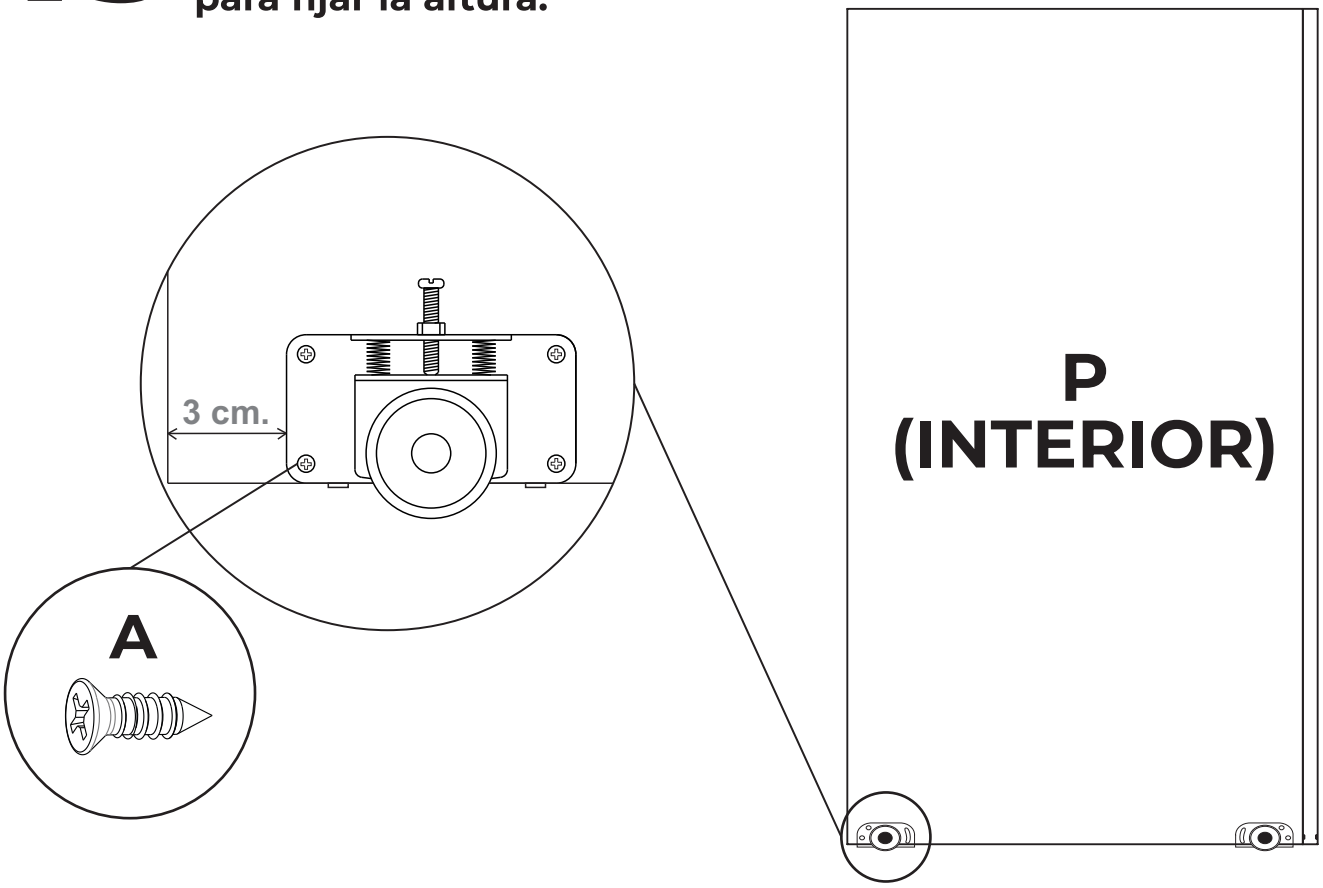

14 Colocar los soportes para estantes para luego apoyar en estos los estantes. Luego colocar el perchero en el soporte para perchero.

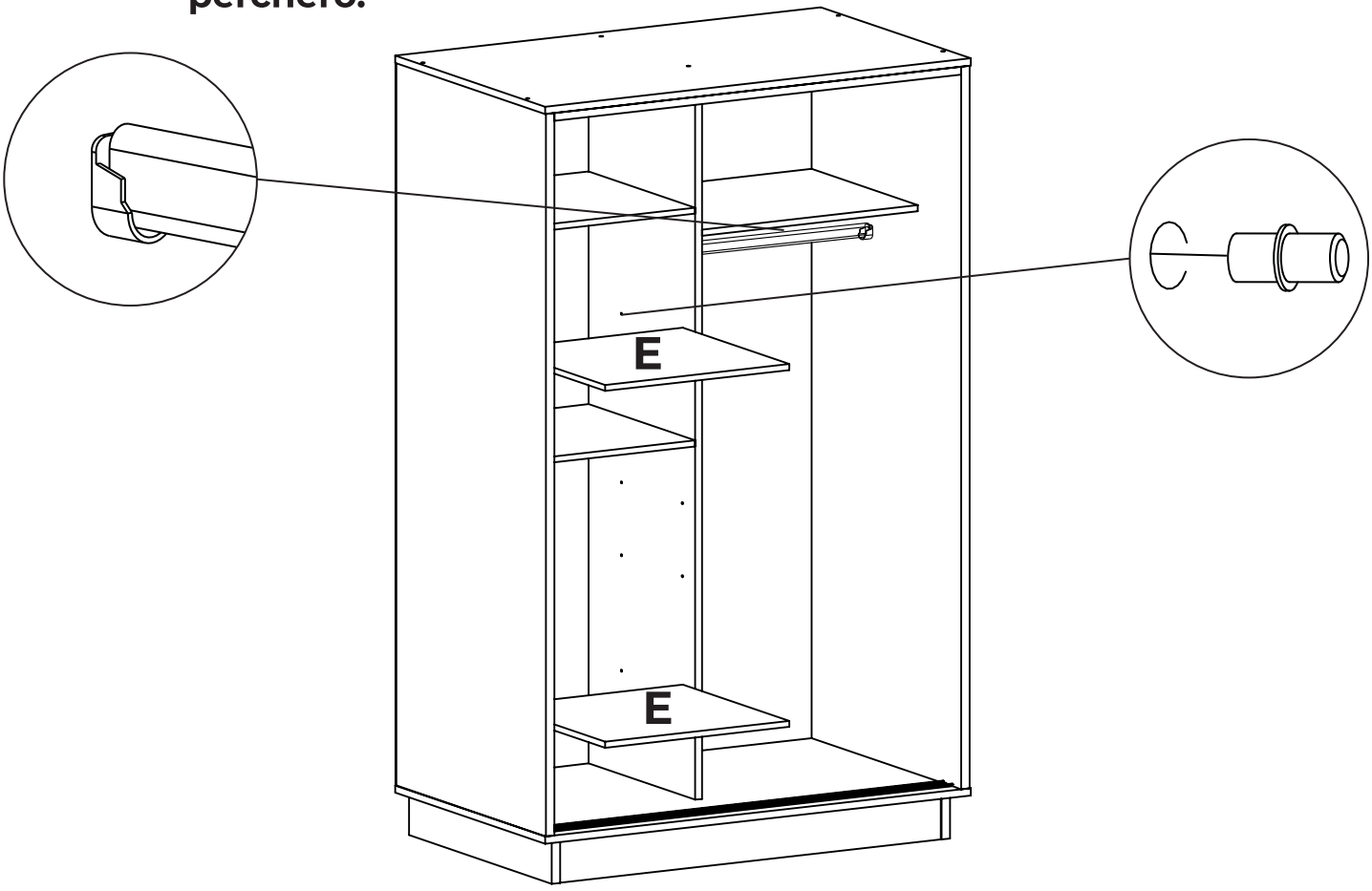
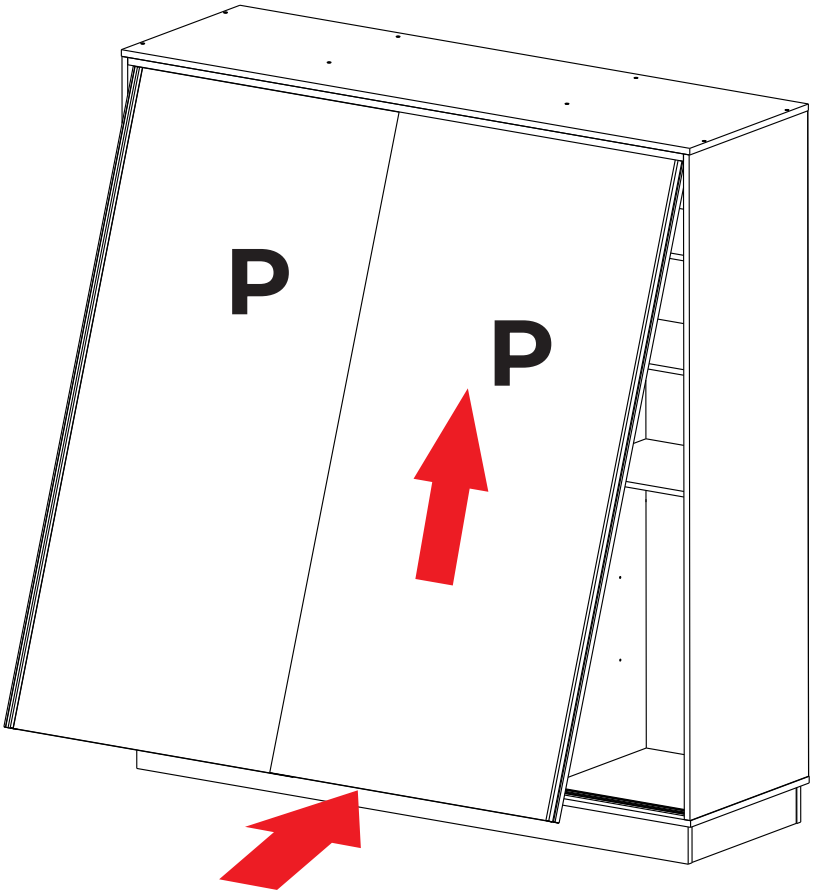
15 **Para finalizar el armado colocar las puertas (P) primero ubicando la parte superior y luego la inferior, como se muestra a continuacion.**