PLACARD

Instructivo de Armado

PAC130

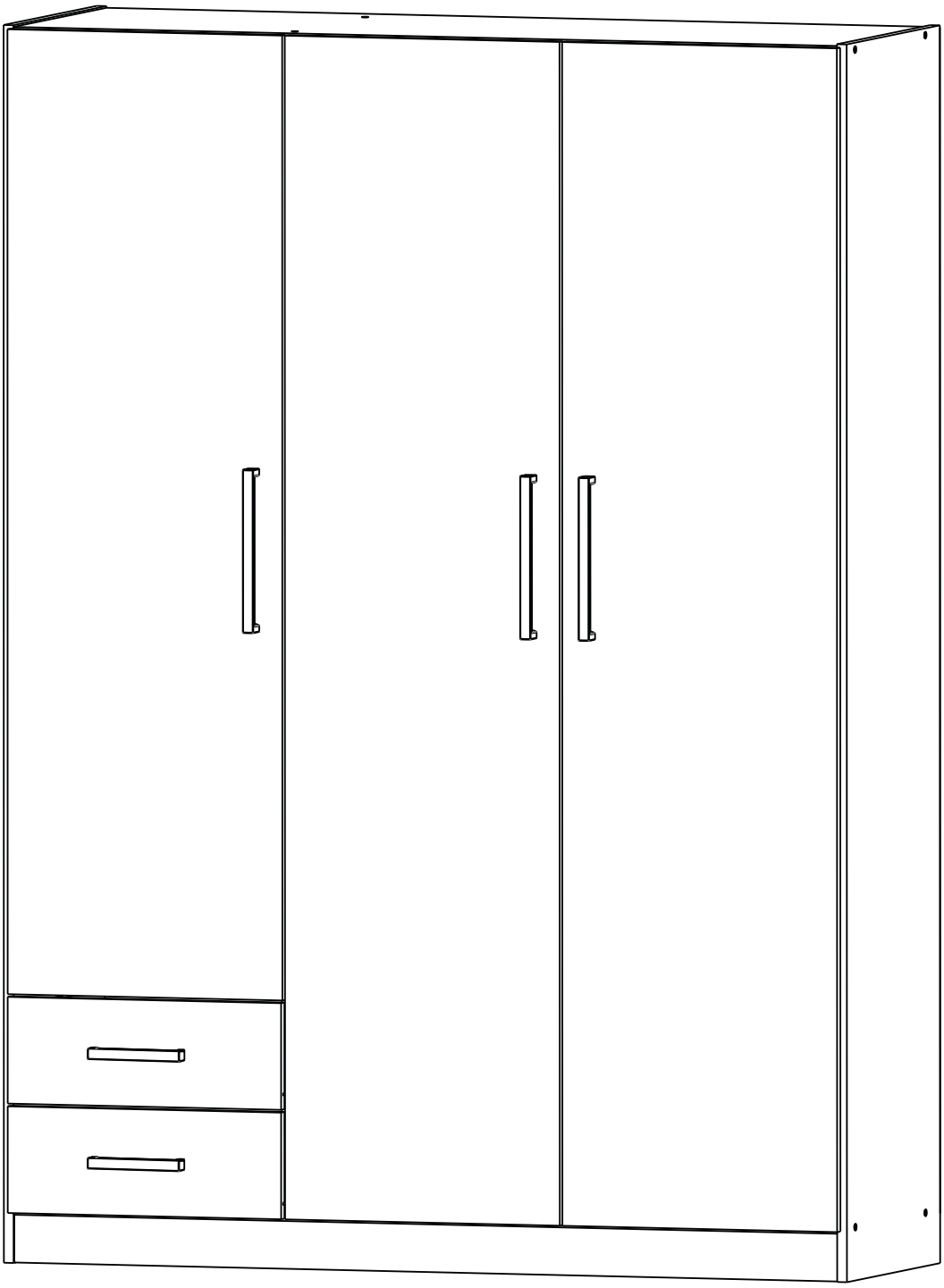

DIELFE®
Fabricamos tu mueble

Rev. 3-18/10/2023

ESCANEA Y MIRA EL VIDEO DE ARMADO

posventa@dielfe.com.ar
dieflemuebles
www.facebook.com/dielfe
dielfemuebles

www.dielfe.com.ar

Industria Argentina

COMPONENTES

FRENTE CAJON (FC)
CANTIDAD: 2

COSTADO CAJON DERECHO (CCD)
CANTIDAD: 2

COSTADO CAJON IZQUIERDO (CCI)
CANTIDAD: 2

FONDO CAJON (FOC)
CANTIDAD: 2

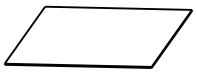

ESTANTE (E)
CANTIDAD: 2

CONTRA FRENTE CAJON (CFC)
CANTIDAD: 2

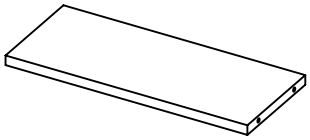

COSTADO IZQUIERDO (CI) CANTIDAD: 1

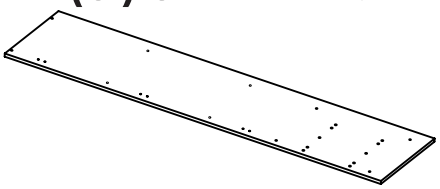

DIVISOR HORIZONTAL (DH) CANTIDAD: 1

TAPA BASE (TB)
CANTIDAD: 2

PUERTA CHICA (PCH)
CANTIDAD: 1

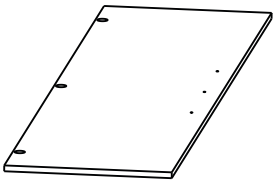

PUERTA GRANDE (PG)
CANTIDAD: 2

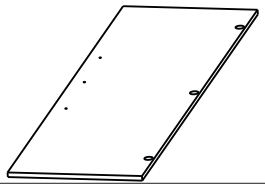

COSTADO DERECHO (CD) CANTIDAD: 1

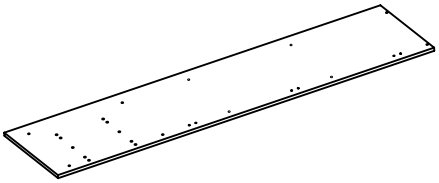

DIVISOR VERTICAL IZQUIERDO (DVI)
CANTIDAD: 1

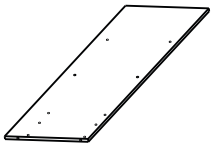

FONDO GRANDE (FOG)
CANTIDAD: 3

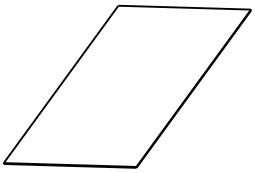

FONDO CHICO (FOCH)
CANTIDAD: 3

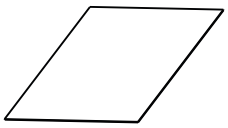

FAJA (FA)
CANTIDAD: 1

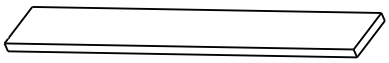

ZOCALO (Z)
CANTIDAD: 1

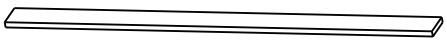

Nota: Los bordes pintados en gris hacen referencia a los filos de la melamina.

HERRAJES

BASE ANTIDESLIZANTE
CANTIDAD: 6

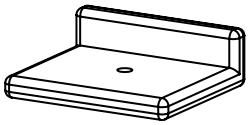

SOPORTE ESTANTE
CANTIDAD: 8

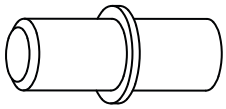

CAÑO PERCHERO
CANTIDAD: 2

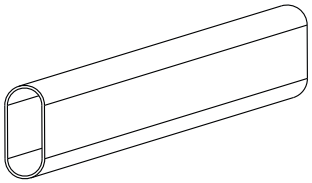

TORNILLO 3,5x14 (A)
CANTIDAD: 56

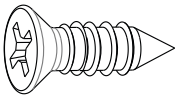

TORNILLO 3,5x30 (B)
CANTIDAD: 10

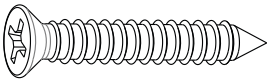

TORNILLO ARMADOR 7x50 (C)
CANTIDAD: 28

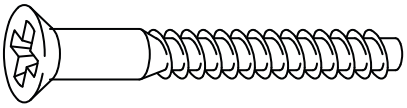

CLAVOS 8x20
CANTIDAD: 128

CONJUNTO MINI FIX
CANTIDAD: 4

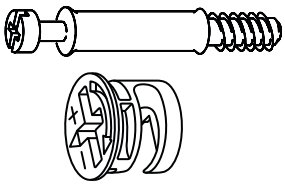

L PLASTICA
CANTIDAD: 6

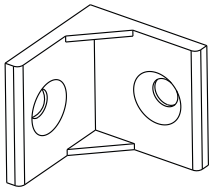

SOPORTE PERCHERO
CANTIDAD: 4

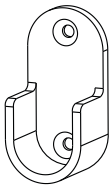

H VINCULANTE
CANTIDAD: 1

BISAGRA
CANTIDAD: 9

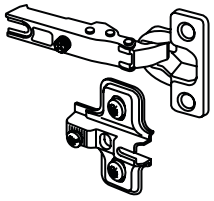

SOBRE DE COLA VINILICA
CANTIDAD: 2

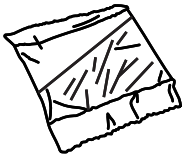

MANIJA CHICA
CANTIDAD: 2

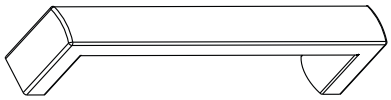

MANIJA GRANDE
CANTIDAD: 3

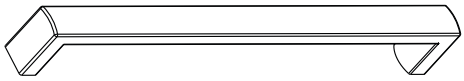

COLIZAS
CANTIDAD: 4

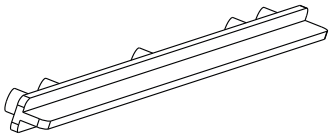

H VINCULANTE CORTO
CANTIDAD: 2

HERRAMIENTAS NECESARIAS NO PROVISTAS

1

Encolar los agujeros (10) para luego colocar las colizas de los cajones. Colocar las bases de las bisagras y atornillar. Realizar paso en costado izquierdo (CI) y costado derecho (CD).

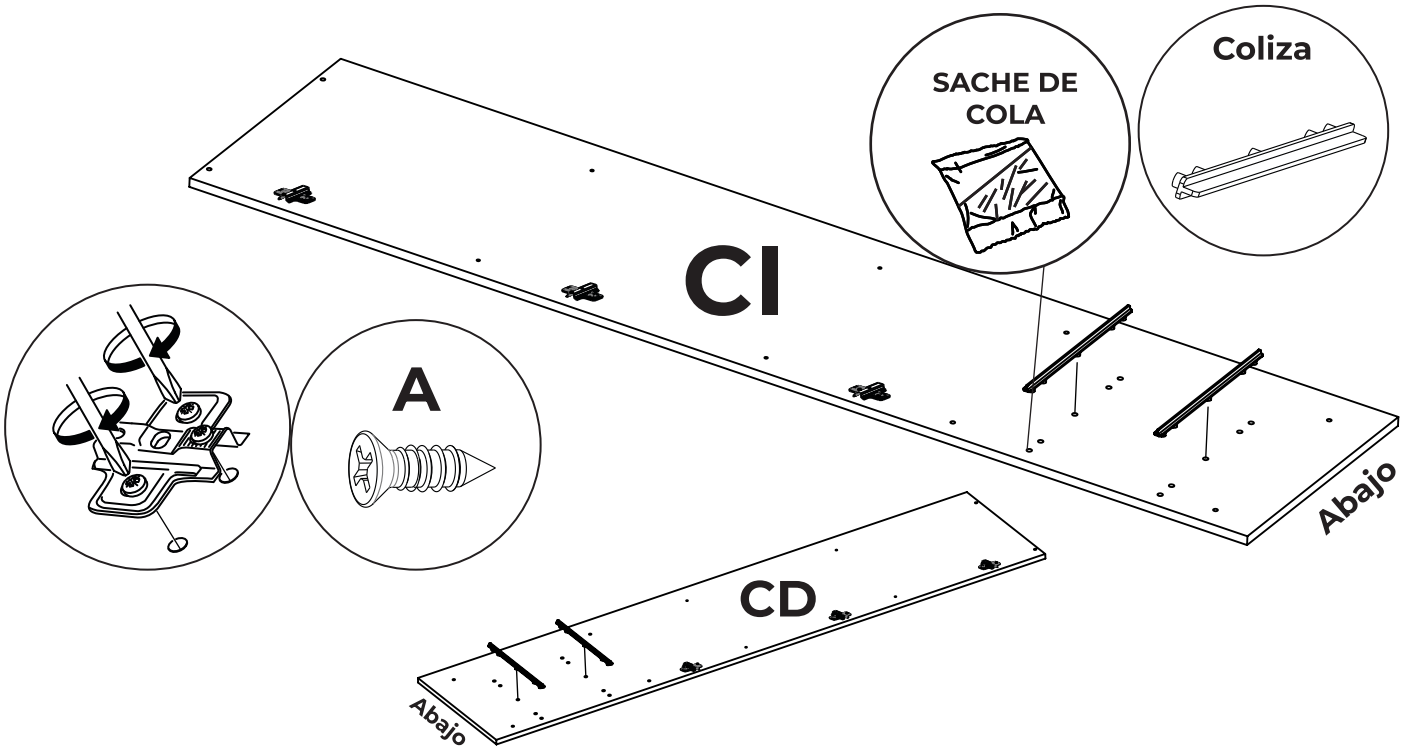

2

Colocar en el divisor vertical izquierdo las colizas plásticas en la parte inferior de la pieza. Encolar los agujeros (10) previamente.

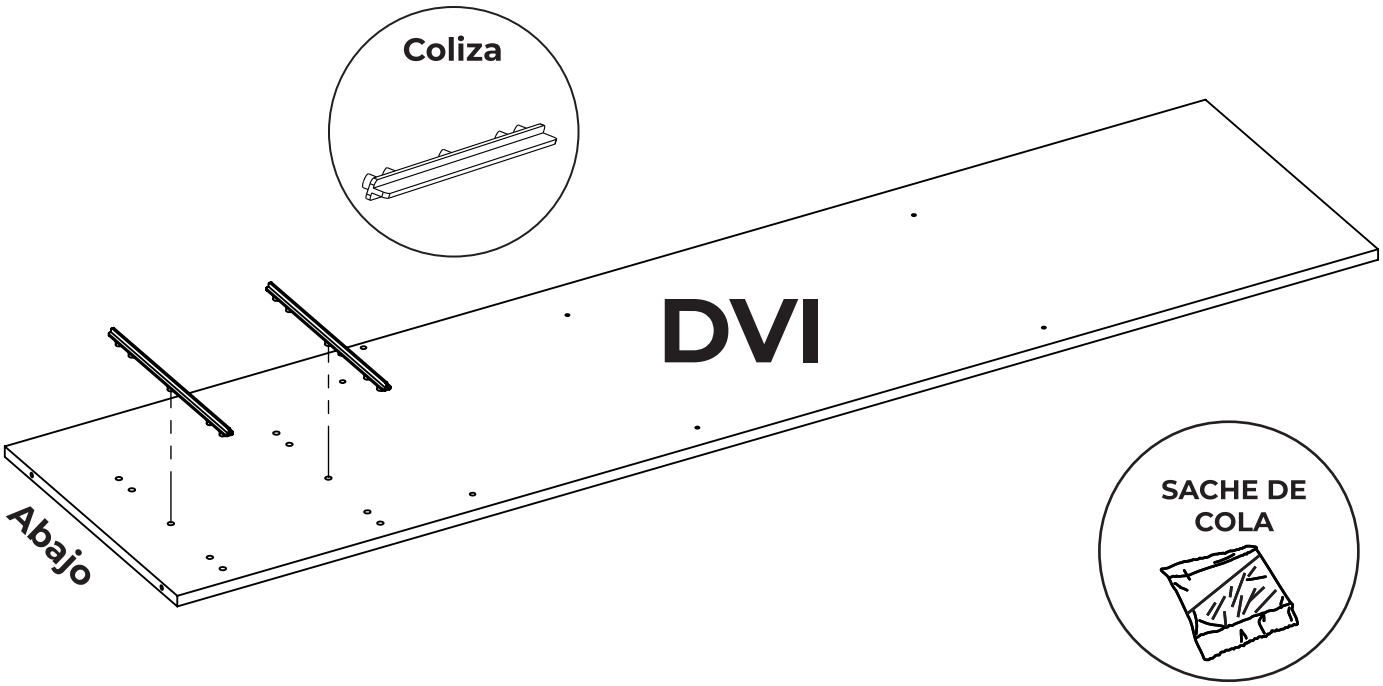

3 Luego del otro lado de la pieza del divisor vertical izquierdo colocar las bases de las bisagras y el soporte de perchero.

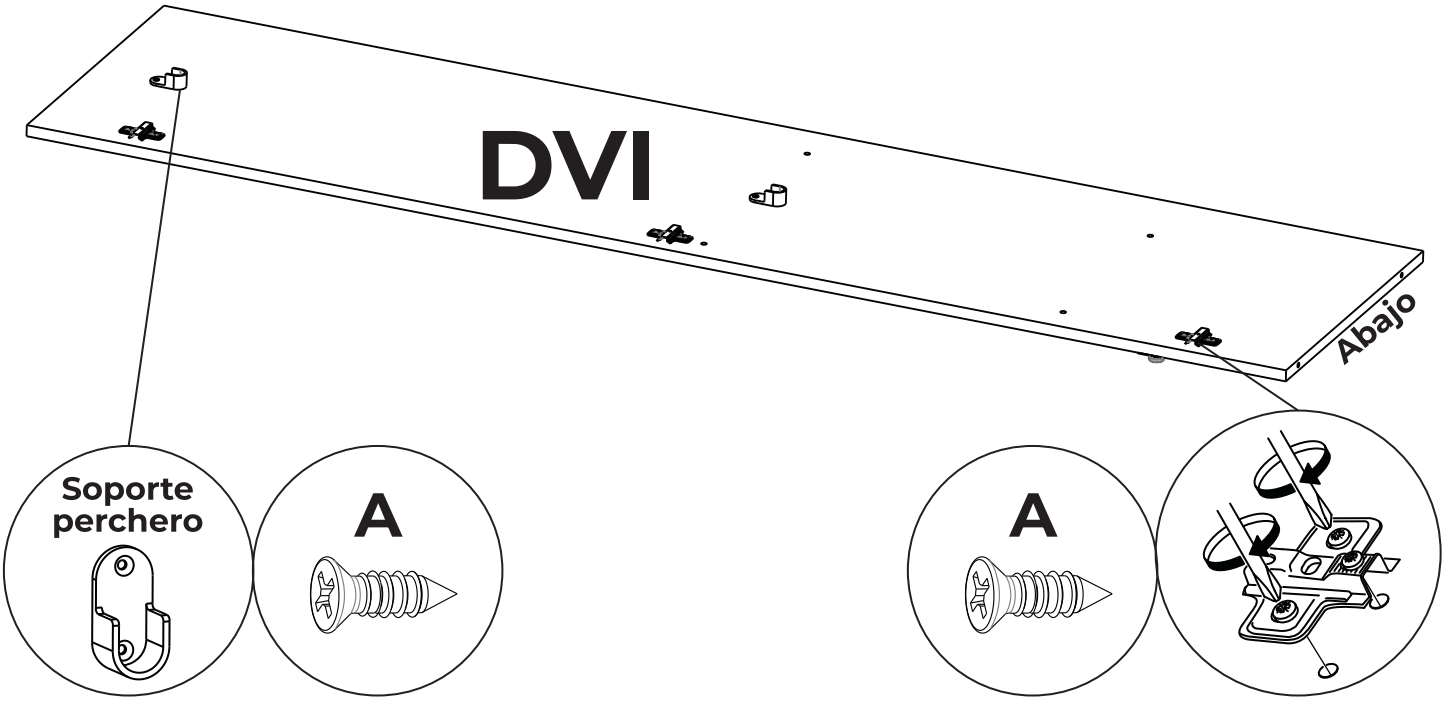

4 Armar la estructura del mueble como se muestra a continuacion sos los tornillos correspondientes.

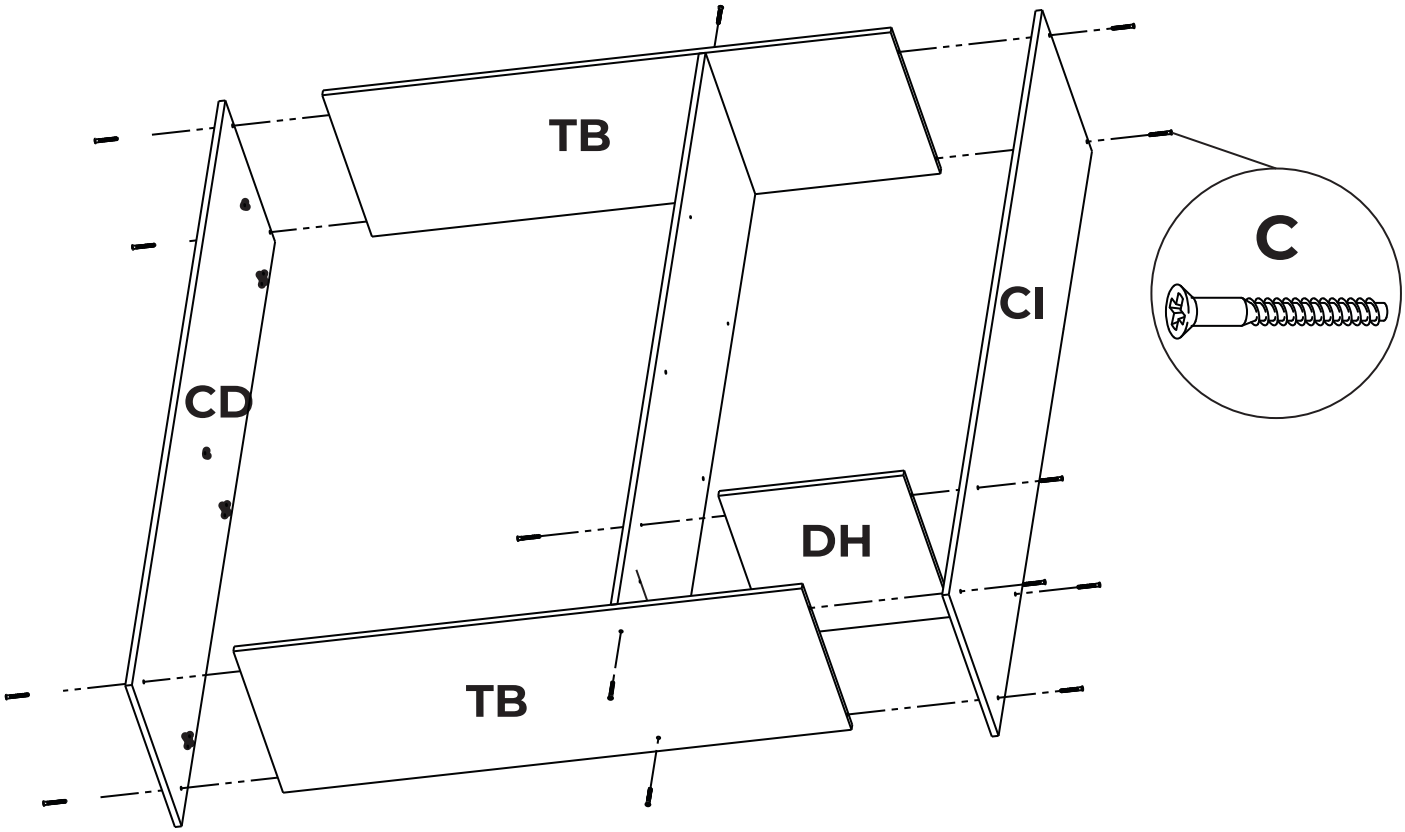

5

Colocar la faja (FA) atornillando como se muestra a continuacion para luego centrar los fondos (FO) y clavar, colocando un clavo cada 10cm aproximadamente.

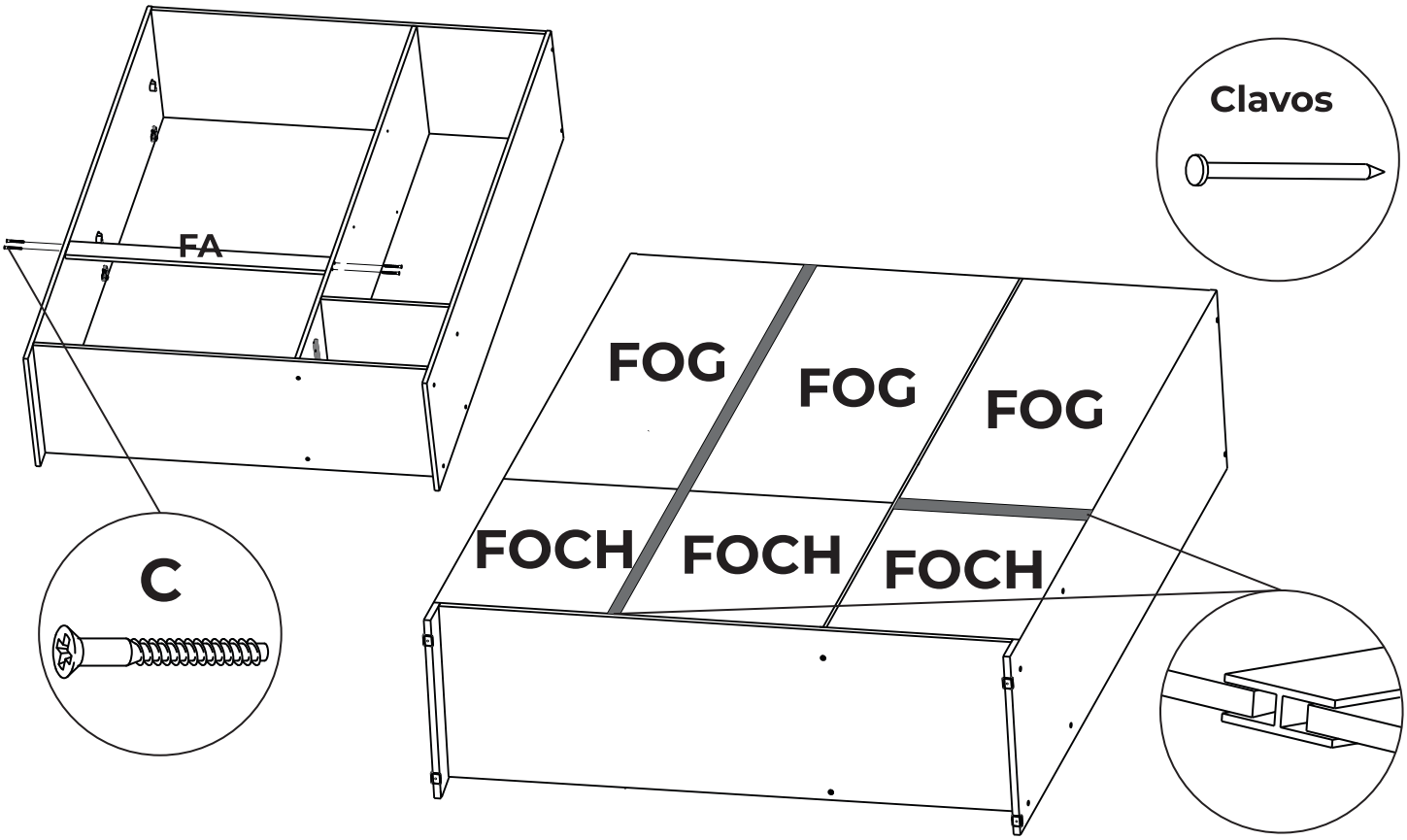

6

Colocar las escuadras plasticas sobre el zocalo (Z) a la distancia indicada a continuacion.

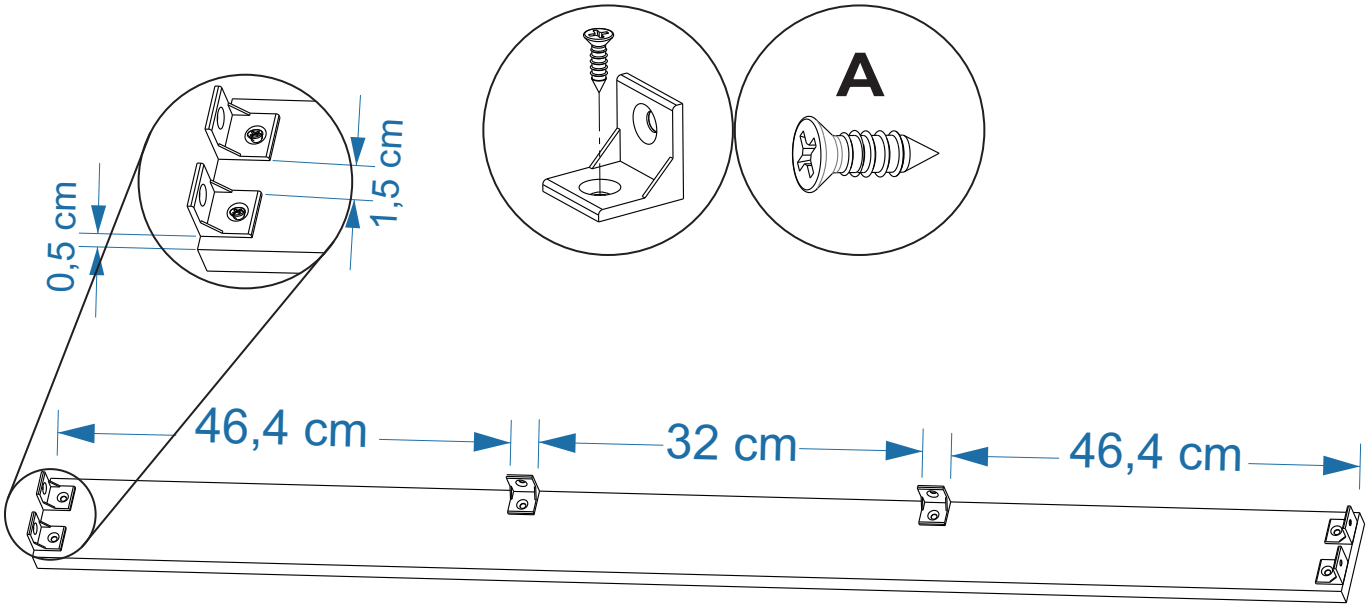

7

Colocar el zocalo (Z) en la estructura, atornillar las escuadras y clavar los regatones. Verificar que el zocalo no sobresalga por delante de los costados.

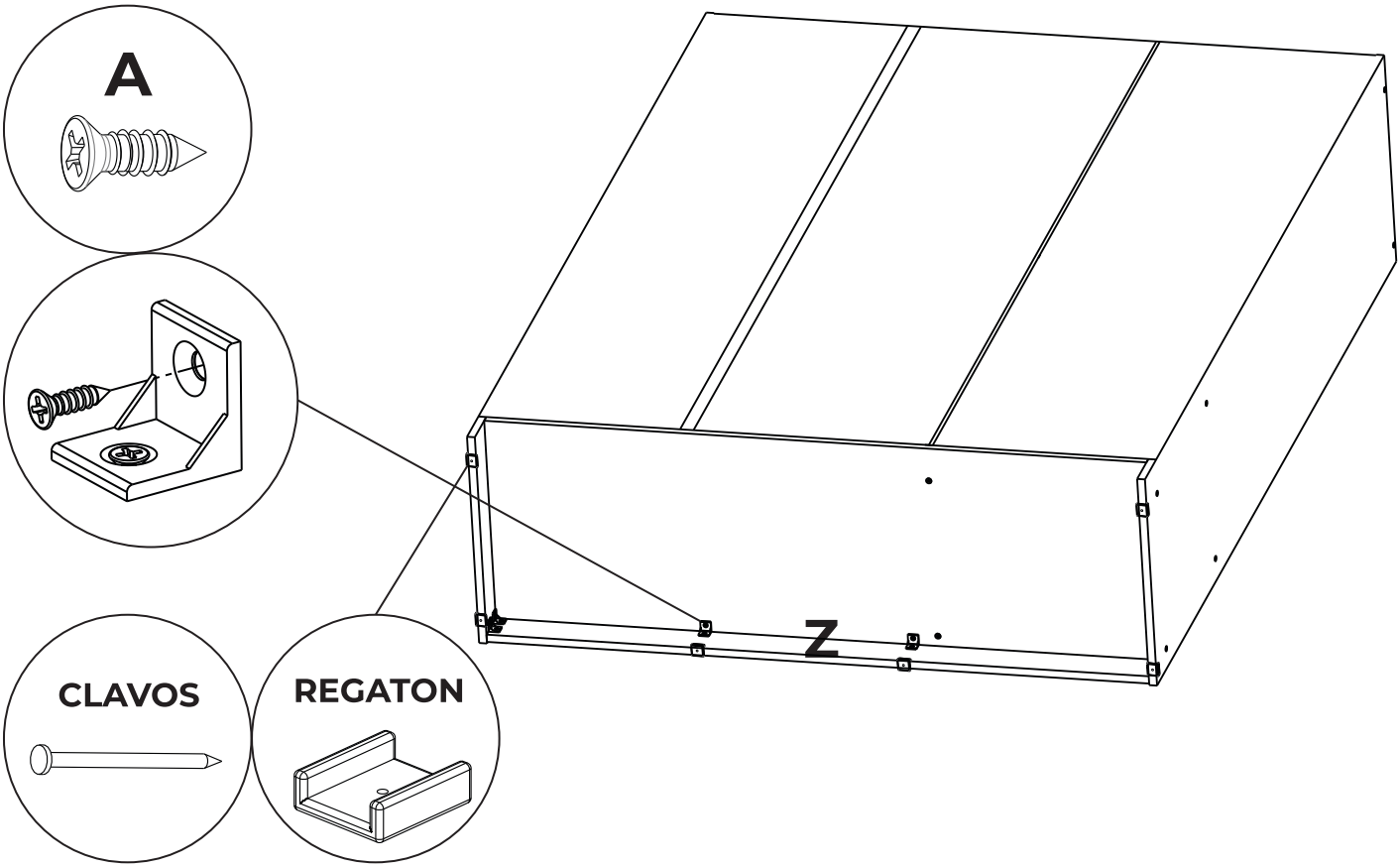

8

Armar el cajón como se muestra a continuación uniendo el frente cajón (FC), con los costados del cajón derecho e izquierdo (CCD) y (CCI) y éstos con el contra frente cajón (CFC). Luego colocar la manija con el tornillo correspondiente.

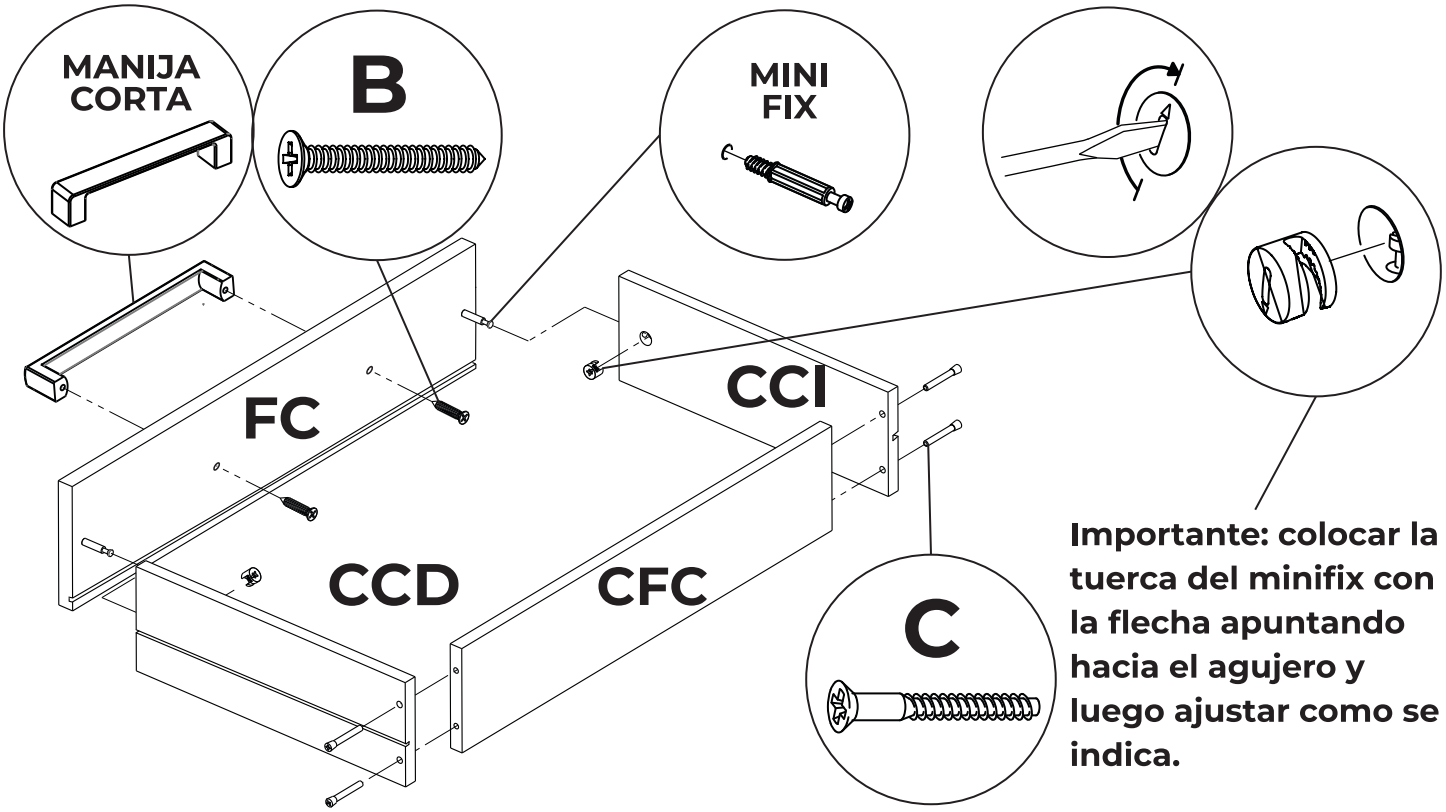

Importante: colocar la tuerca del minifix con la flecha apuntando hacia el agujero y luego ajustar como se indica.

9 Centrar el fondo de cajón (FOC) en el ensamblaje del cajón y clavar. Colocar un clavo cada 10cm aproximadamente.

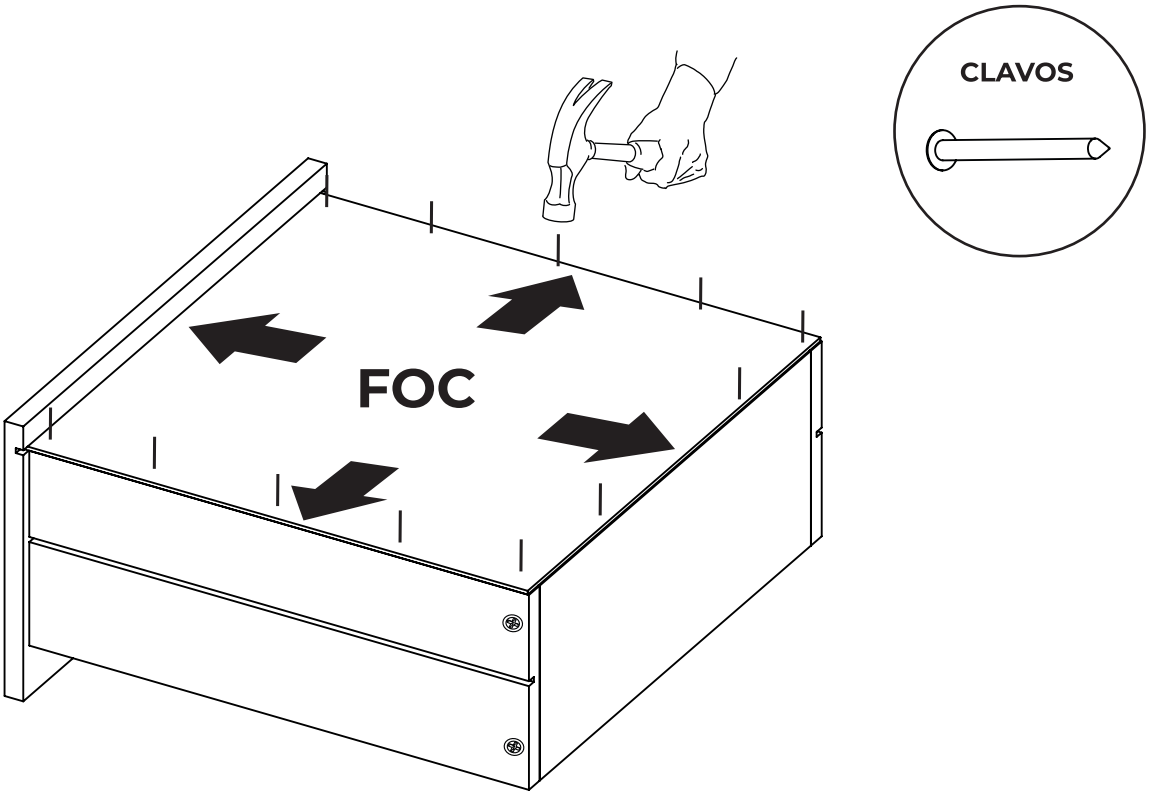

10 Colocar las bisagras en las puertas y atornillar.

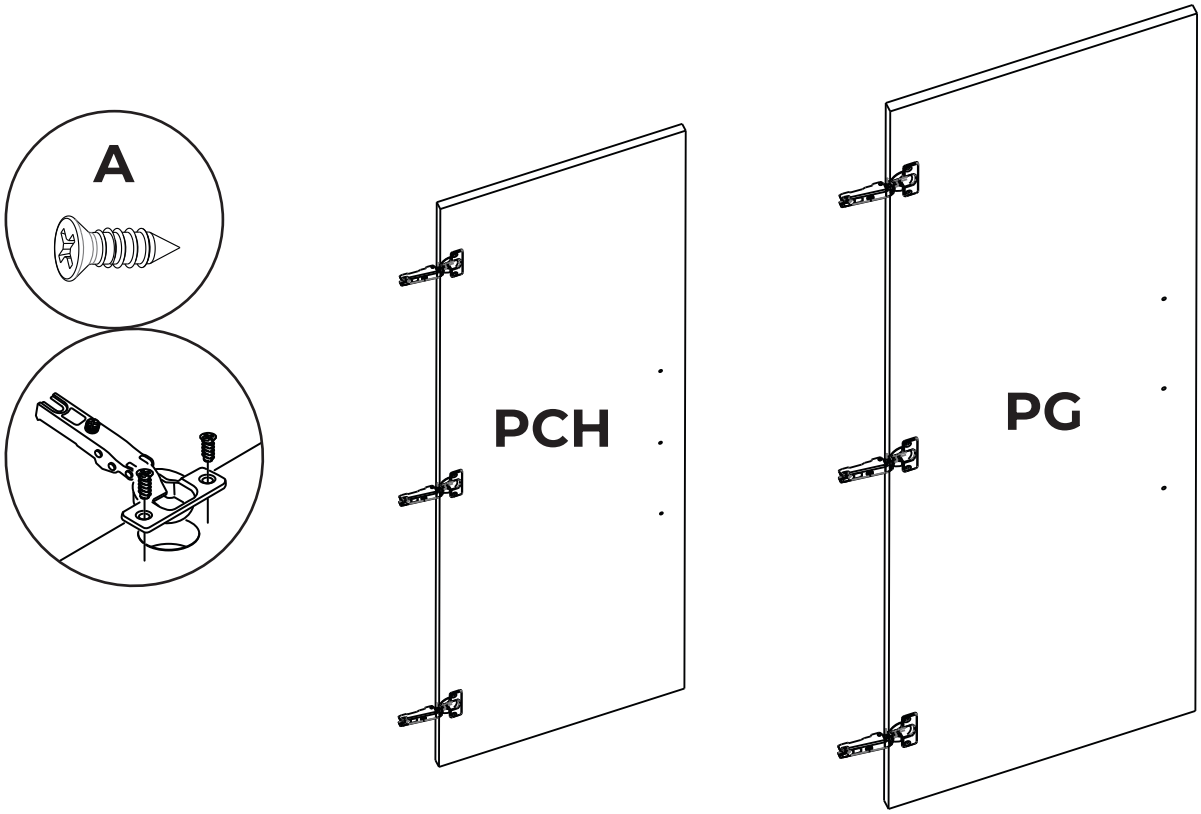

11 Colocar las bisagras en las puertas

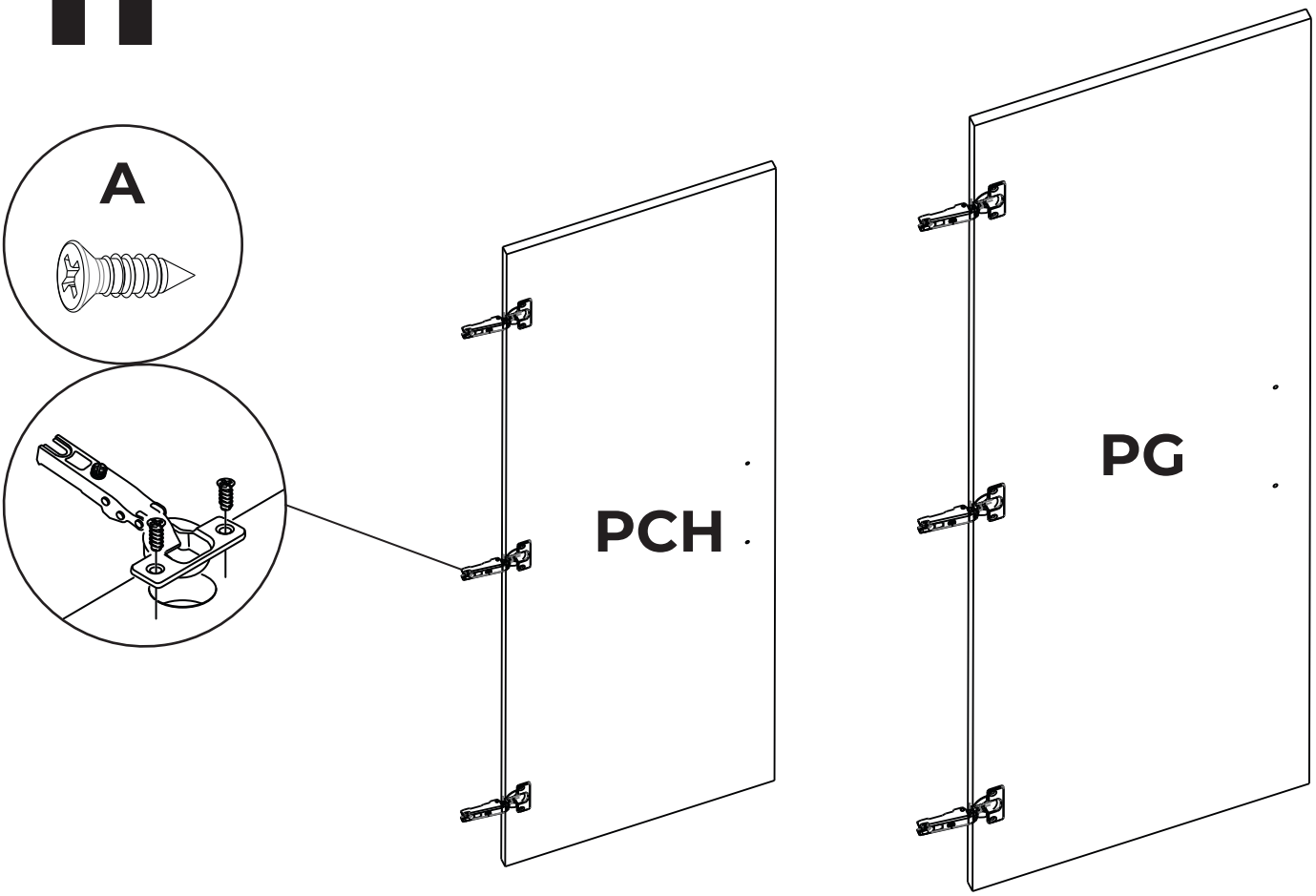

12 Colocar los soportes de estantes para luego apoyar los estantes (E) y luego colocar el perchero en el soporte de perchero.

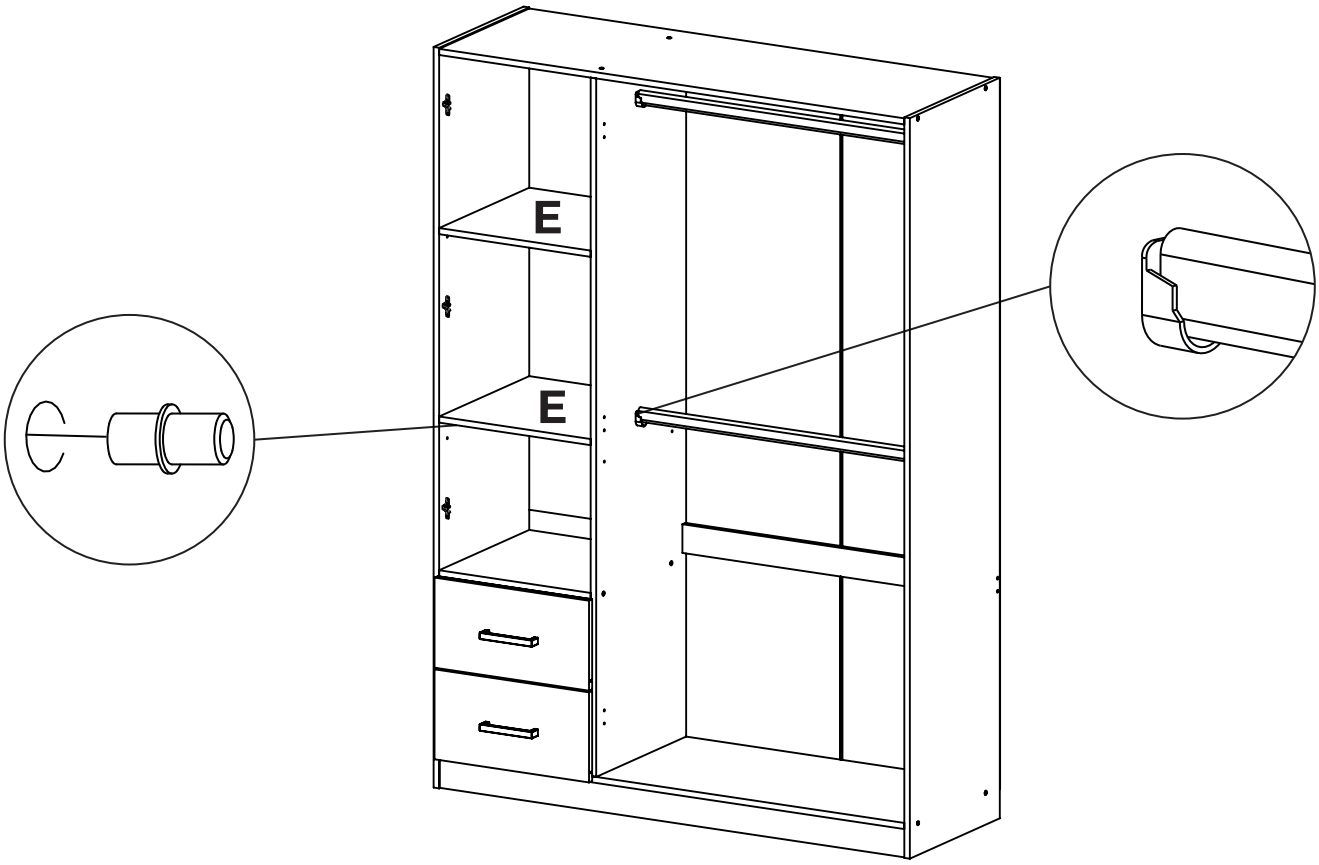

13 Colocar las puertas en el mueble y luego las manijas grandes en las puertas, utilizando los agujeros y sus tornillos correspondientes.

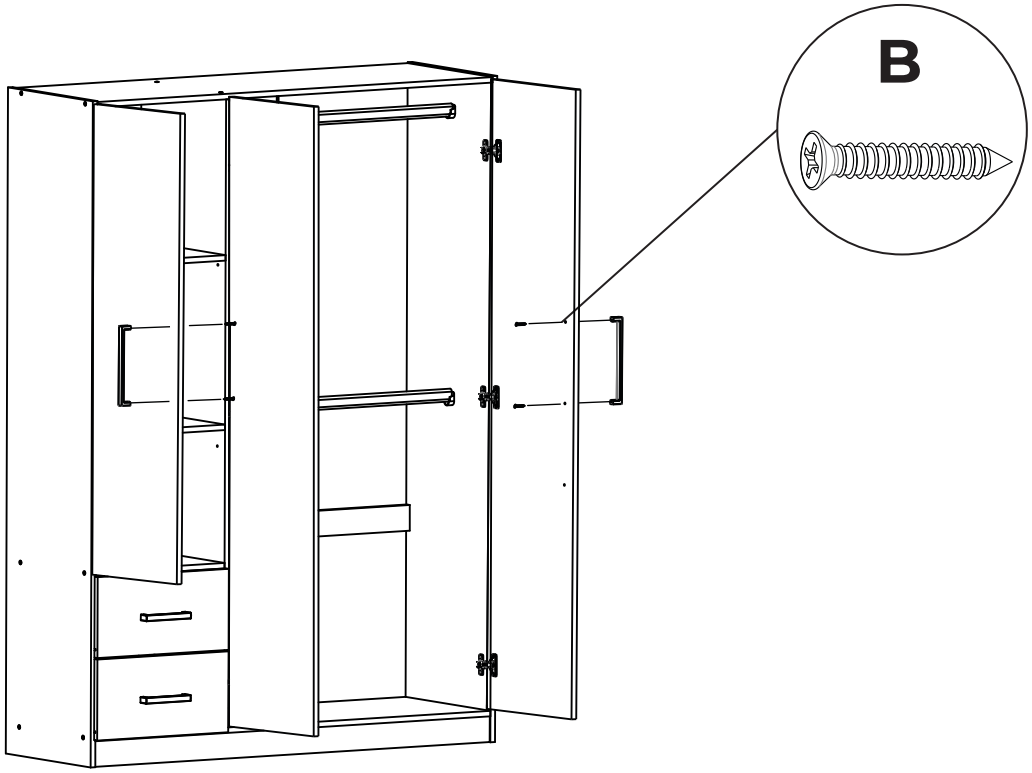

Regulación de bisagras

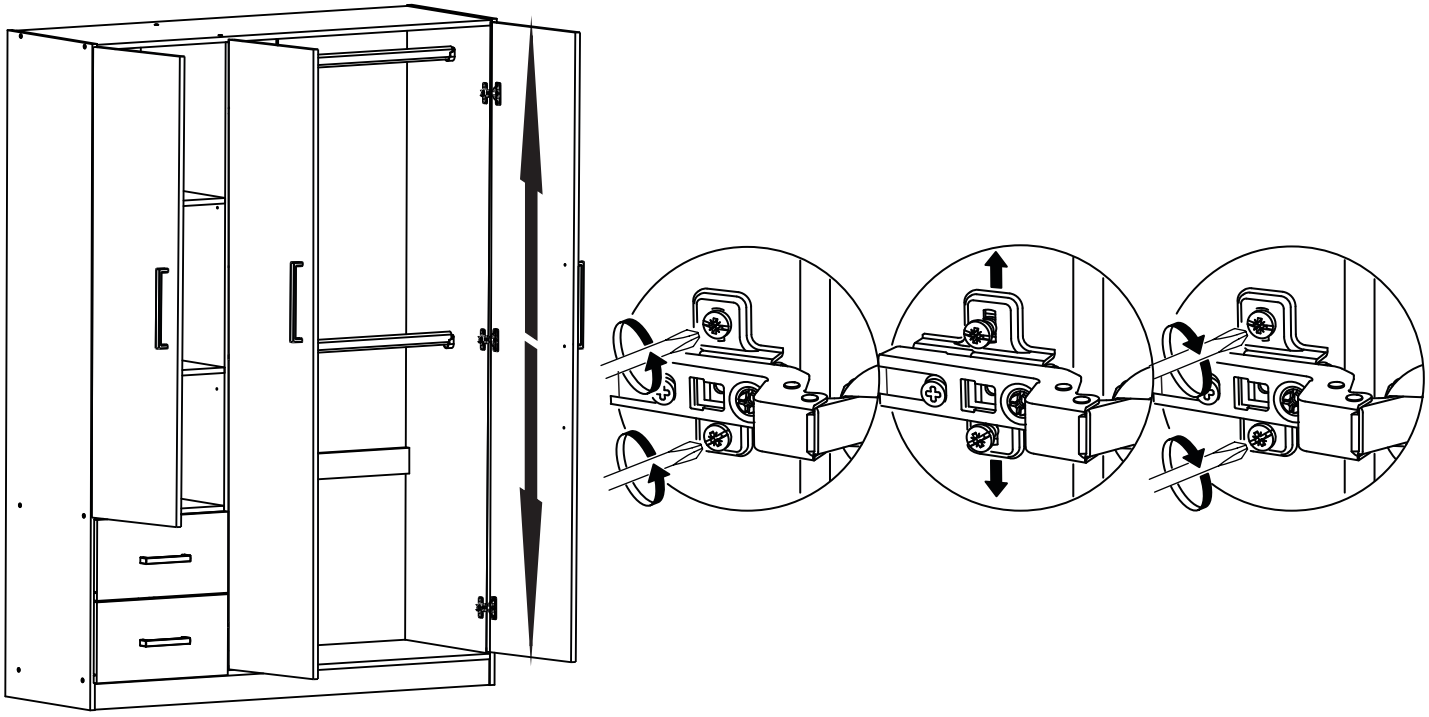

Regulación de bisagras

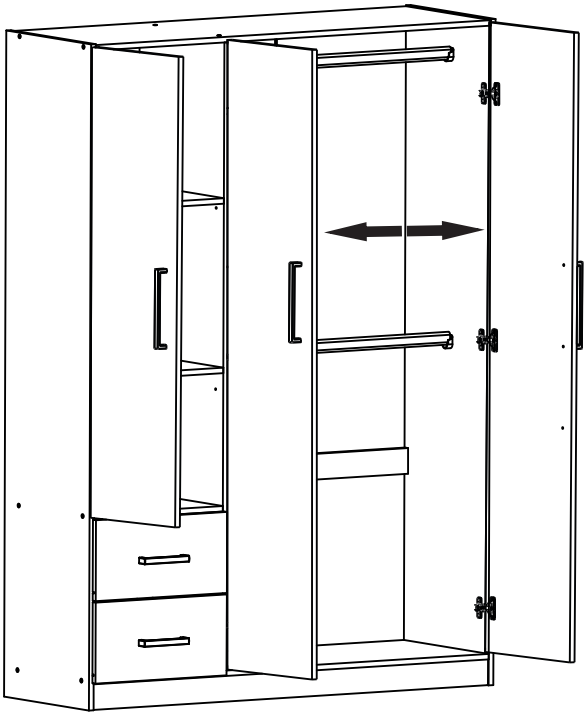

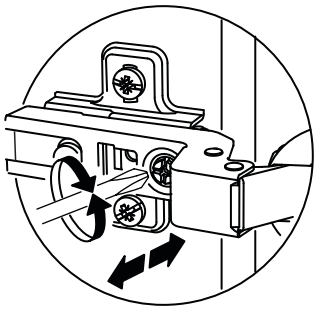
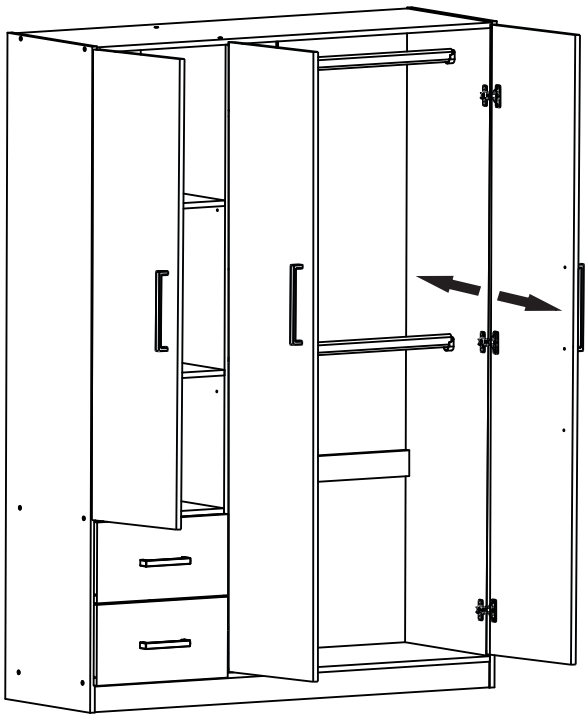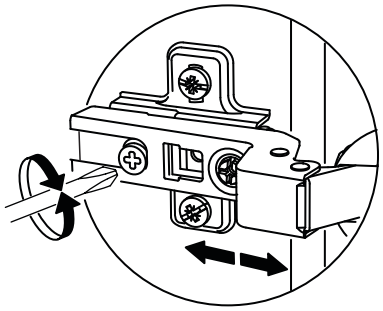
Regulación de bisagras