MESA OSLO

Instructivo de Armado
MRE120 - 140

DIELFE®
Fabricamos tu mueble

Rev. 4-15/06/2023

ESCANEA Y MIRA EL VIDEO DE ARMADO

posventa@dielfe.com.ar
dieflemuebles
www.facebook.com/dielfe
dielfemuebles

www.dielfe.com.ar
Industria Argentina

COMPONENTES

TAPA (T)
CANTIDAD: 1

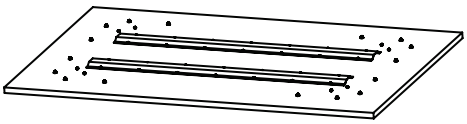

PATA (P)
CANTIDAD: 4

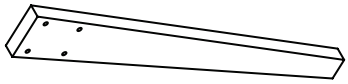

ANCLAJE METALICO IZQUIERDO
CANTIDAD: 4

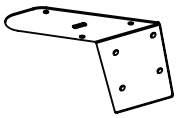

ANCLAJE METALICO DERECHO
CANTIDAD: 4

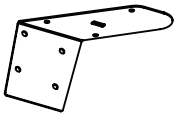

OMEGA (O)
CANTIDAD: 2

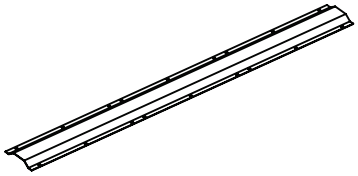

HERRAJES

TORNILLO 4 X 16 (A)
CANTIDAD: 24

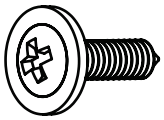

REGATON
CANTIDAD: 4

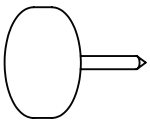

INSERTO PLASTICO
CANTIDAD: 16

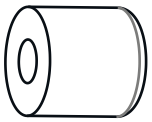

BULON HEXAGONAL (B)
CANTIDAD: 16

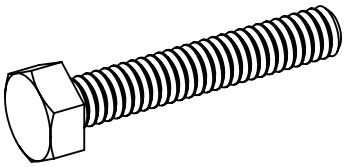

TUERCA HEXAGONAL (C)
CANTIDAD: 16

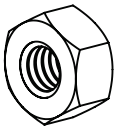

TORNILLO 3,5x12 (B)
CANTIDAD: 36

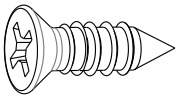

HERRAMIENTAS NECESARIAS NO PROVISTAS

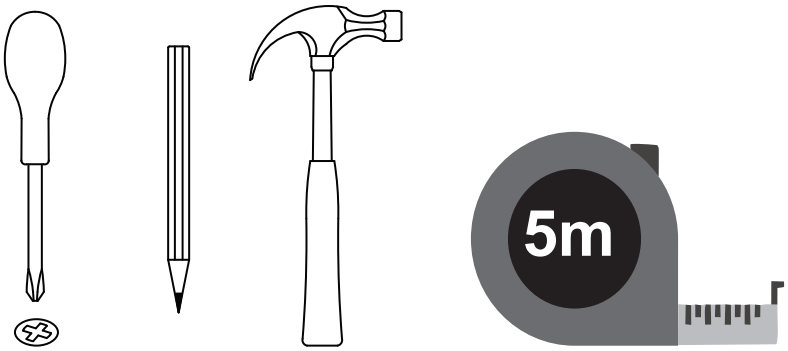

1 Colocar los regatones plasticos ayudandose con un martillo en el extremo inferior de la pata como se muestra en la imagen de abajo.

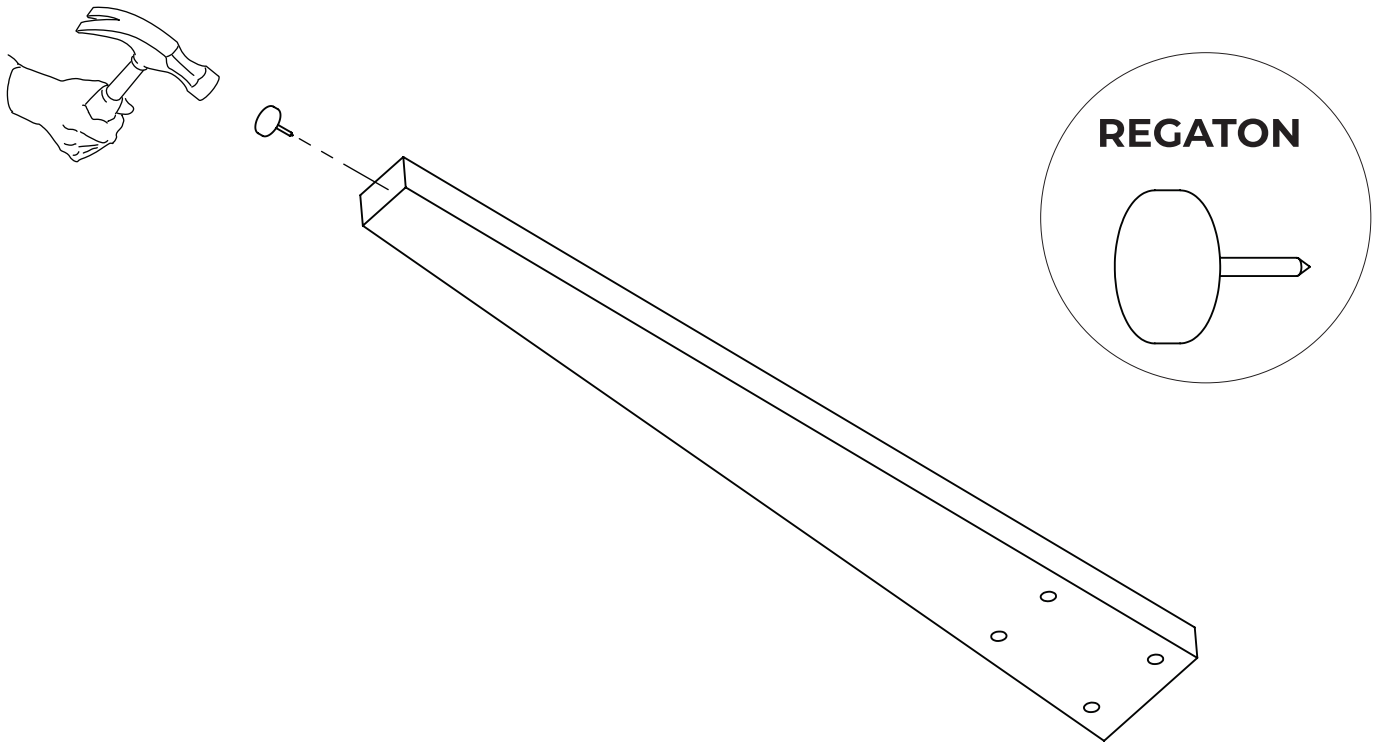

2 Ensamblar la pata con ambos anclajes (izquierdo y derecho) utilizando los bulones hexagonales y las tuercas como se muestra en la imagen de abajo.

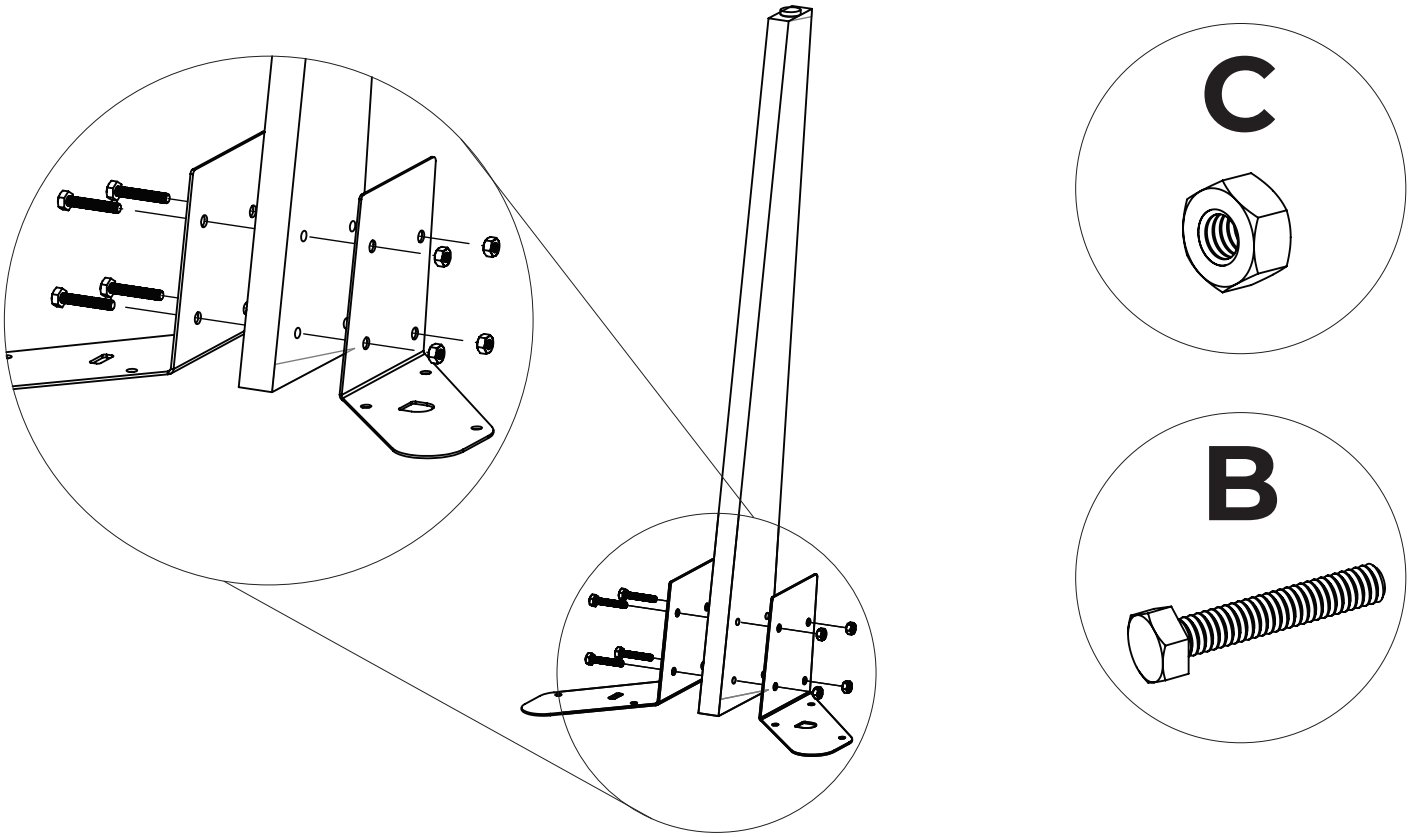

3

***IMPORTANTE: EN CASO DE TENER LA MESA DE 120CM SEGUIR LAS MEDIDAS INDICADAS EN LA PRIMERA IMAGEN, CASO CONTRARIO USAR LAS DE LA SEGUNDA IMAGEN*.**

Colocar la omega en la parte inferior de la tapa asegurandose de que respete las distancias graficadas a continuación. Atornille suavemente los 2 tornillos de las puntas y luego los 2 que corresponden al otro extremo. Luego de alinear posición de la pieza puede atornillar los tornillos restantes y finalmente ajustar los de los extremos.

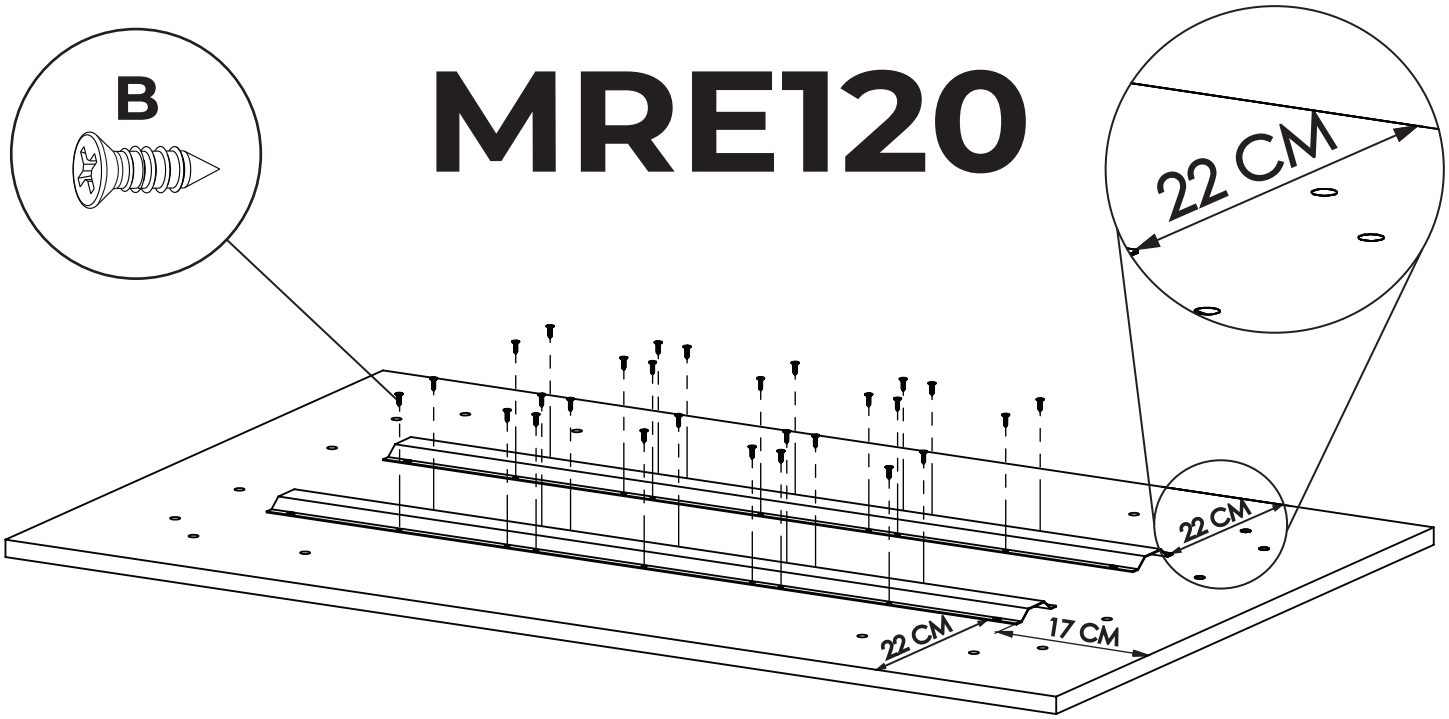

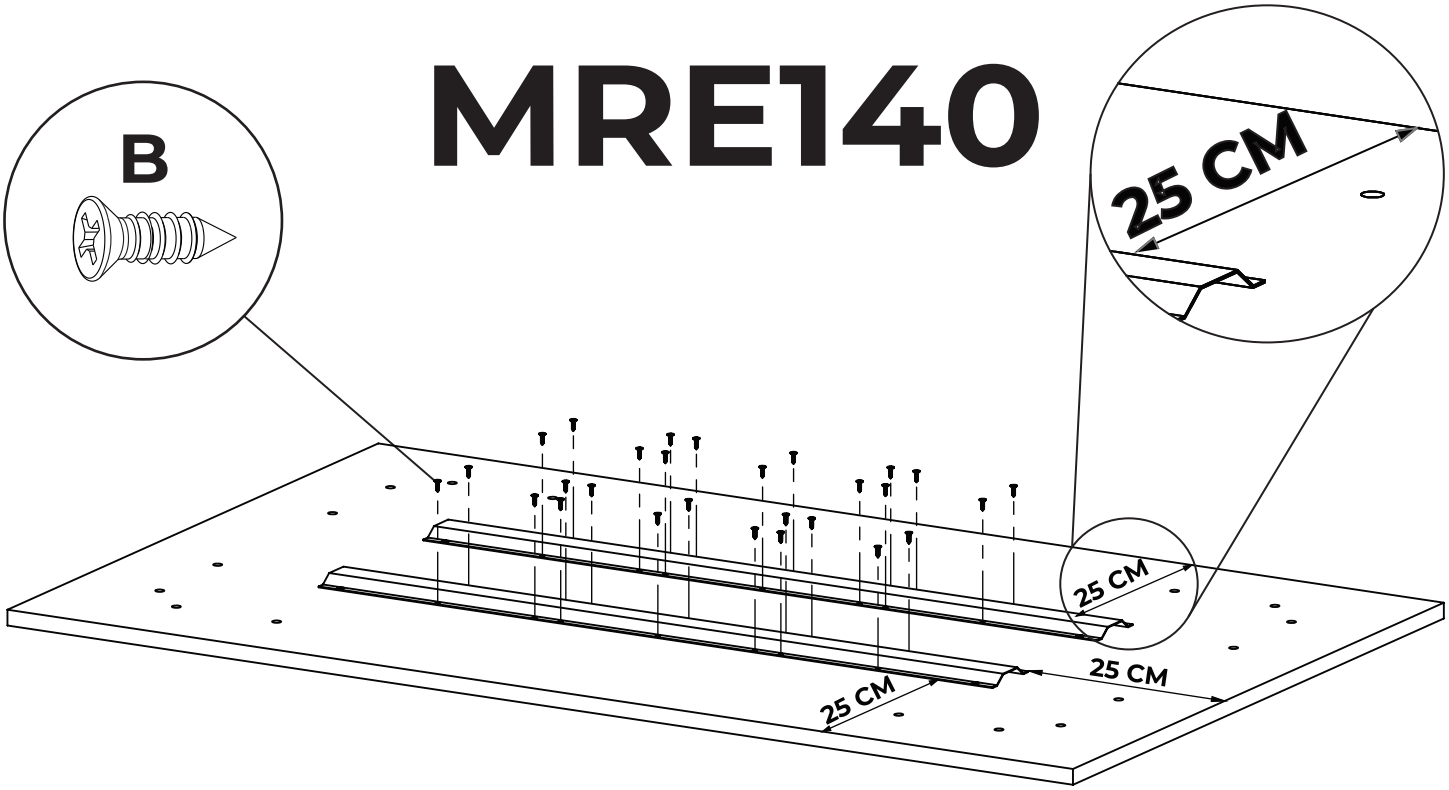

4 Colocar los insertos plásticos en los orificios de la tapa (T) ayudandose con un martillo.

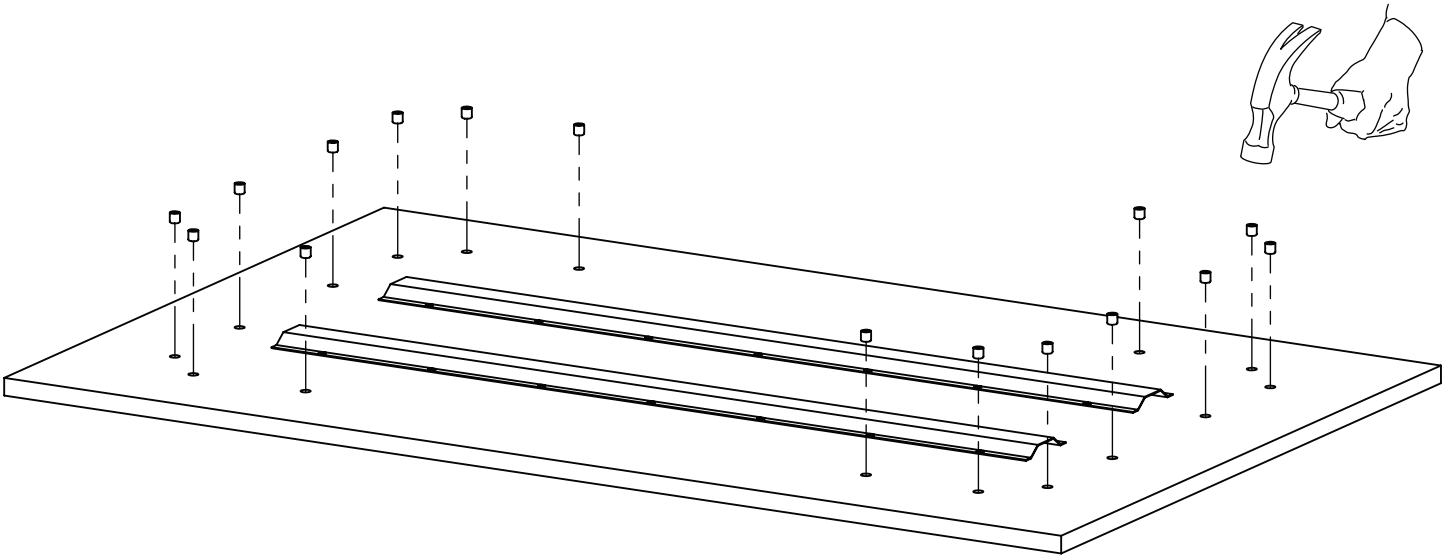
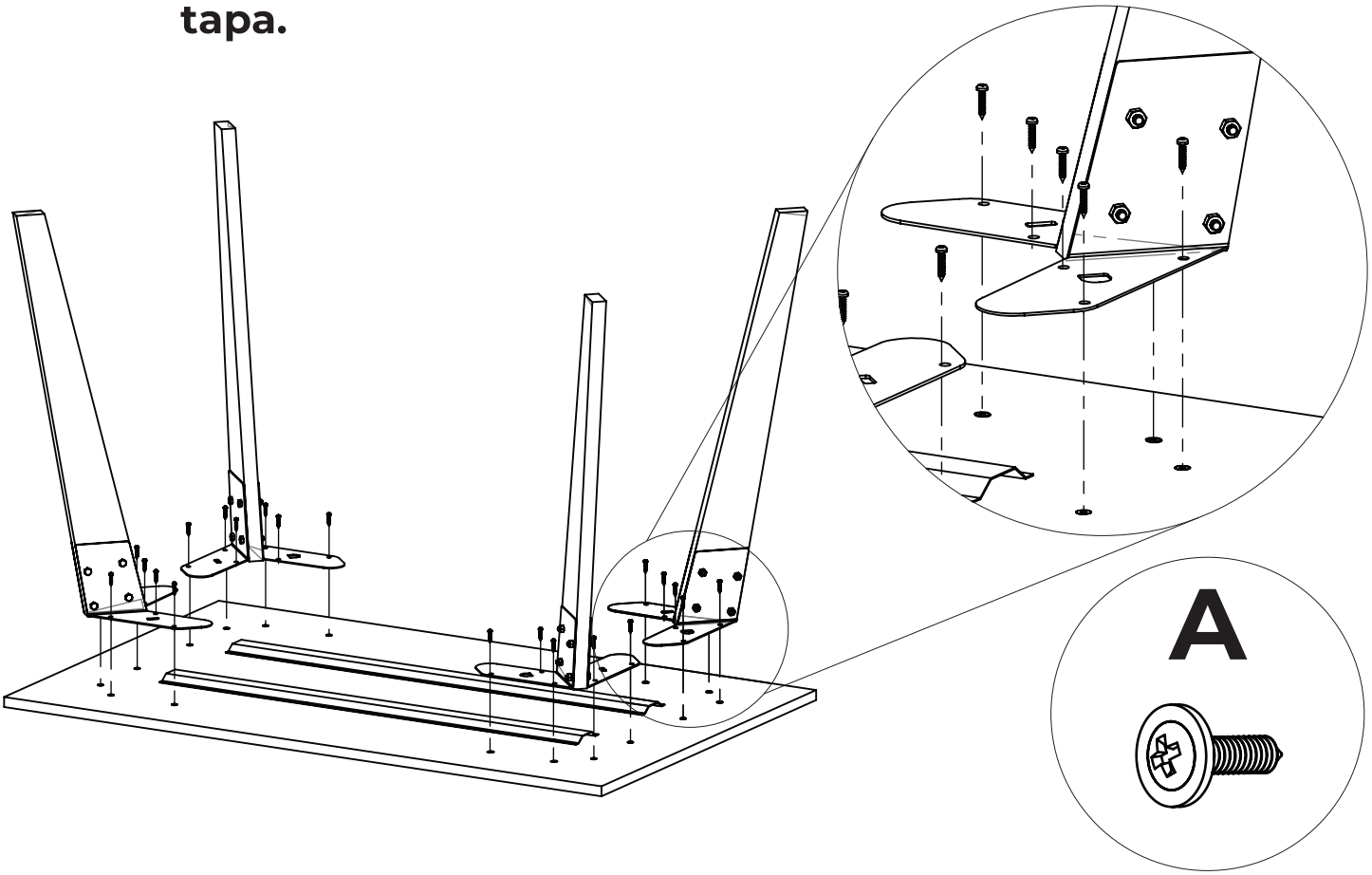
5 Atornillar las patas a la mesa haciendo coincidir 4 (4 de 6) de los agujeros de la pata con los 4 orificios de la tapa.