MUEBLE PARA MICROONDAS

Instructivo de Armado

MCR060

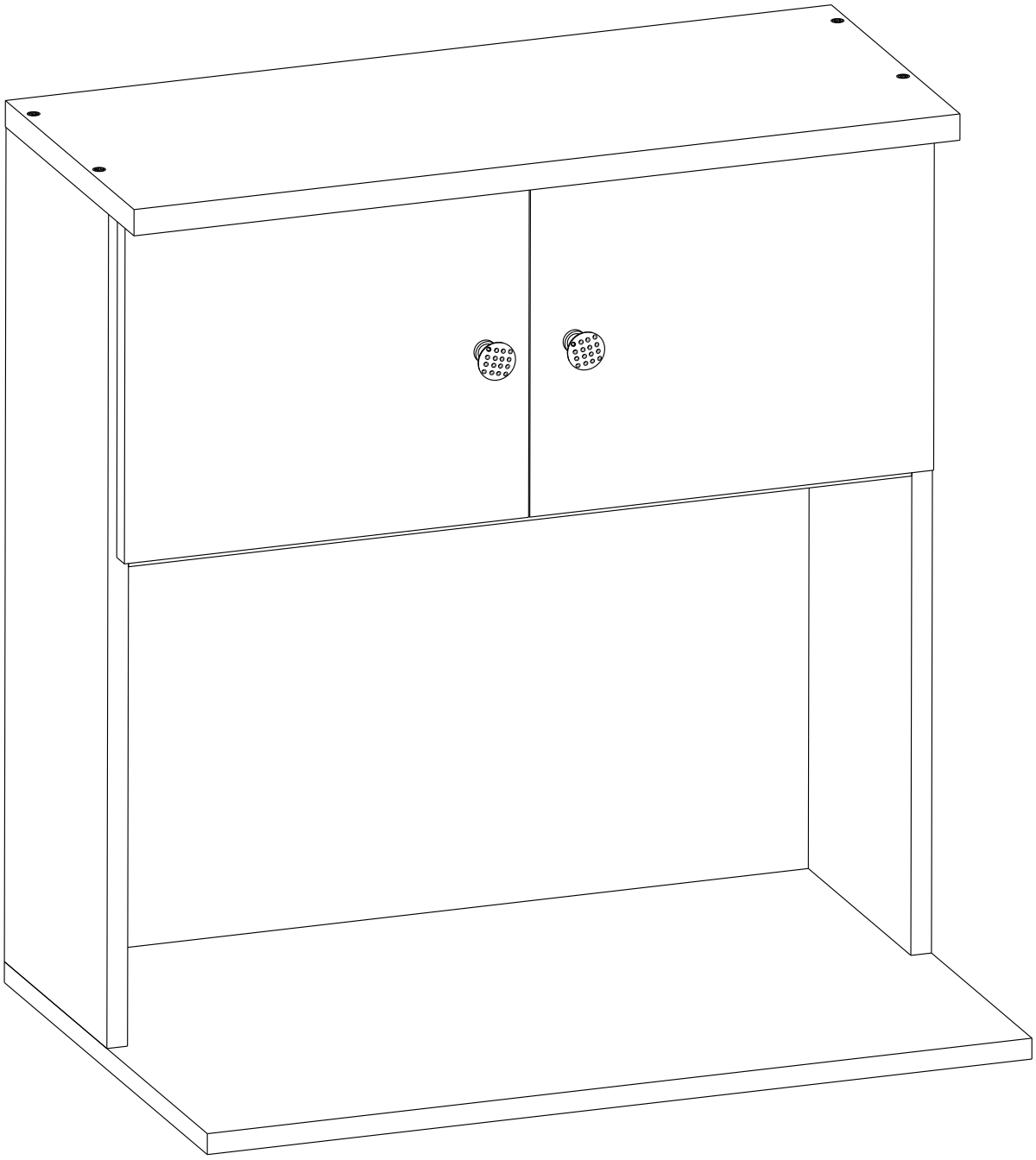

DIELFE®
Fabricamos tu mueble

Rev. 4-23/08/2023

ESCANEA Y MIRA EL VIDEO DE ARMADO

posventa@dielfe.com.ar
dieflemuebles
www.facebook.com/dielfe
dielfemuebles

www.dielfe.com.ar
Industria Argentina

COMPONENTES

BASE (B)
CANTIDAD: 1

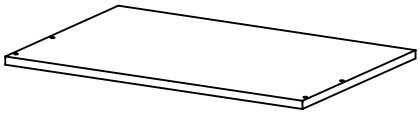

COSTADO DERECHO (CD) CANTIDAD: 1

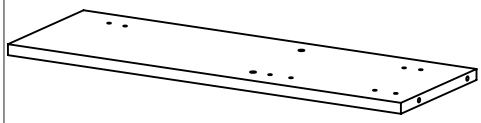

COSTADO IZQUIERDO (CI) CANTIDAD: 1

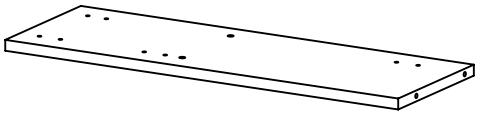

DIVISOR HORIZONTAL (DH) CANTIDAD: 1

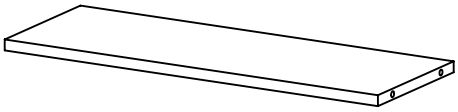

FONDO (FO) CANTIDAD:1

PUERTA (P) CANTIDAD: 2

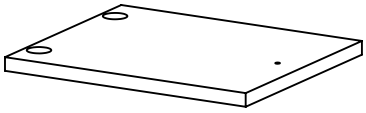

TAPA (T)
CANTIDAD: 1

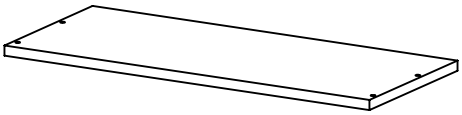

Nota: Los bordes pintados en gris hacen referencia a los filos de la melamina.

HERRAJES

TORNILLO 3,5x14 (A) **CANTIDAD: 16** 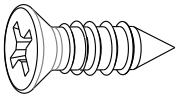	**TORNILLO 3,5x35 (B)** **CANTIDAD: 2** 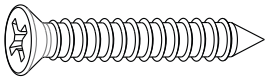	**TORNILLO ARMADOR 7x50 (C)** **CANTIDAD: 8** 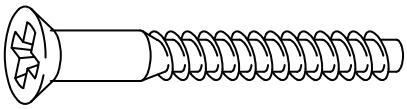
SOPORTE PARA COLCAR ALACENA **CANTIDAD: 2** 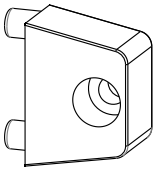	**SACHE COLA** **CANTIDAD: 1** 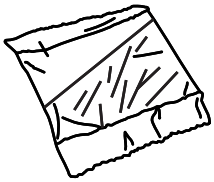	**CLAVOS 8x20** **CANTIDAD: 20** 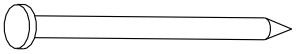
BISAGRA 26MM **CANTIDAD: 4** 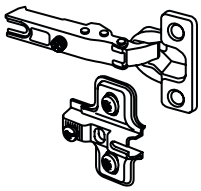	**TIRADOR PLASTICO** **CANTIDAD: 2** 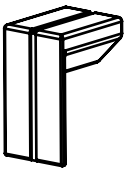	**TARUGO 8x30** **CANTIDAD: 4**

HERRAMIENTAS NECESARIAS NO PROVISTAS

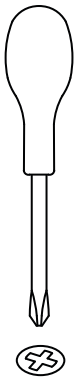

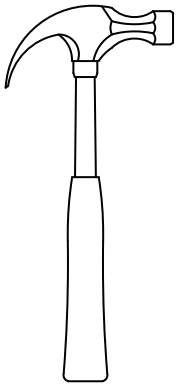

1

Colocar los soportes para colgar la alacena (SA) en los costados (CI-CD), previamente encolando los agujeros. Luego colocar los tarugos en el divisor horizontal (DH) para asi vincular con los costados. Previamente colocar cola vinilica en los agujeros que alojan los tarugos.

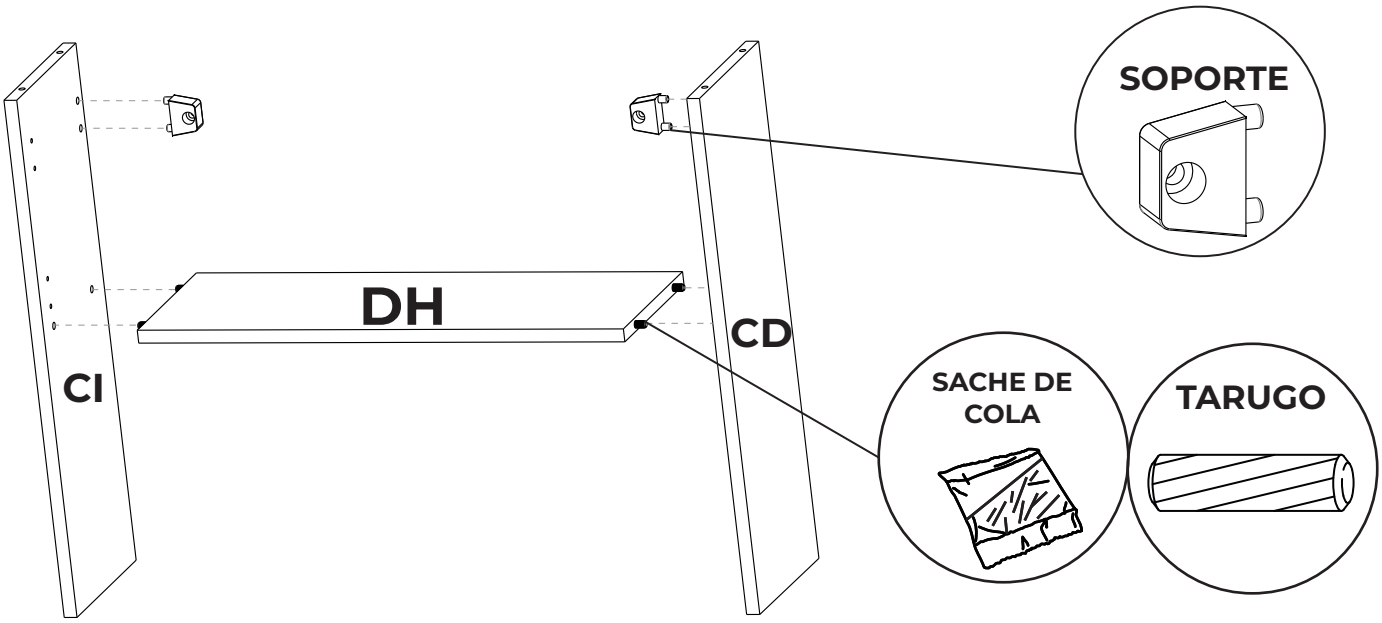

2

Vincular la base (B) y la tapa (T) con el ensamblaje con los tornillos correspondientes como se muestra a continuacion.

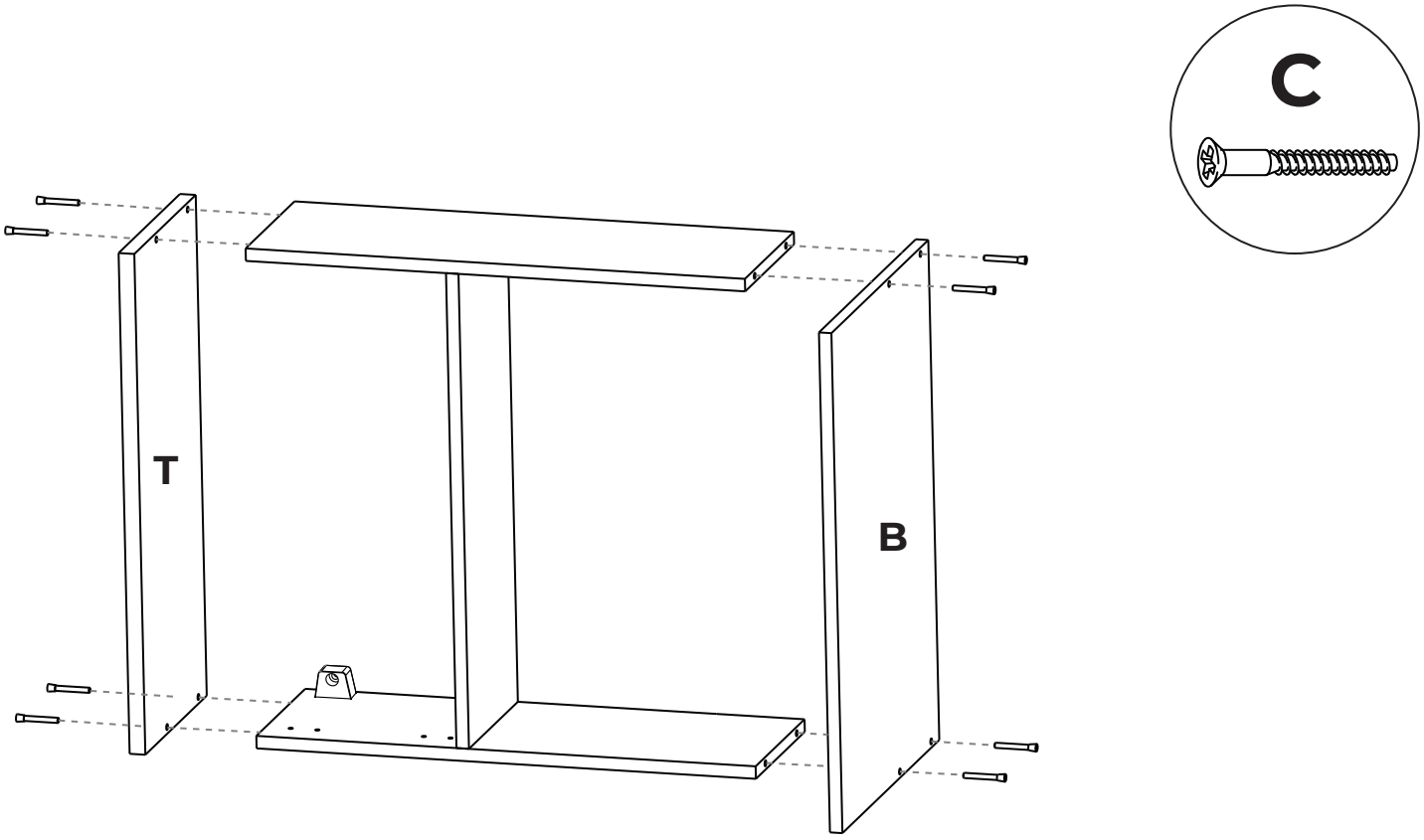

3 Centrar el fondo (FO) y clavar los clavos cada 10cm aproximadamente.

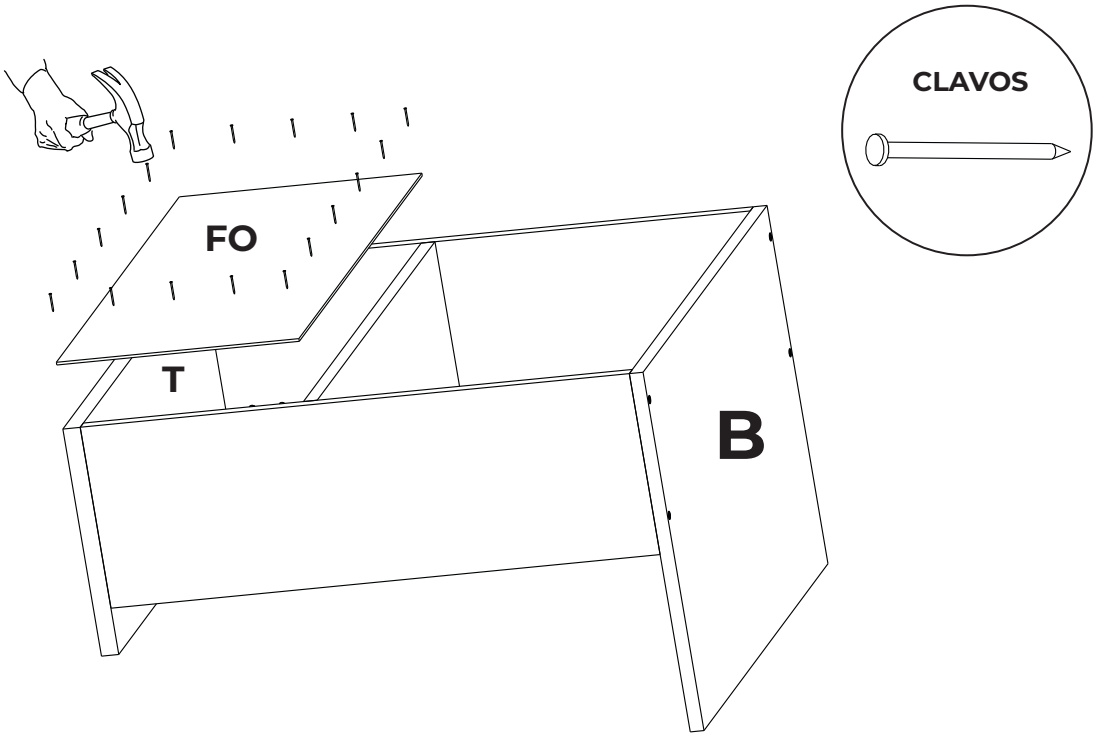

4 Colocar las bisagras en las puertas (P) y luegos los tiradores plasticos con los tornillos correspondientes.

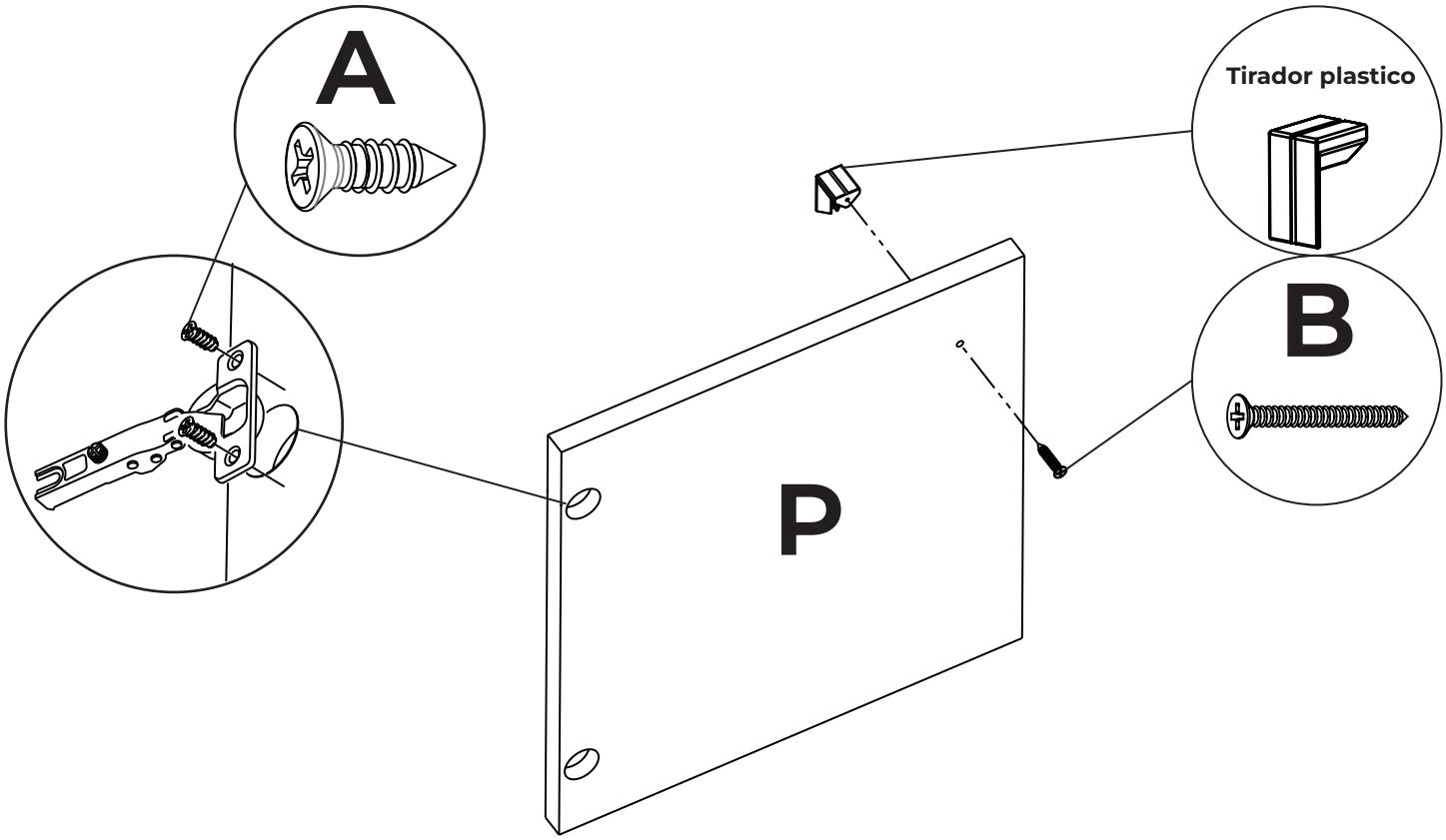

5 Colocar las bisagras en los costados (CI-CD) como se indica a continuacion con los tornillos correspondientes.

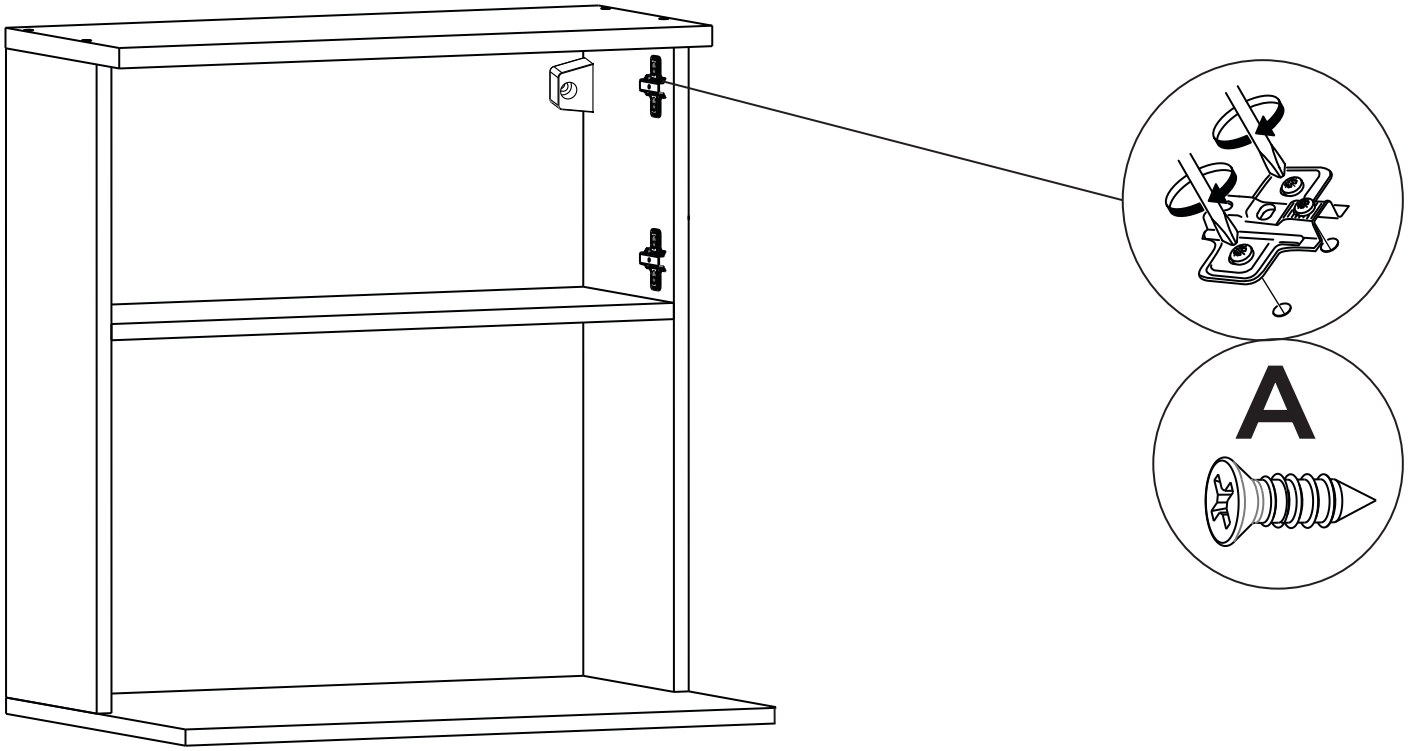

6 Colocar las puertas en el ensamblaje como se muestra a continuacion combinando las distintas partes de las bisagras.

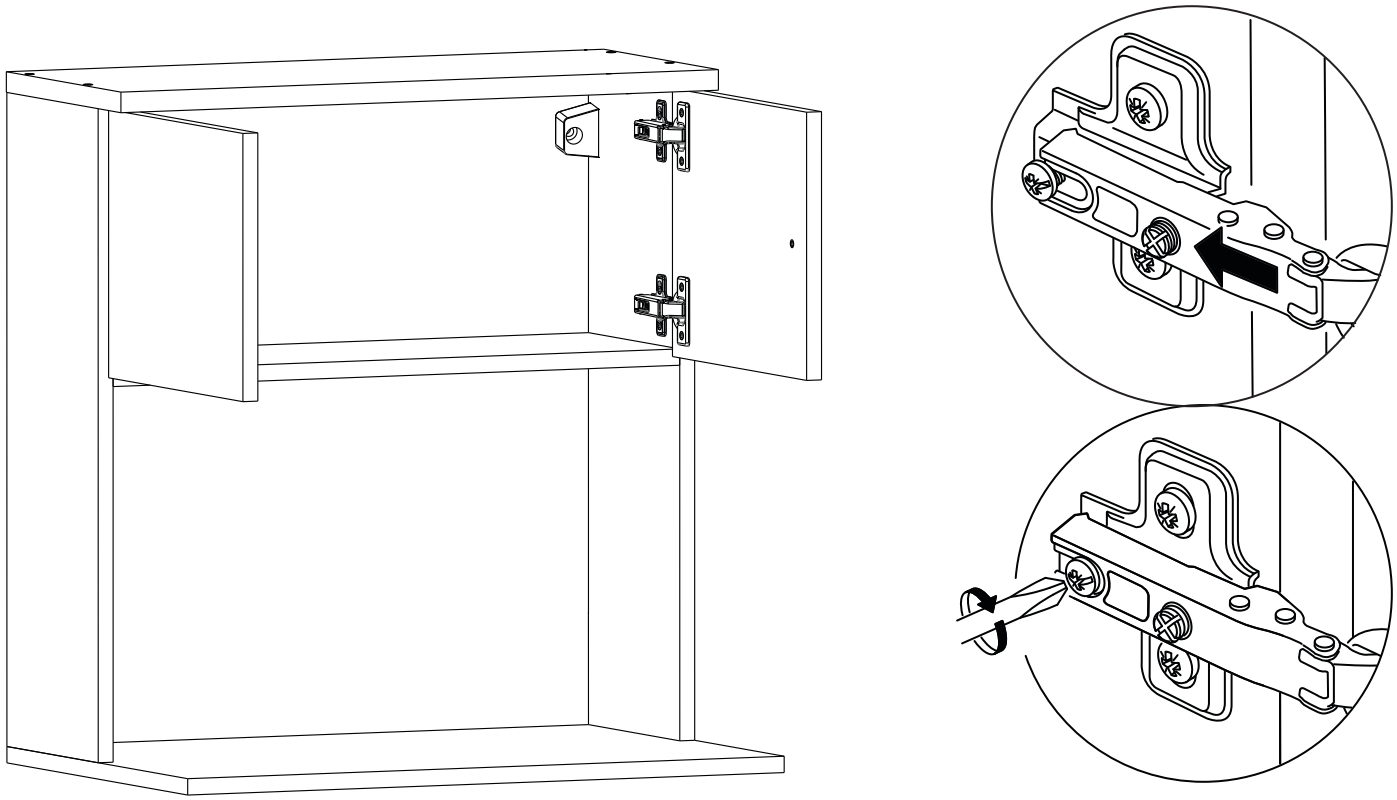

7 Colocar la alacena en la posicion deseada y atornillar a la pared con el tornillo correspondientes (no incluido en el herraje) dependiendo del tipo de pared. Luego colocar las tapas plasticas en los soportes.

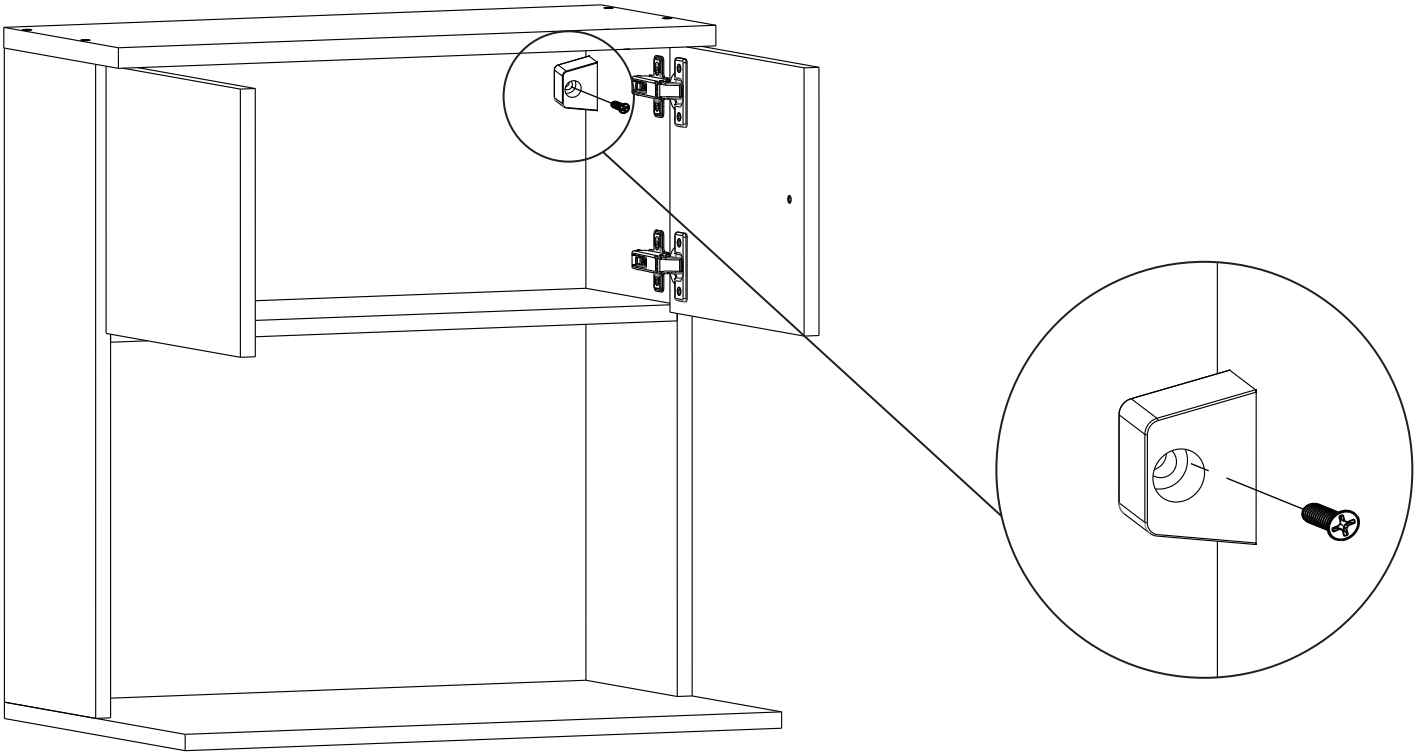
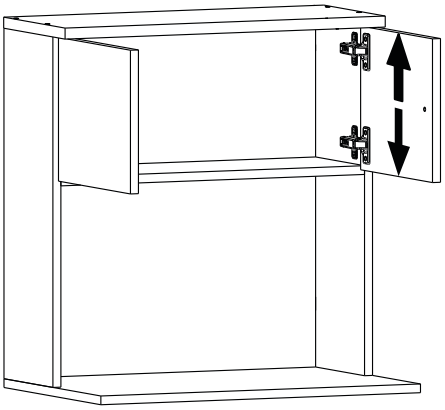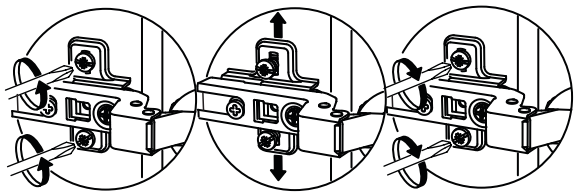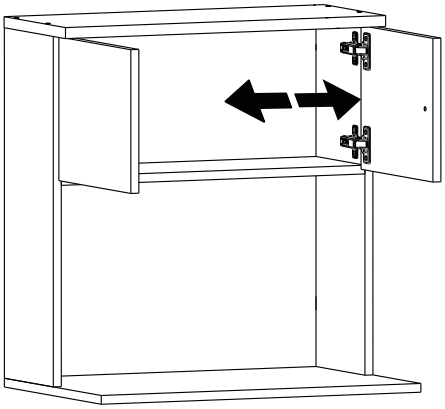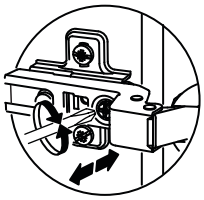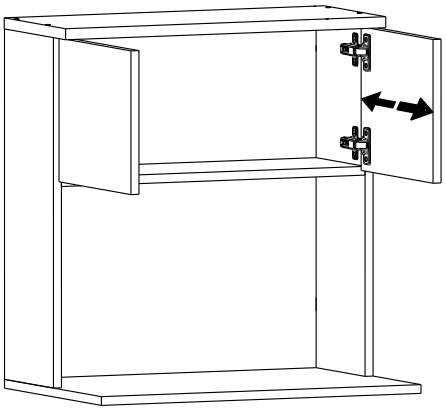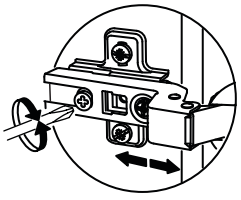
Regulacion de bisagras