BIBLIOTECA LINEA INDUSTRIAL

Instructivo de Armado

LE041

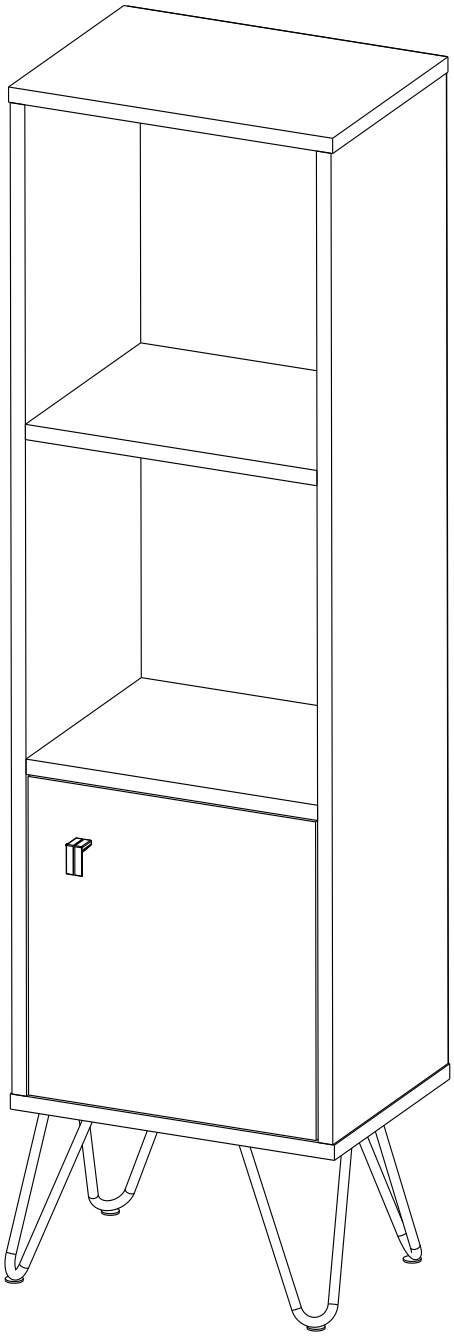

DIELFE®
Fabricamos tu mueble

Rev. 2-07/10/2021

ESCANEA Y MIRA EL VIDEO DE ARMADO

posventa@dielfe.com.ar
dieflemuebles
www.facebook.com/dielfe
dielfemuebles

www.dielfe.com.ar
Industria Argentina

COMPONENTES

COSTADO IZQUIERDO (CI) CANTIDAD: 1

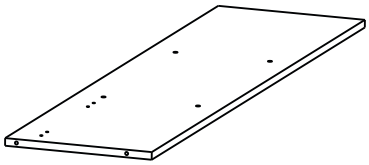

BASE (B) CANTIDAD: 1

PUERTA (P) CANTIDAD: 1

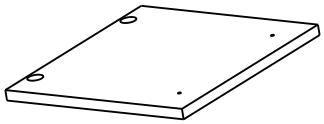

DIVISOR HORIZONTAL (DH) CANTIDAD: 2

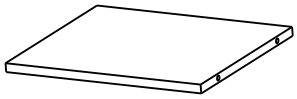

TAPA (T) CANTIDAD: 1

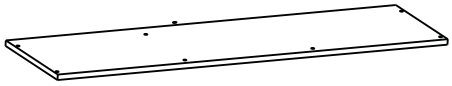

FONDO (FO) CANTIDAD: 1

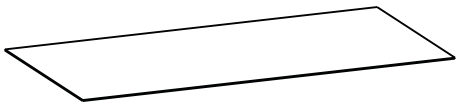

COSTADO DERECHO (CD) CANTIDAD: 1

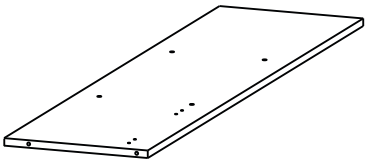

PATA INDUSTRIAL CANTIDAD: 4

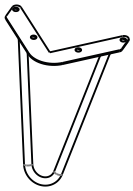

Nota: Los bordes pintados en gris hacen referencia a los filos de la melamina.

HERRAJES

CLAVOS 8x20 **CANTIDAD: 32** 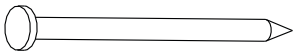	**TIRADOR PLASTICO** **CANTIDAD: 1** 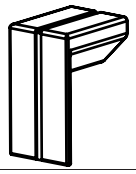	**SACHE COLA** **CANTIDAD: 2** 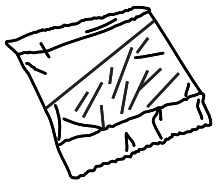
TARUGO 8x30 (A) **CANTIDAD: 12** 	**TORNILLO 3,5x14 (B)** **CANTIDAD: 20** 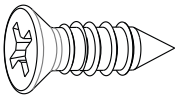	**TORNILLO 3,5x35 (C)** **CANTIDAD: 1** 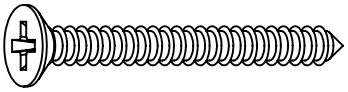
TORNILLO ARMADOR 7x50 (D) **CANTIDAD: 4** 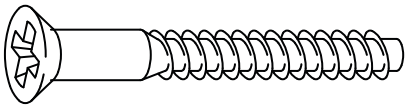	**TORNILLO 4X16 (E)** **CANTIDAD: 16** 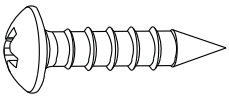	**TOPE DE PUERTA (TP)** **CANTIDAD: 1** 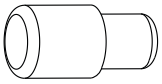
ESCUADRA "L" **CANTIDAD: 6** 	**BISAGRA 26MM** **CANTIDAD: 2** 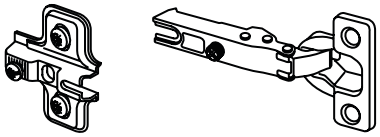	

HERRAMIENTAS NECESARIAS NO PROVISTAS

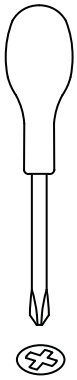

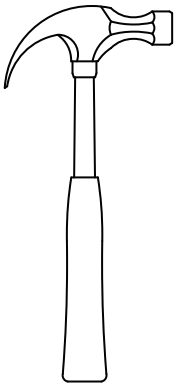

1 Fijar las patas industriales en la base (B), utilizando las marcas como referencia para una correcta aplicación.

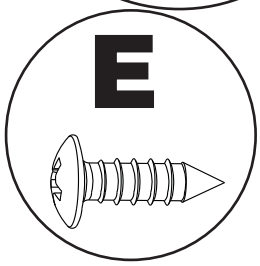

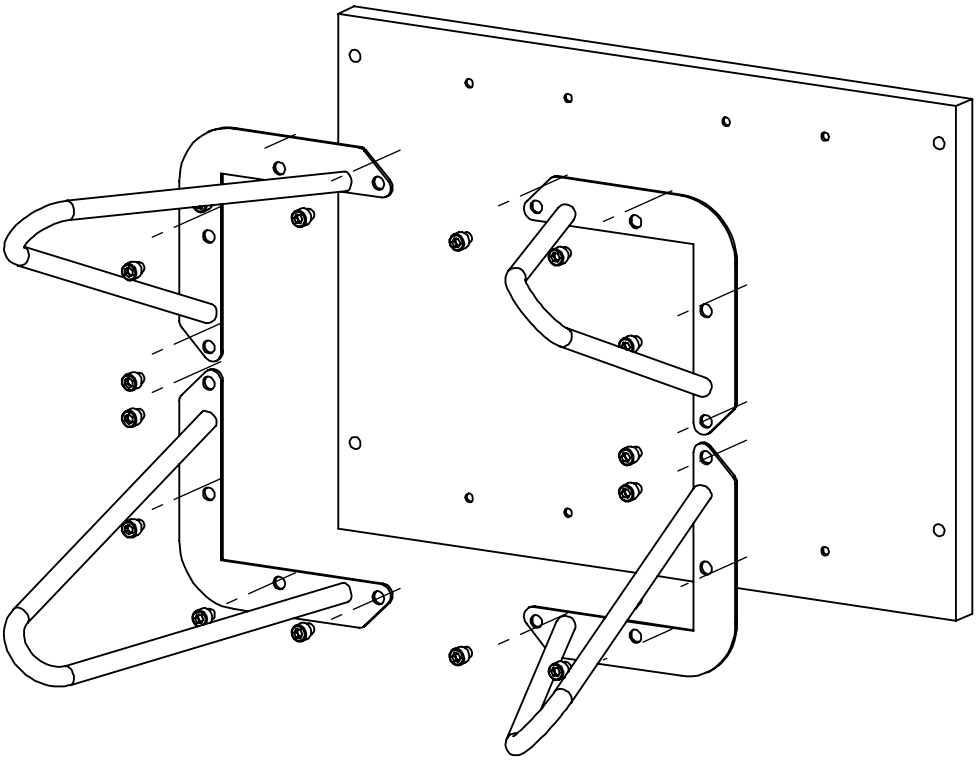

2 Colocar los tarugos en el divisor horizontal (DH), los costados (CI y DI). Previo a esto haber aplicado cola vinilica en los agujeros

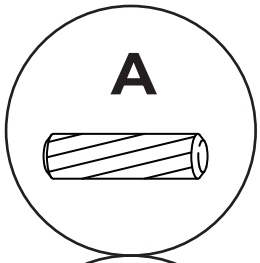

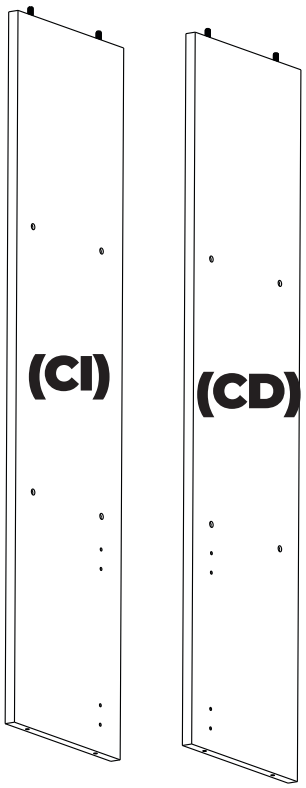

3 Aplicar cola vinilica en los agujeros para luego colocar los tarugos para asi, armar la estructura del mueble, apoyando el borde con canto de cada pieza en el suelo.

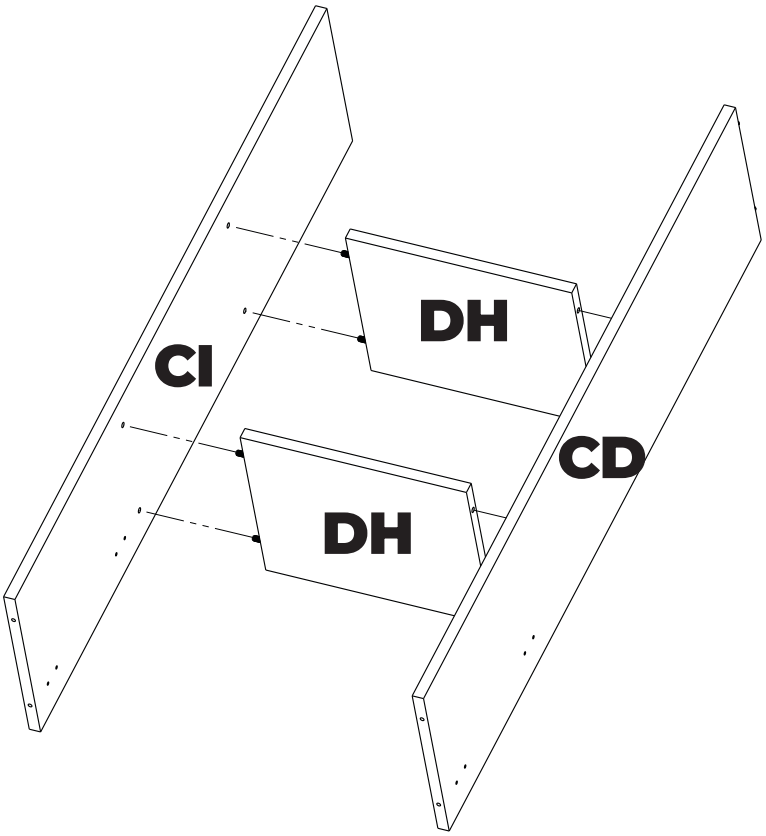

4 Terminar la estructura poniendo la tapa (T) en la parte superior encolando los agujeros, y la base (B) la cual se armo en el paso 1 y 2 y atornillarla con el conjunto

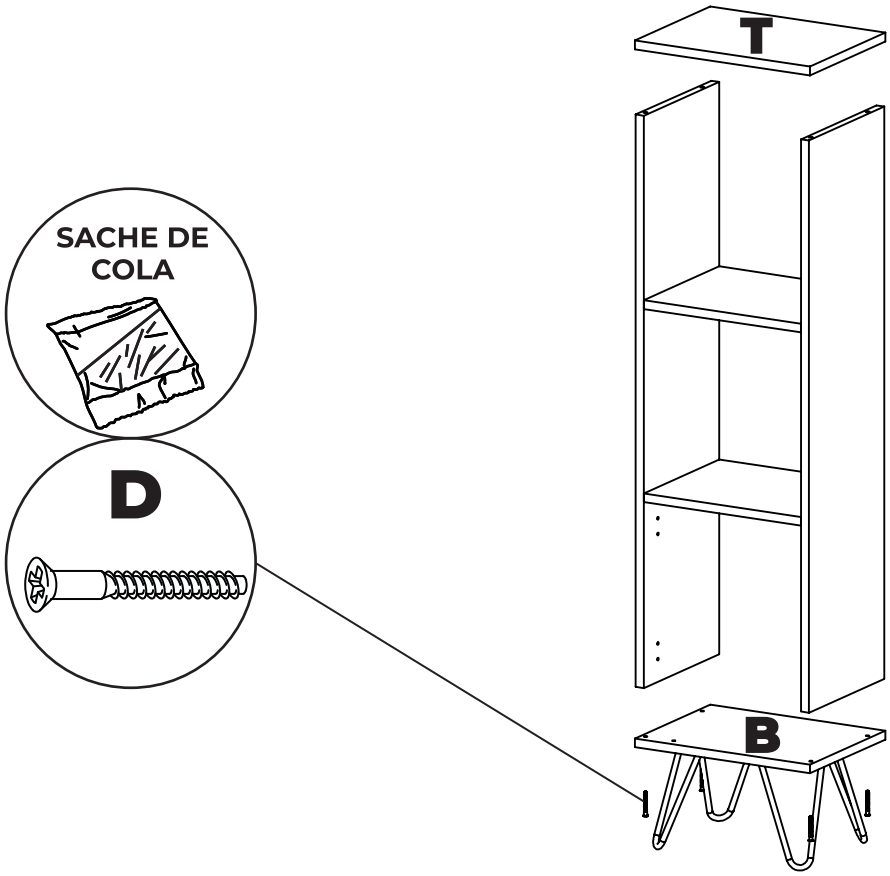

5 Colocar los tornillos armadores sobre los agujeros pasates de la biblioteca y apretar firmemente.3 y 4)

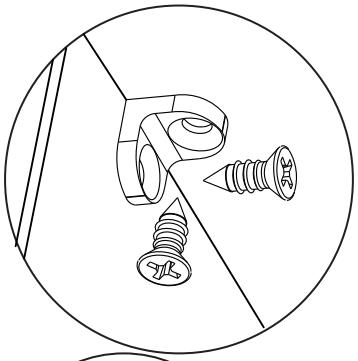

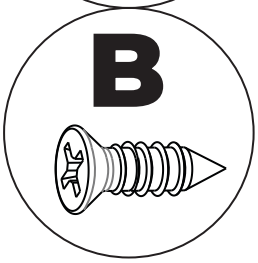

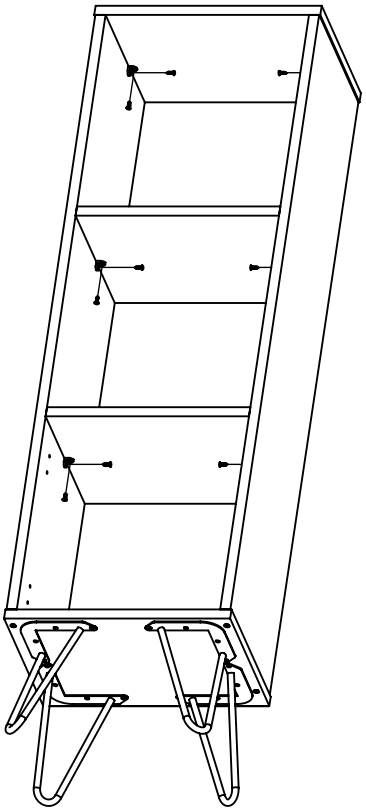

6 Centrar los fondos (FO) y clavar, colocando un clavo cada 10cm aproximadamente.

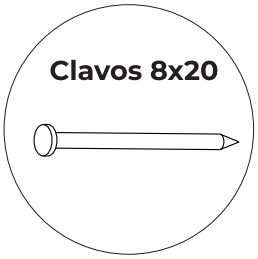

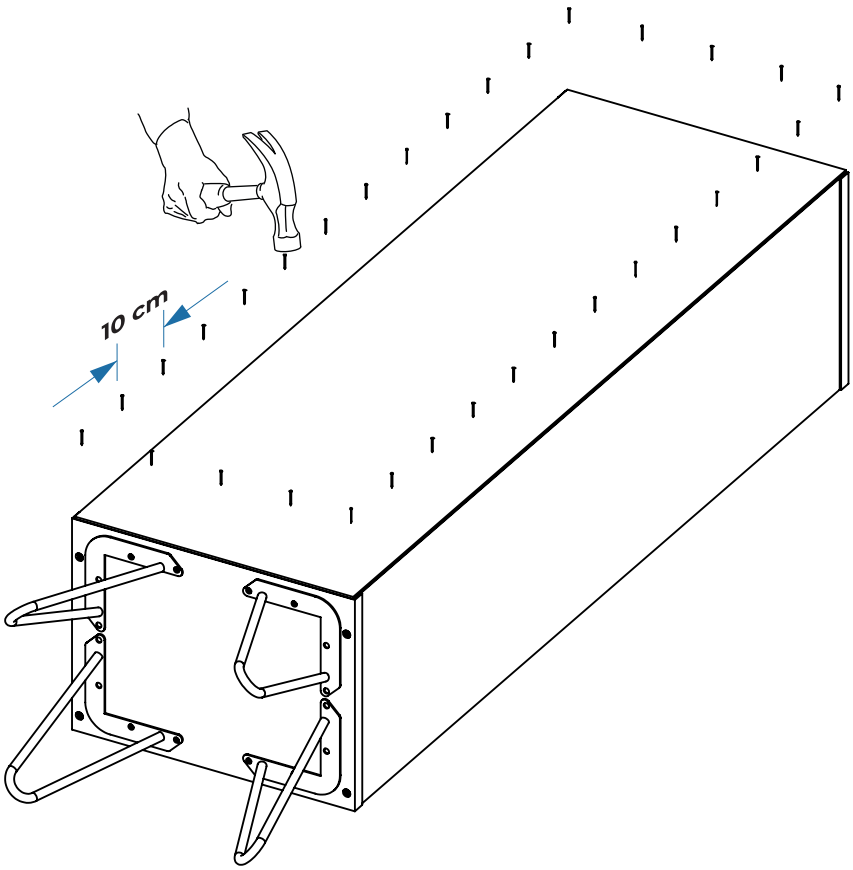

7 Centrar los fondos (FO) y clavar, colocando un clavo cada 10cm aproximadamente.

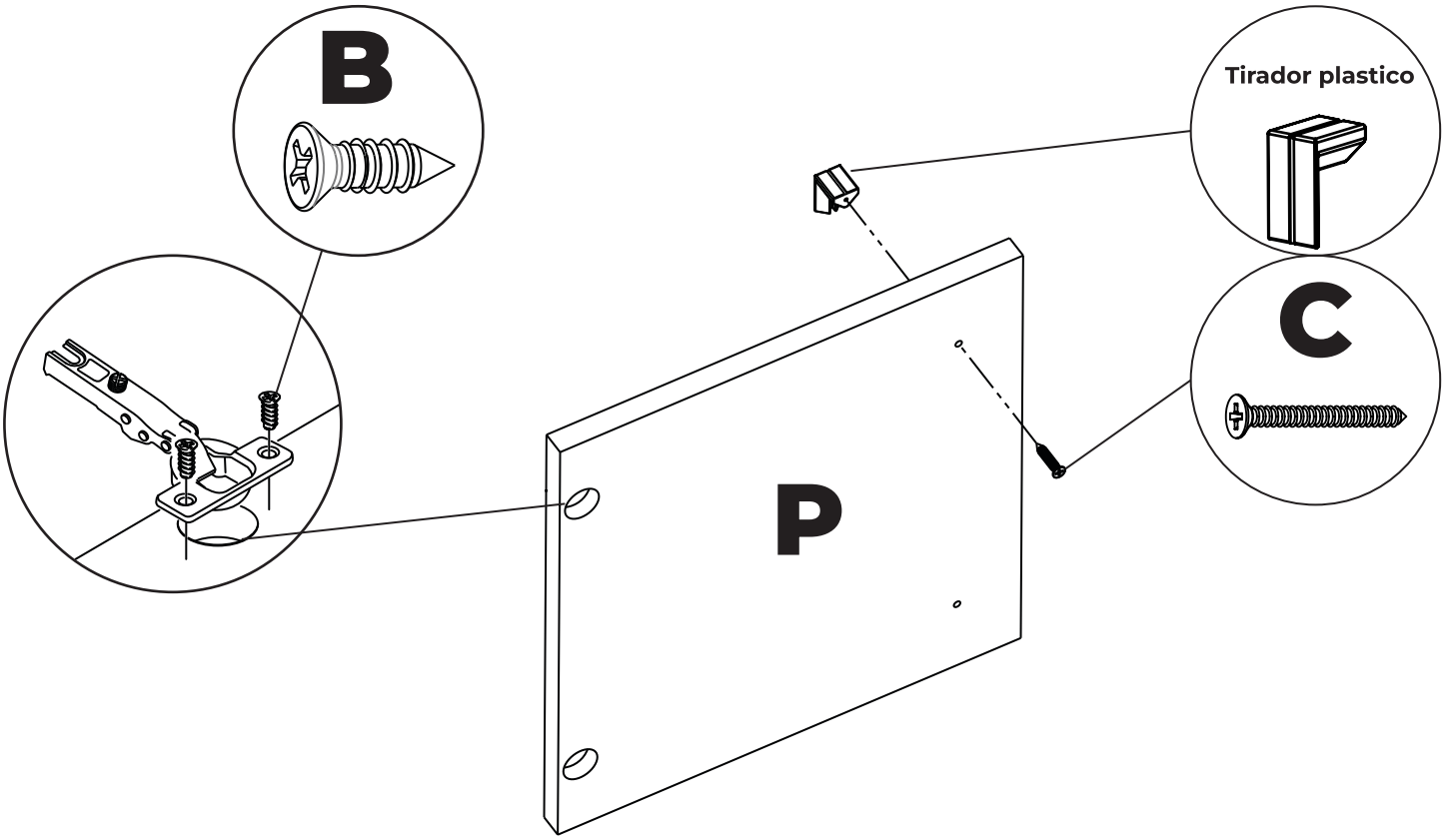

8 Colocar las bisagras y los tiradores plásticos en la puerta (P). Al colocar los tiradores tener en cuenta que puerta se va a colocar a la izquierda y cual a la derecha, ademas de la puerta central.

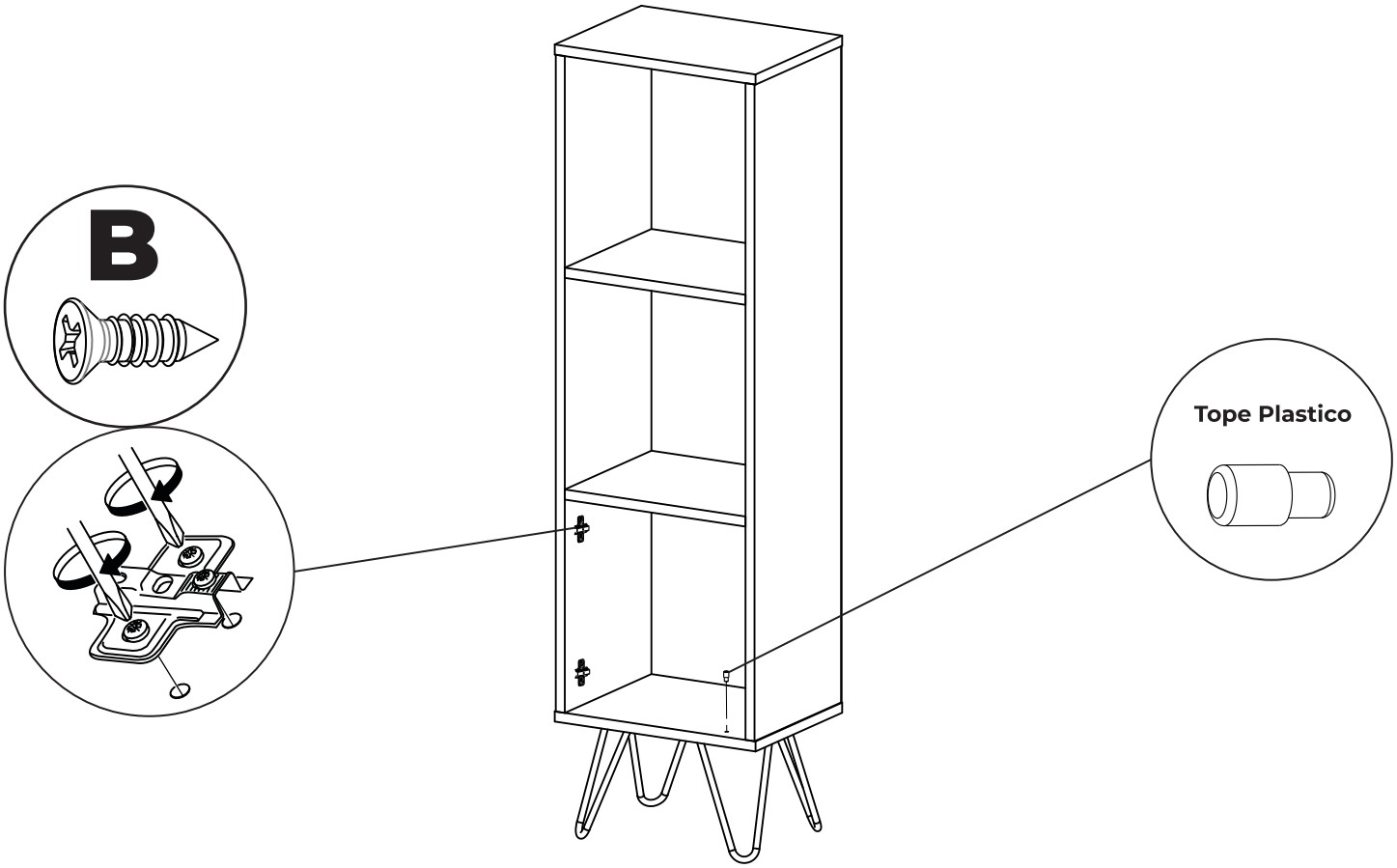

9 Colocar las bisagras y los topes plasticos en el mueble.

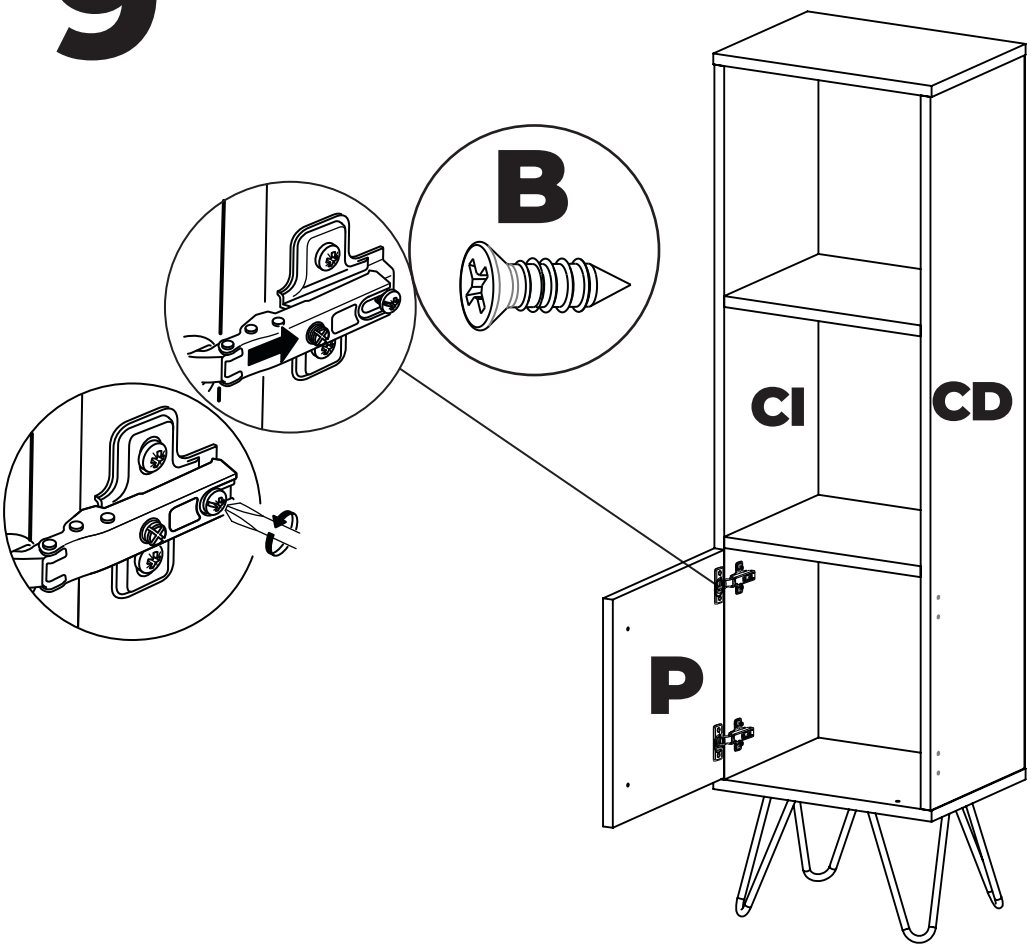

Regulacion de bisagras

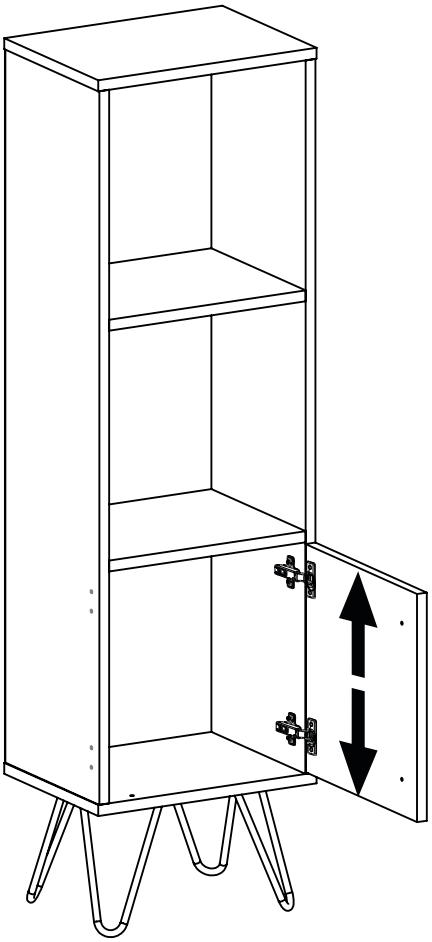

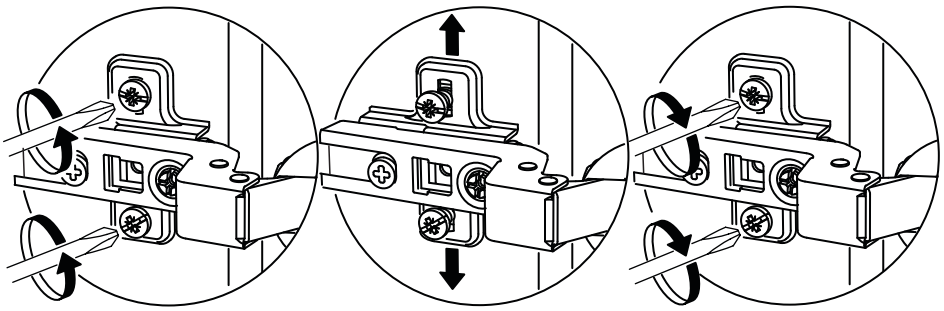

Regulacion de bisagras

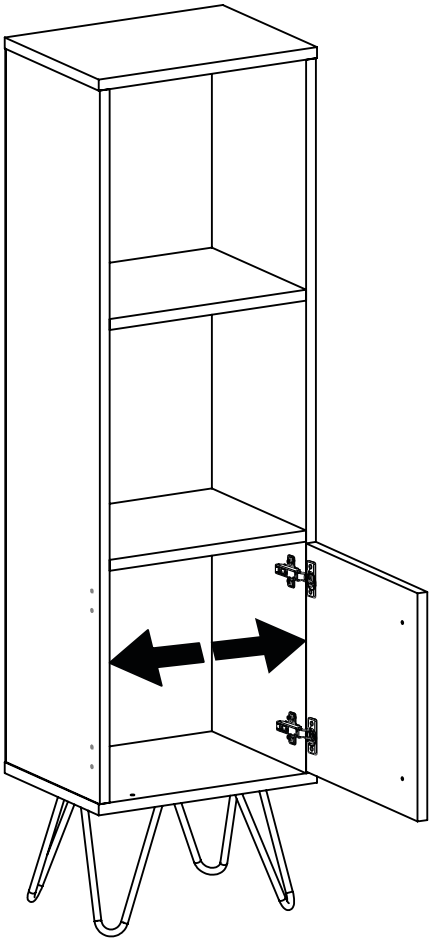

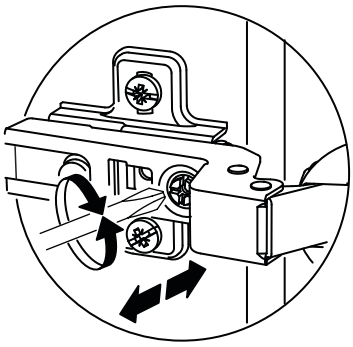
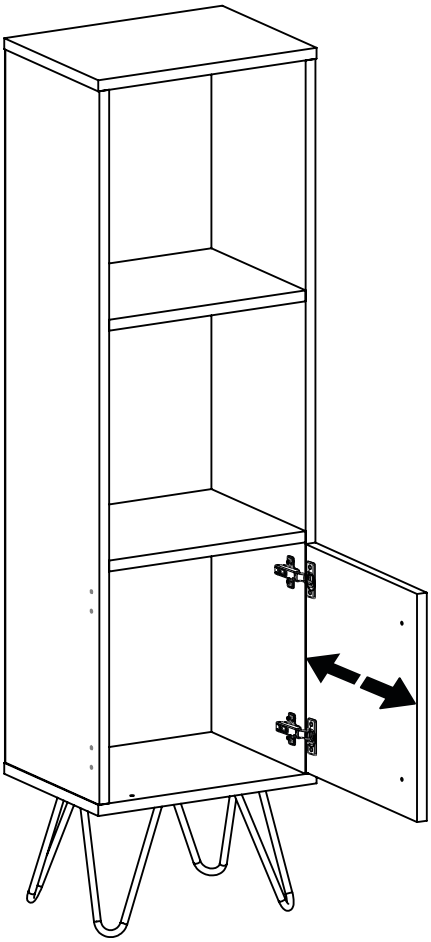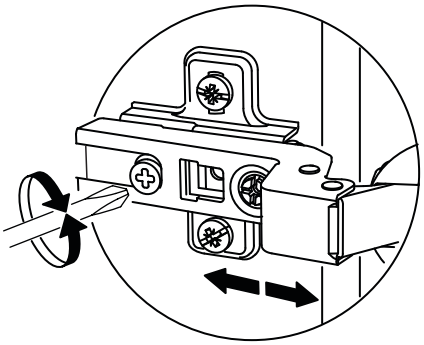
Regulacion de bisagras