# ESCRITORIO CON BIBLIOTECA

**Instructivo de Armado**

**ESB130**

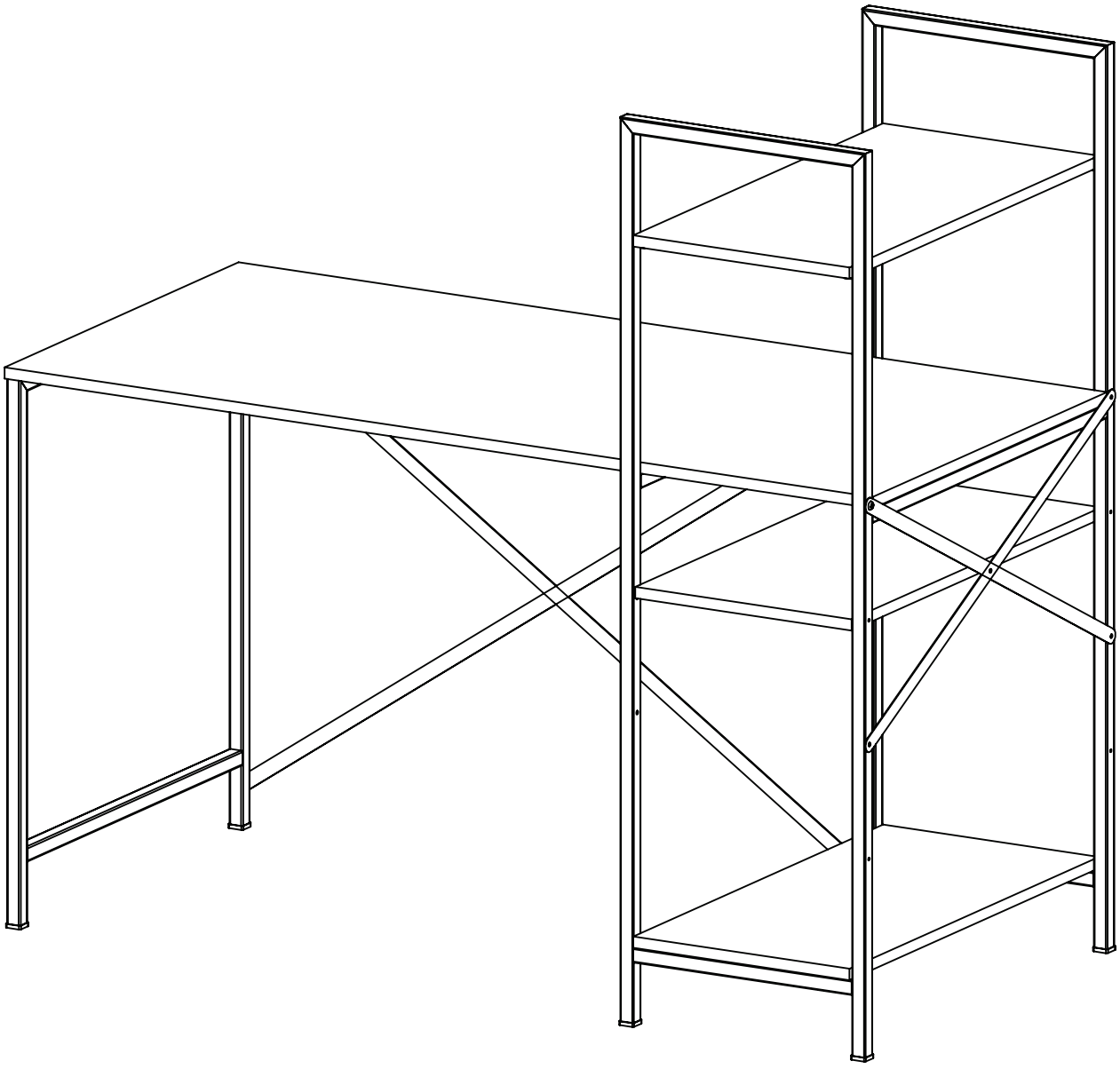

DIELFE®
Fabricamos tu mueble

**Rev. 2-21/05/2023**

# COMPONENTES

**DIVISOR HORIZONTAL (DH) CANTIDAD: 2**

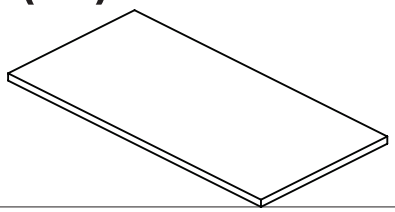

**TAPA (T) CANTIDAD: 1**

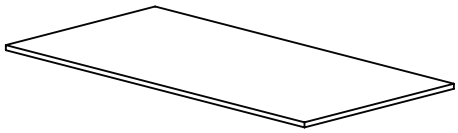

**ESTANTE (E) CANTIDAD: 1**

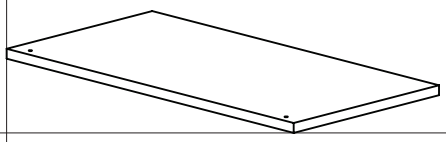

**MARCO POSTERIOR(MP) CANTIDAD: 1**

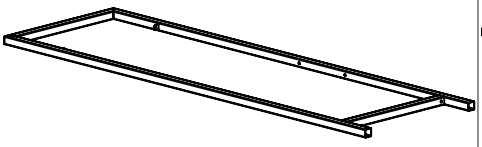

**MARCO FRONTAL(MF) CANTIDAD: 1**

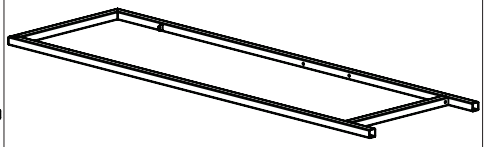

**CHAPA CRUZ(CCC) CANTIDAD: 2**

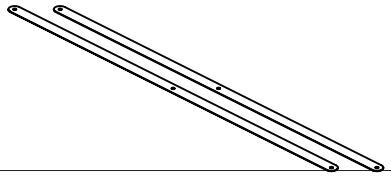

**LARGUERO (L) CANTIDAD: 2**

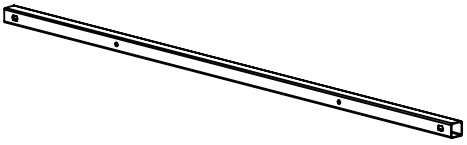

**CHAPA CRUZ(CCG) CANTIDAD: 2**

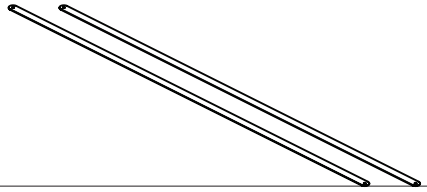

**MARCO (M) CANTIDAD: 1**

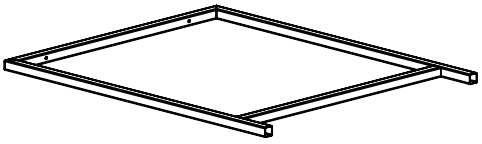

# HERRAJES

**REGATON (20X20)**
**CANTIDAD: 6**

**INSERTO CUADRADO**
**CANTIDAD: 4**

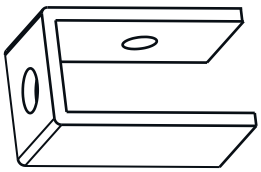

**TORNILLO 4x16 (A)**
**CANTIDAD: 5**

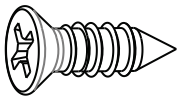

**TORNILLO PARKER 3,8x10 (B)**
**CANTIDAD: 16**

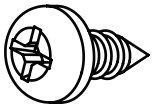

**TORNILLO 4,5x30 (C)**
**CANTIDAD: 10**

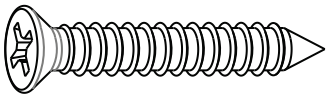

**TACO NYLON**
**CANTIDAD: 8**

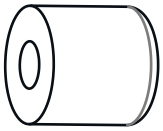

**SOPORTE DE ESTANTE**
**CANTIDAD: 4**

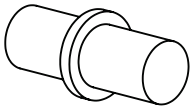

# HERRAMIENTAS NECESARIAS NO PROVISTAS

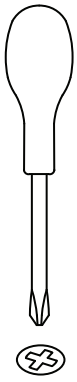

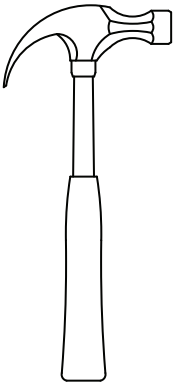

# 1

**Colocar los taco nylon en los estantes.**

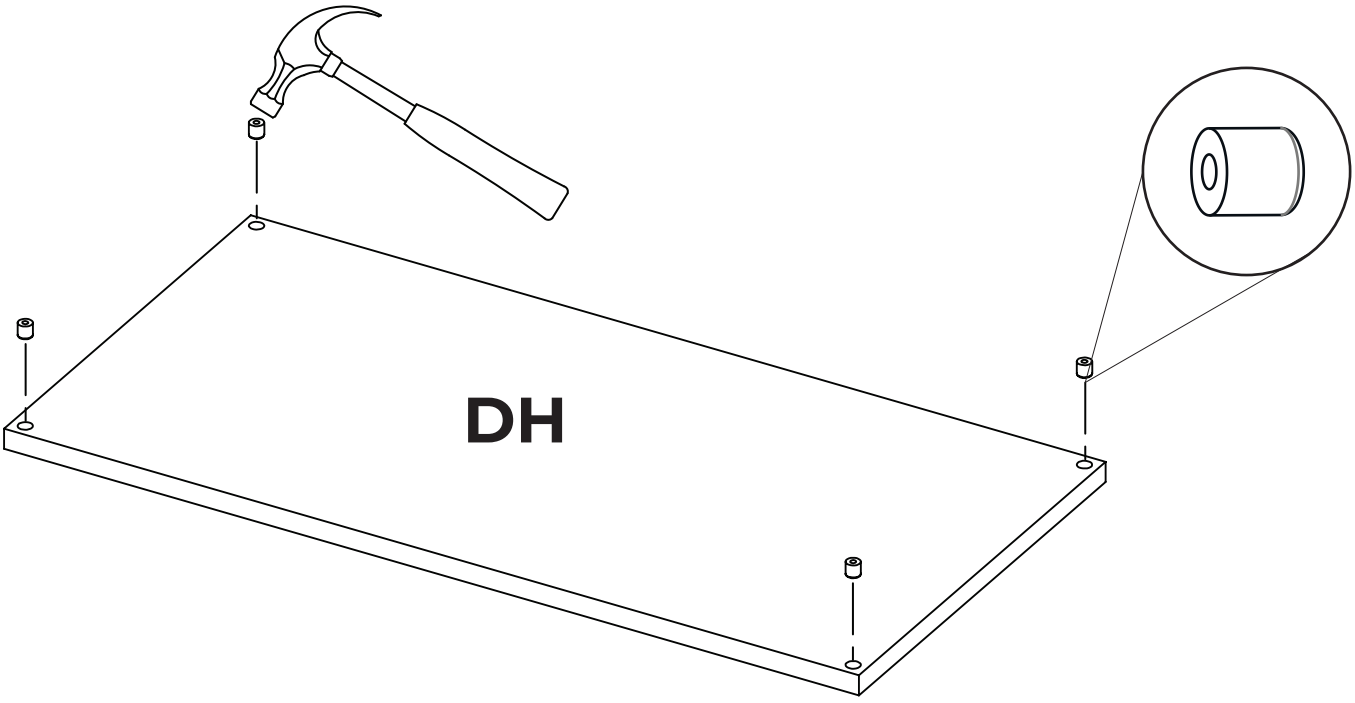


# 2

**Atornillar los insertos metalicos 20 x 20 al marco frontal (MF) y marco posterior (MP) como se indica en la imagen . Colocar los largueros y luego  los regatones a presion como se indica en la imagen inferior.**

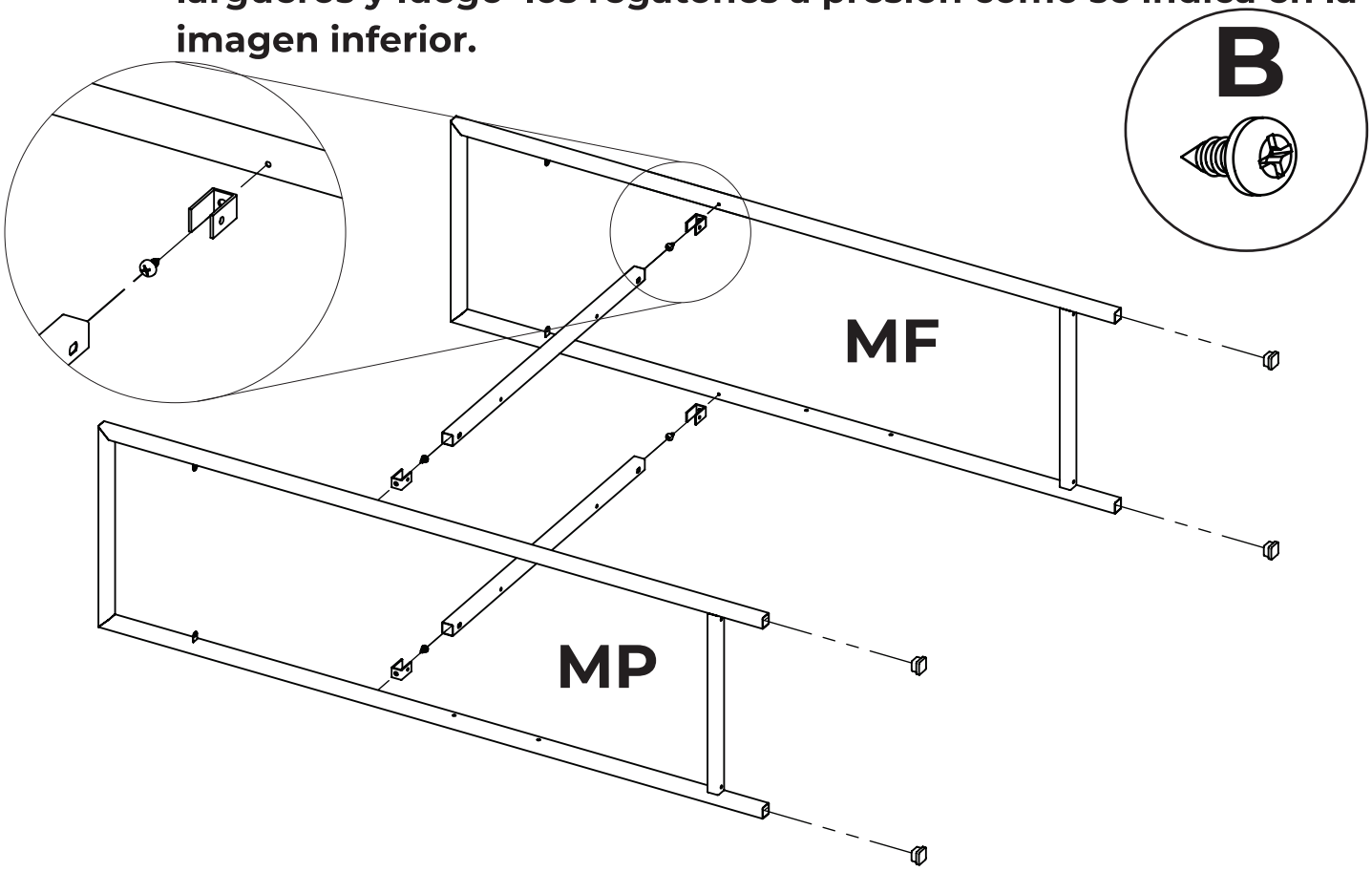

# 3 Colocar los divisores atornillando de abajo hacia arriba como se muestra a continuación y con los tornillos indicados.

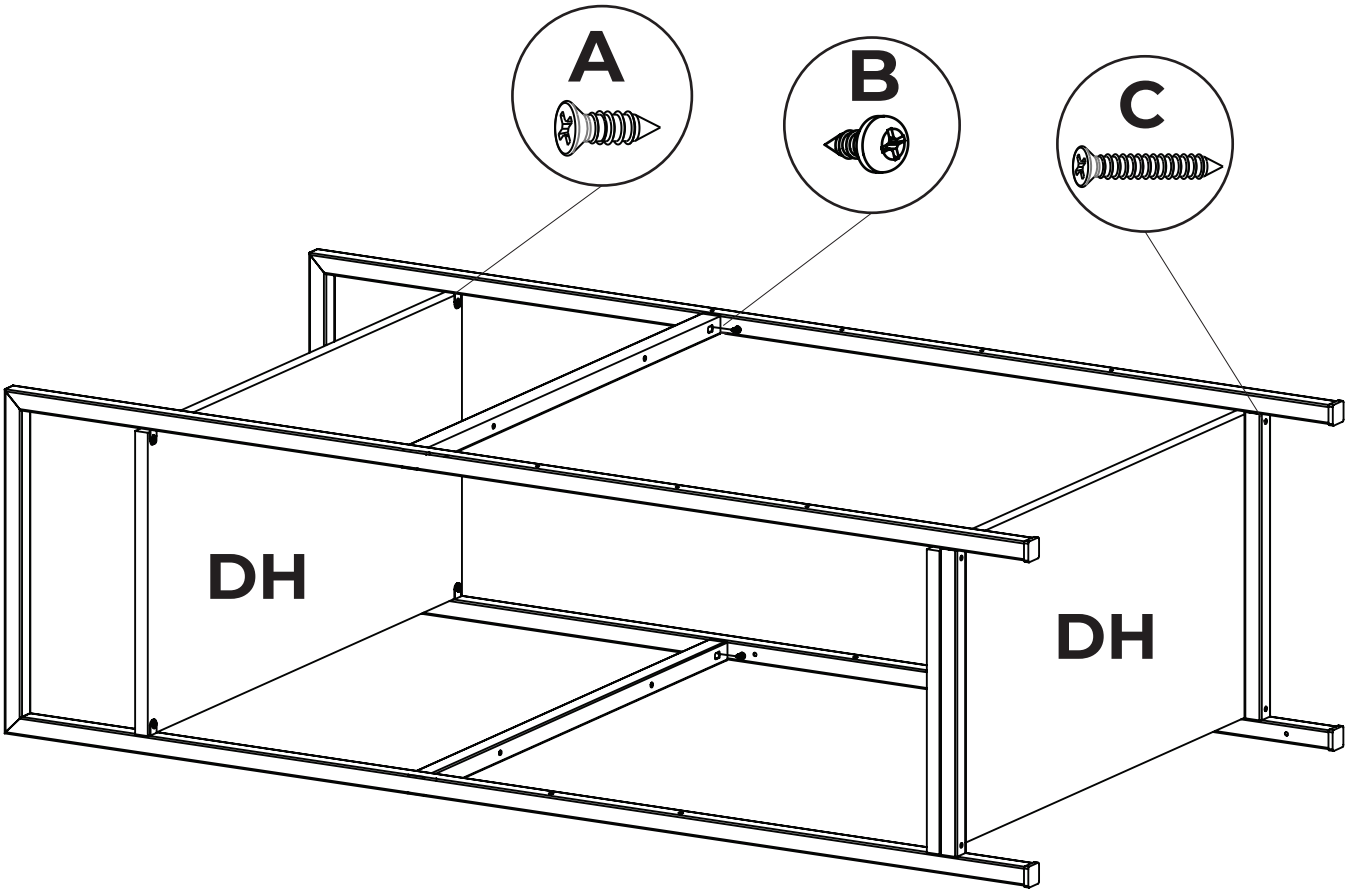


# 4 Colocar los soportes de estantes en los agujeros como indica en la imagen, dependiendo a que altura lo va a querer y teniendo en cuenta si pondrá una CPU.

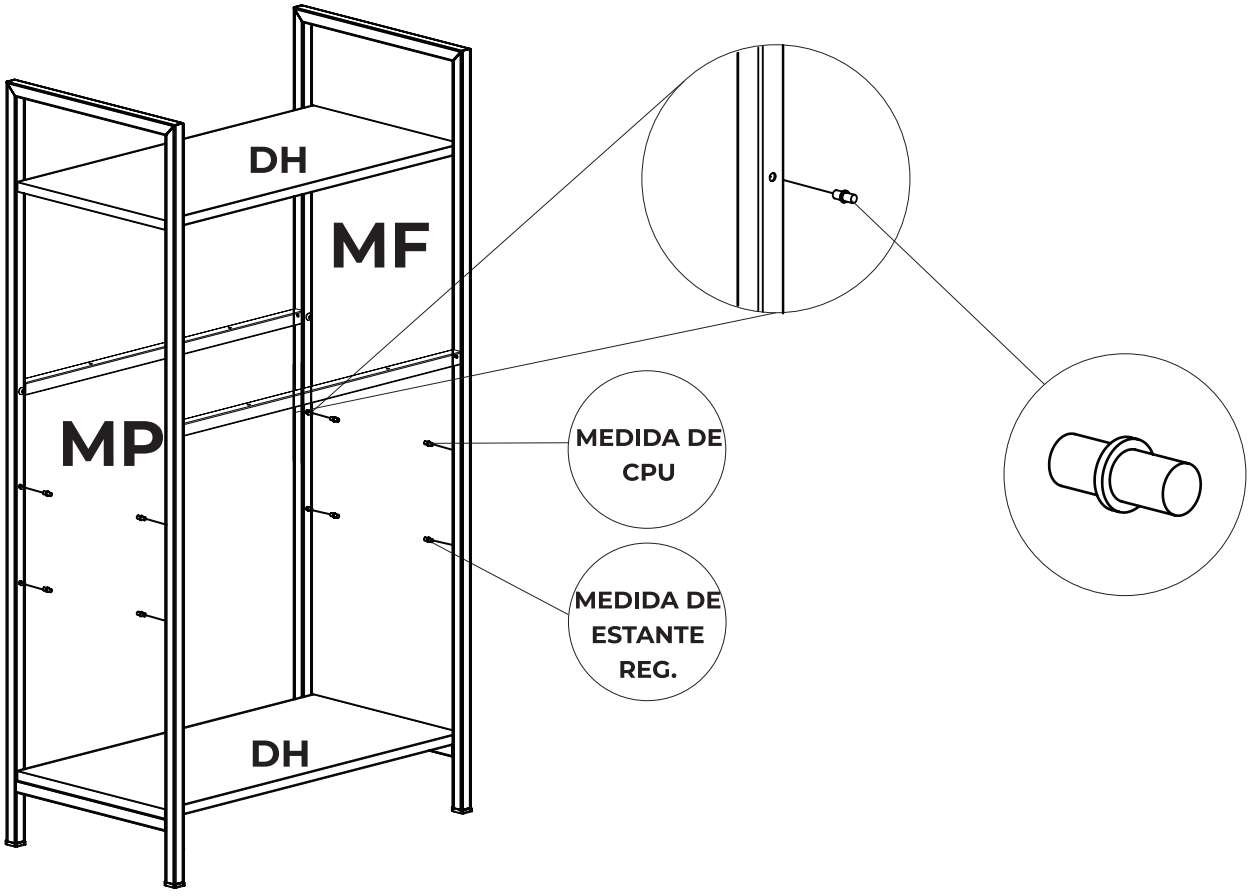

**5** **Luego colocar la chapa en cruz dependiendo de que nivel de estantería fue elegido y atornillar la cruz al mismo.**

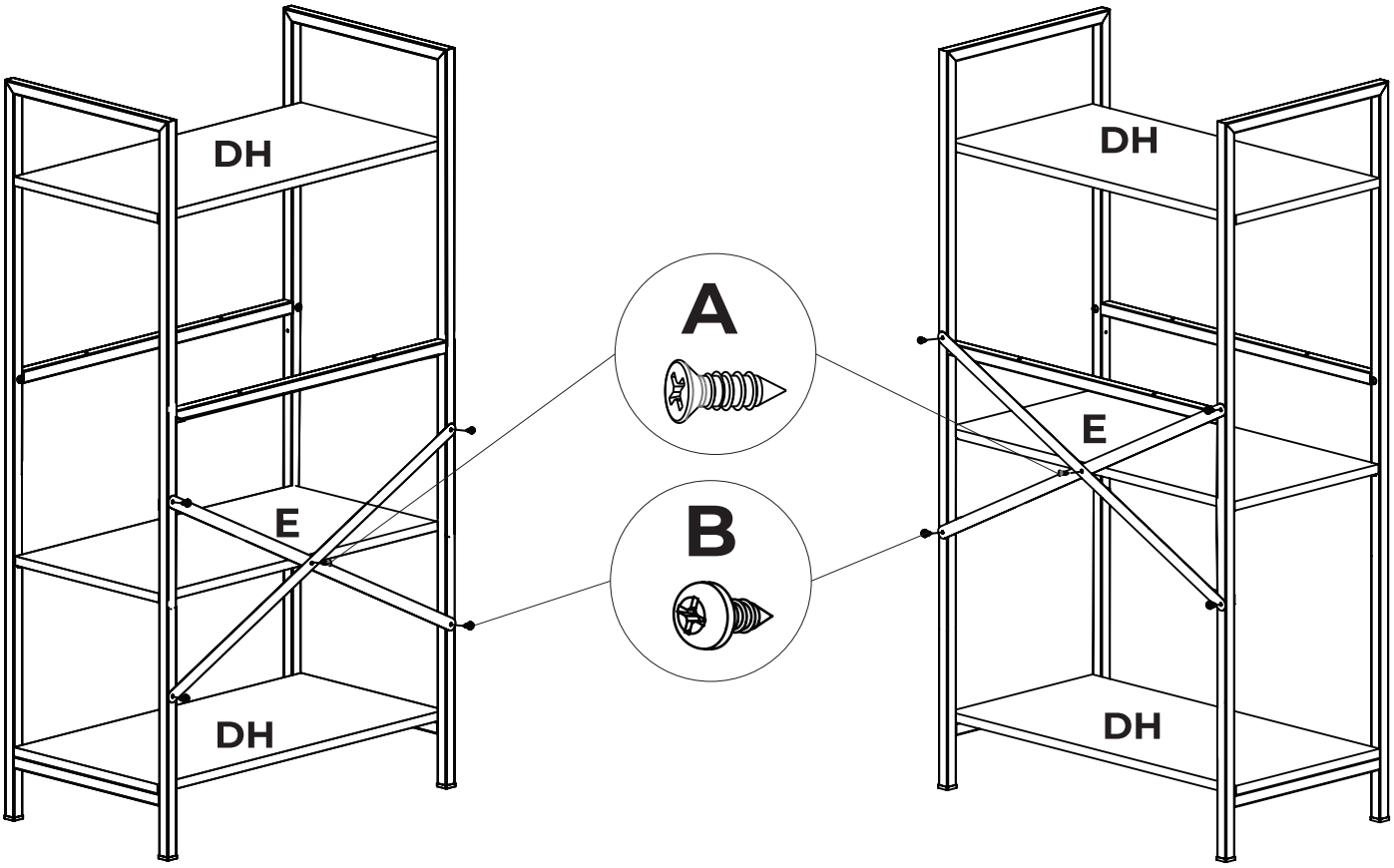


**6** **Al finalizar el armadeo de la estanteria, proceder al armado del escritorio, colocando la tapa en el piso y atornillar el marco alineado al borde final de la tapa, y dejando un sobrante en los costados**

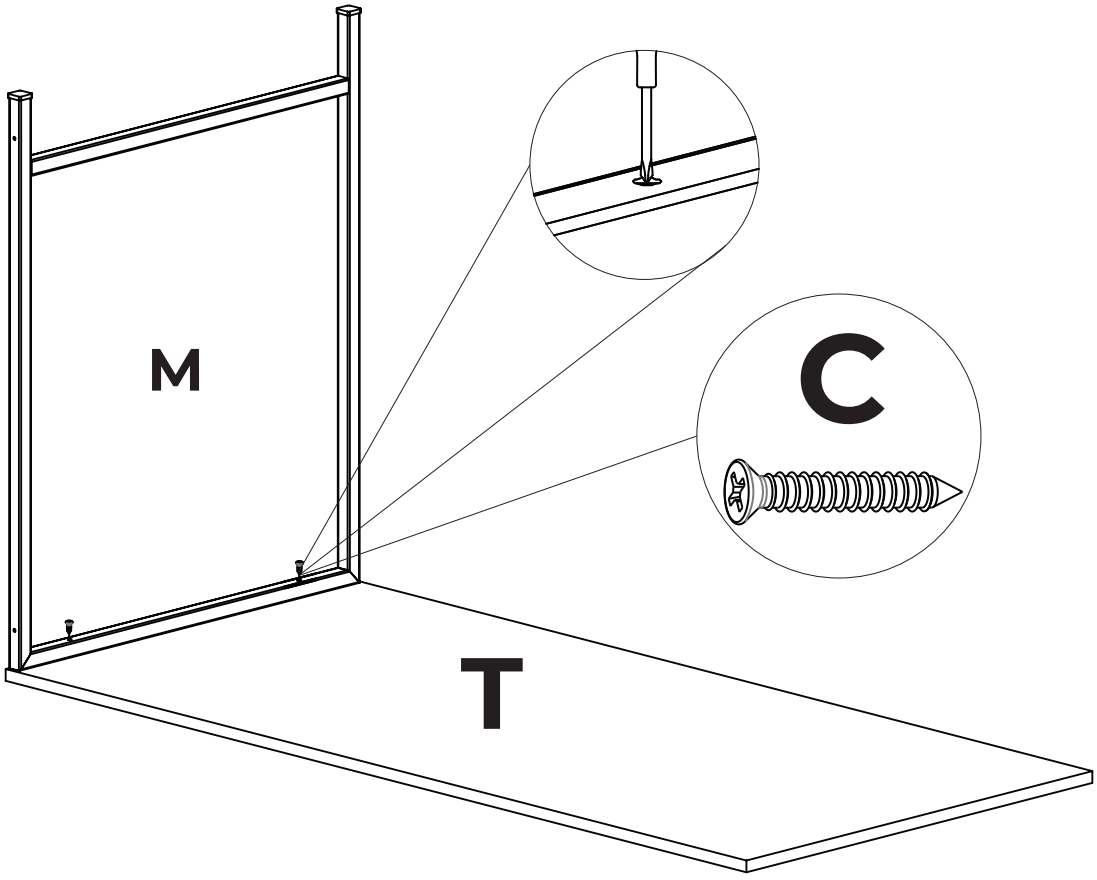

# 7 Colocar la tapa.

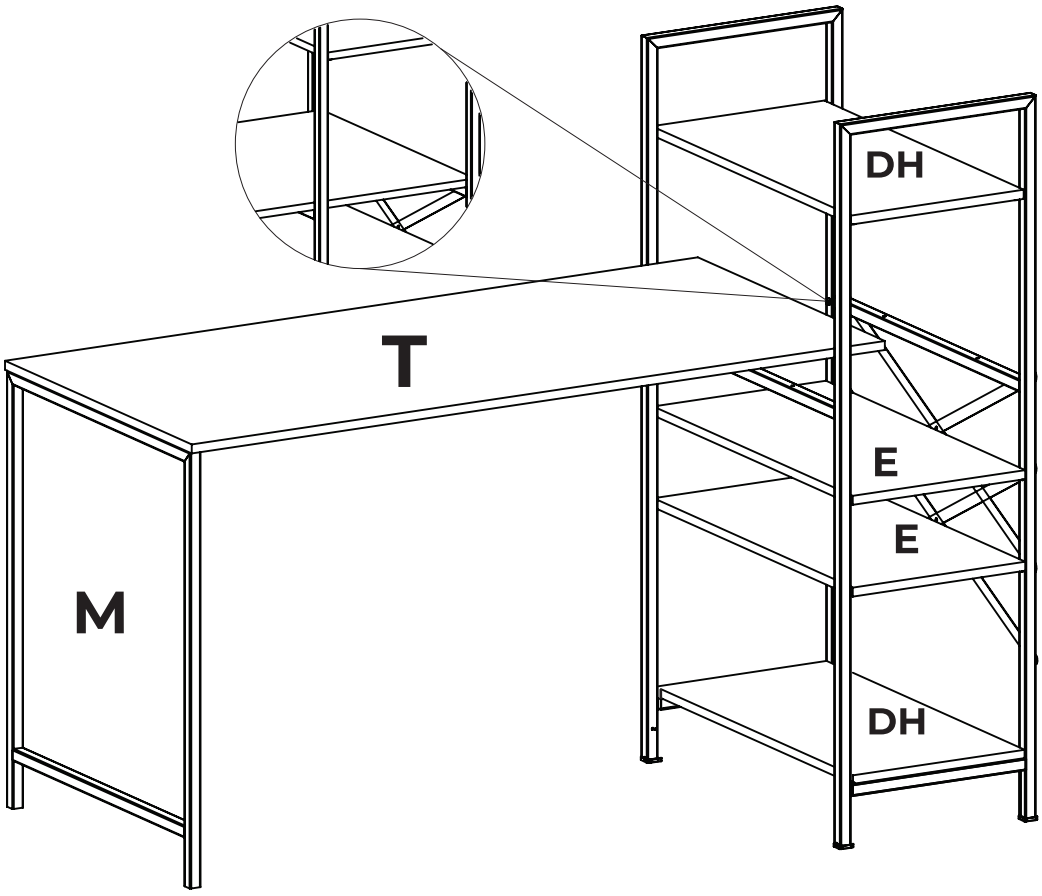


# 8 Atornillar con los tornillos correspondientes como se muestra a continuación.

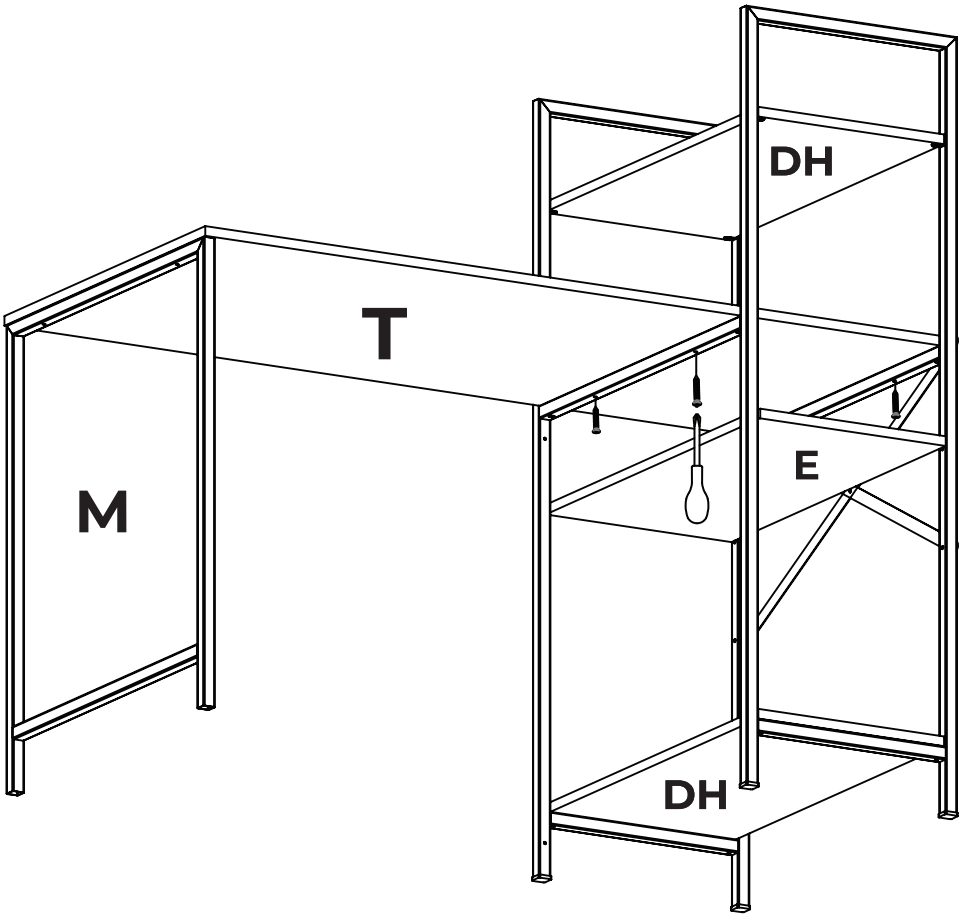


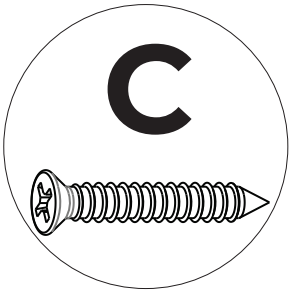
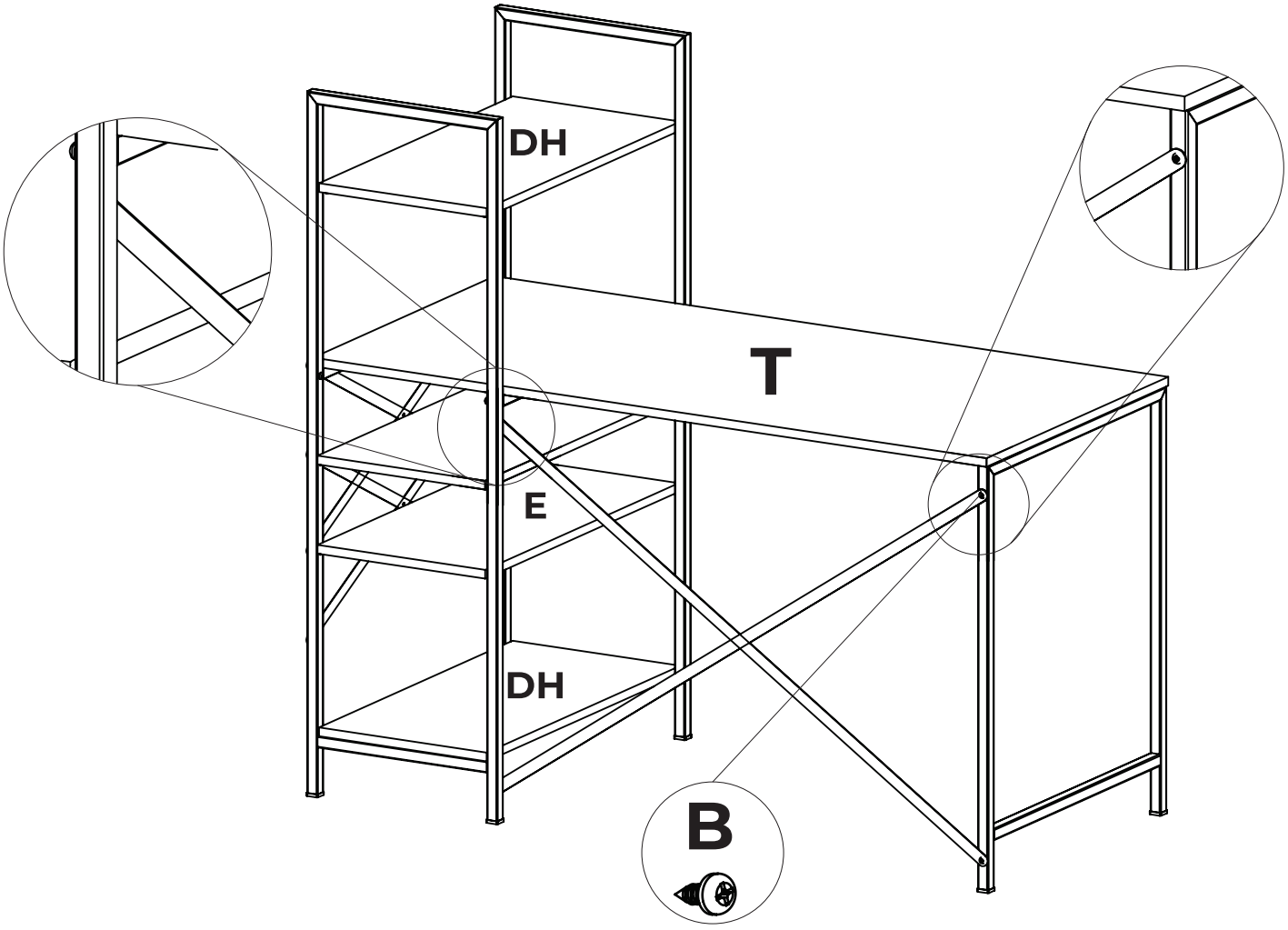
# 9 Por ultimo proceder a colocar las cruces largas, primero atornillando en los extremos superiores y luego los inferiores