ESCOBERO

Instructivo de Armado

E062

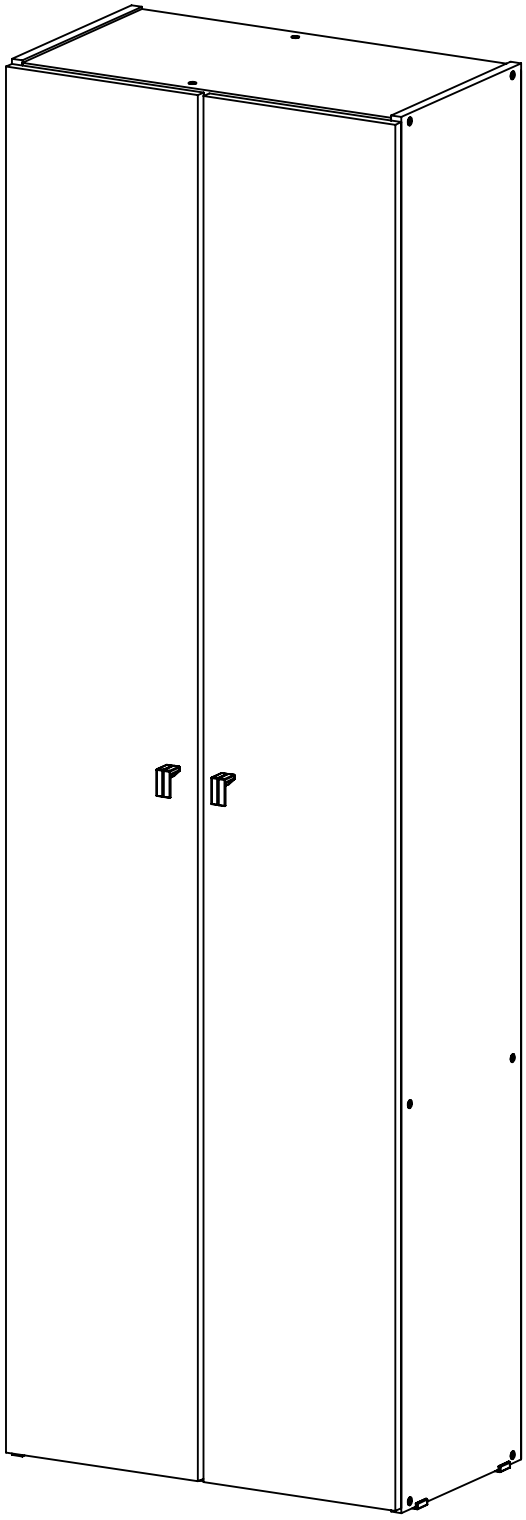

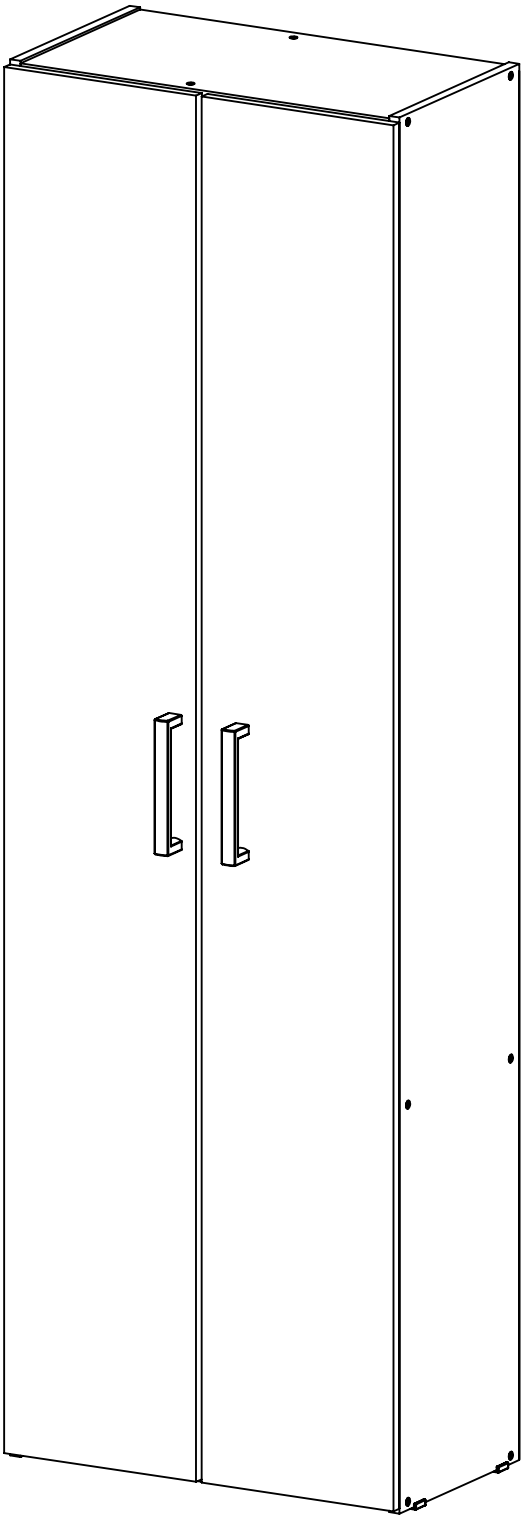

Nota: con su producto, podrá llegarle una manija barral en lugar de tiradores plásticos.

Rev. 3-05/09/2023

DIELFE®
Fabricamos tu mueble

ESCANEA Y MIRA EL VIDEO DE ARMADO

posventa@dielfe.com.ar
dielfemuebles
www.facebook.com/dielfe
dielfemuebles

www.dielfe.com.ar
Industria Argentina

COMPONENTES

TAPA (T) **CANTIDAD: 1** 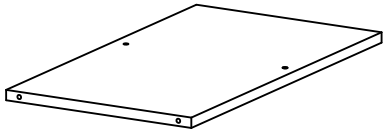	**BASE (B)** **CANTIDAD: 1** 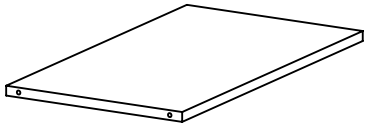	**COSTADO IZQUIERDO (CI) CANTIDAD: 1** 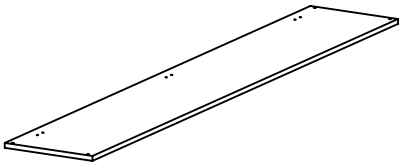
COSTADO DERECHO (CD) CANTIDAD: 1 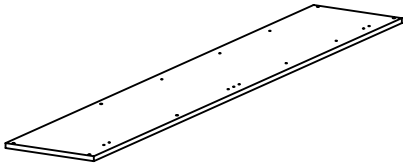	**ESTANTE (E)** **CANTIDAD: 3** 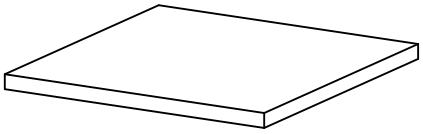	**FONDO (FO)** **CANTIDAD: 2** 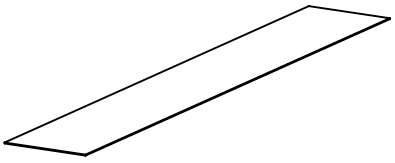
DIVISOR HORIZONTAL (DH) CANTIDAD: 1 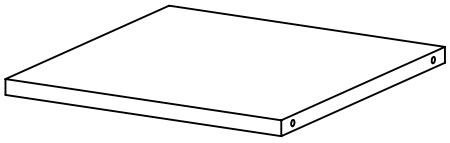	**DIVISOR VERTICAL (DV)** **CANTIDAD: 1** 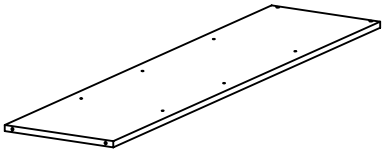	**PUERTA (P)** **CANTIDAD: 2** 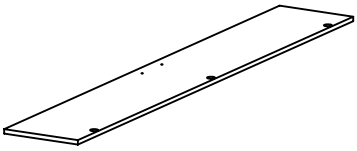

Nota: Los bordes pintados en gris hacen referencia a los filos de la melamina.

HERRAJES

CLAVOS 8x20 **CANTIDAD: 46** 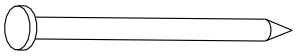	**BASE ANTIDESLIZANTE** **CANTIDAD: 4** 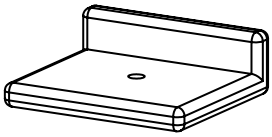	**SOPORTE METALICO 5,5 (SM)** **CANTIDAD: 12** 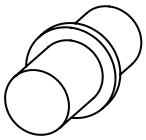
TORNILLO 3,5x14 (A) **CANTIDAD: 24** 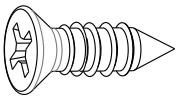	**TORNILLO 3,5x30 (B)** **CANTIDAD: 4** 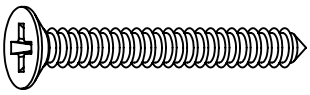	**TORNILLO ARMADOR 7x50 (C)** **CANTIDAD: 14** 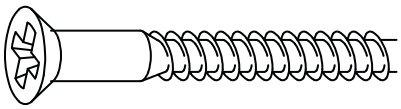
BISAGRA 26MM **CANTIDAD: 6** 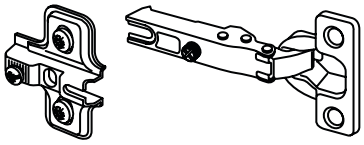	**TIRADOR LACARD** **CANTIDAD: 2** 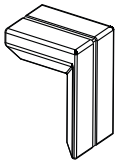	**KIT ANTIVUELCO** **CANTIDAD: 1**
MANIJA BARRAL **CANTIDAD: 2** 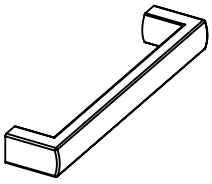	**“H” VINCULANTE** **CANTIDAD: 1** 	

HERRAMIENTAS NECESARIAS NO PROVISTAS

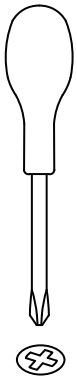

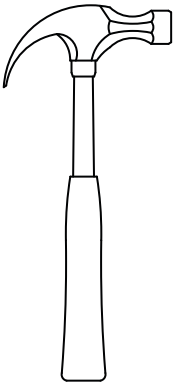

1 **Comenzar ensamblando el costado derecho (CD) junto con la tapa (T) y la base (B) mediante los tornillos correspondientes y como se muestra a continuacion.**

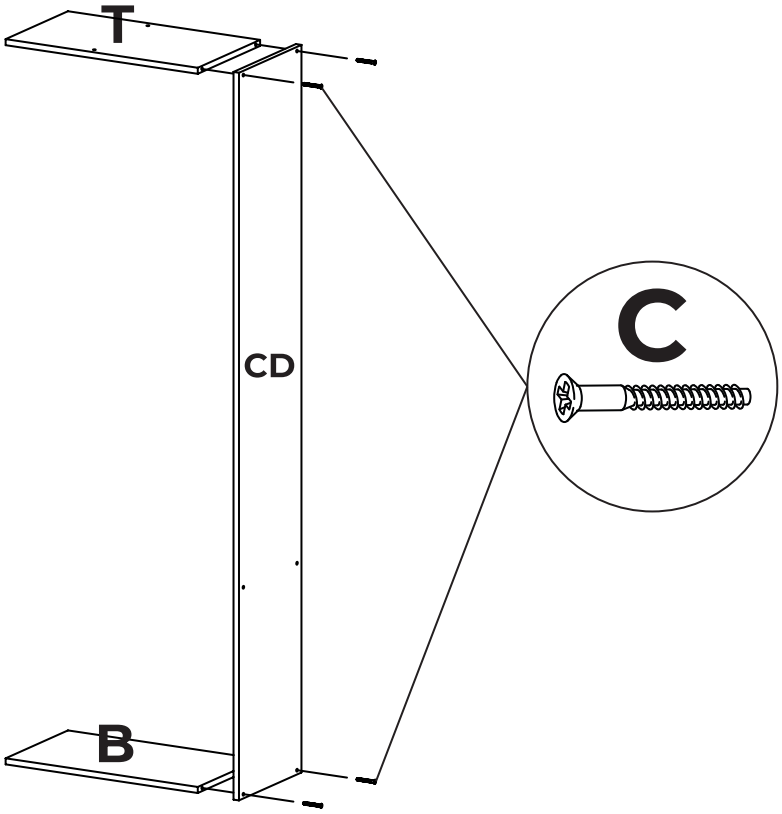

2 **Luego vincular el divisor vertical (DV) con la tapa (T) mediante los tornillos correspondientes y como se muestra a continuacion.**

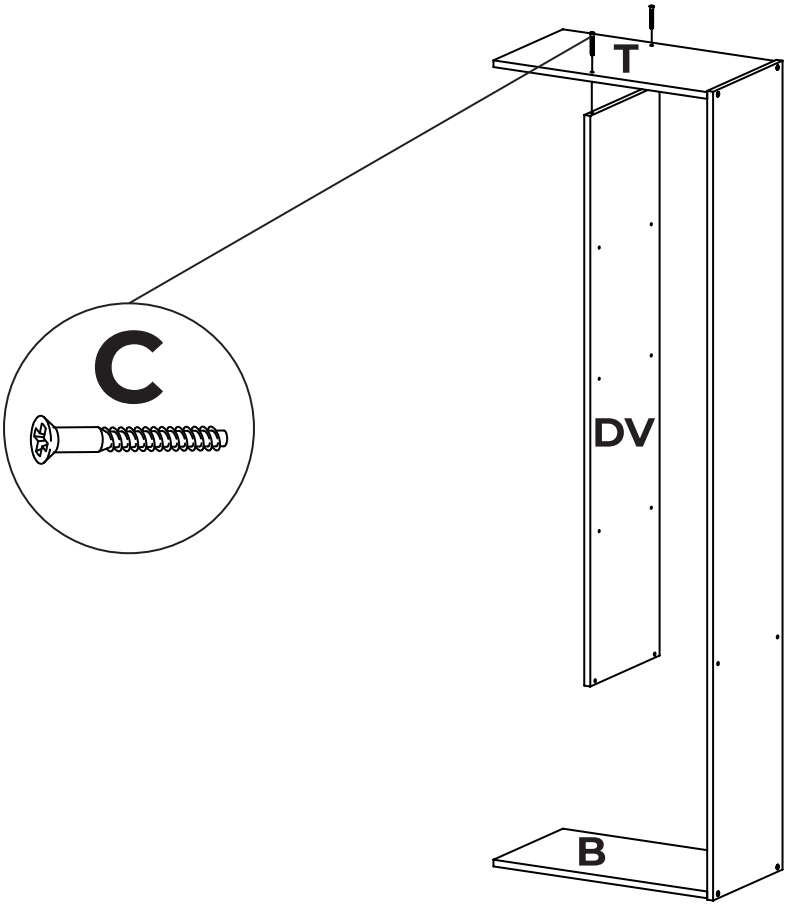

3 **Luego vincular el divisor horizontal (DH) junto con el divisor vertical (DV) y el costado derecho (CD) con los tornillos correspondientes y como se muestra a continuacion.**

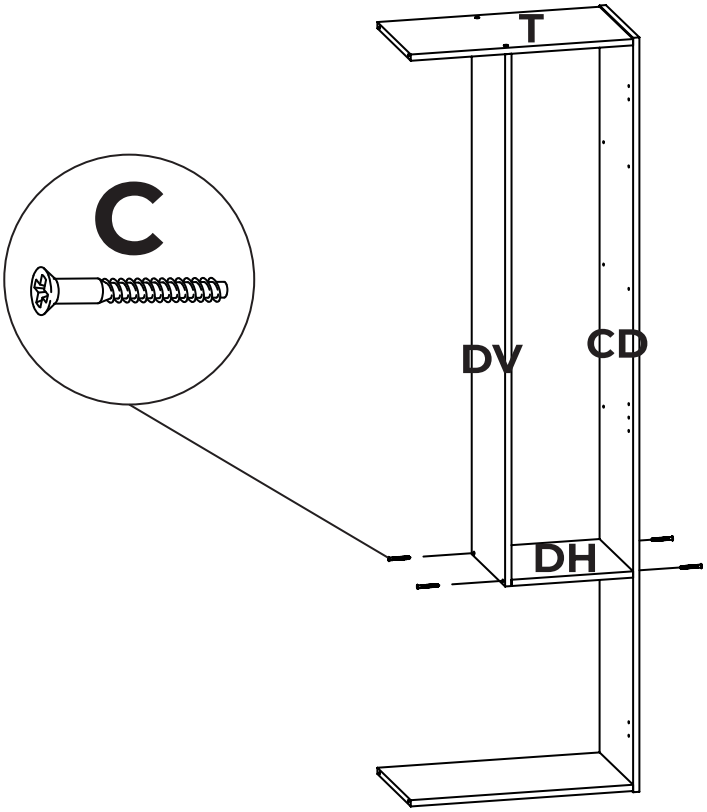

4 **Cerrar la estructura colocando el costado izquierdo (CI) vinculandolo con la tapa y con la base, utilizando los tornillos correspondientes y como se muestra a continuacion.**

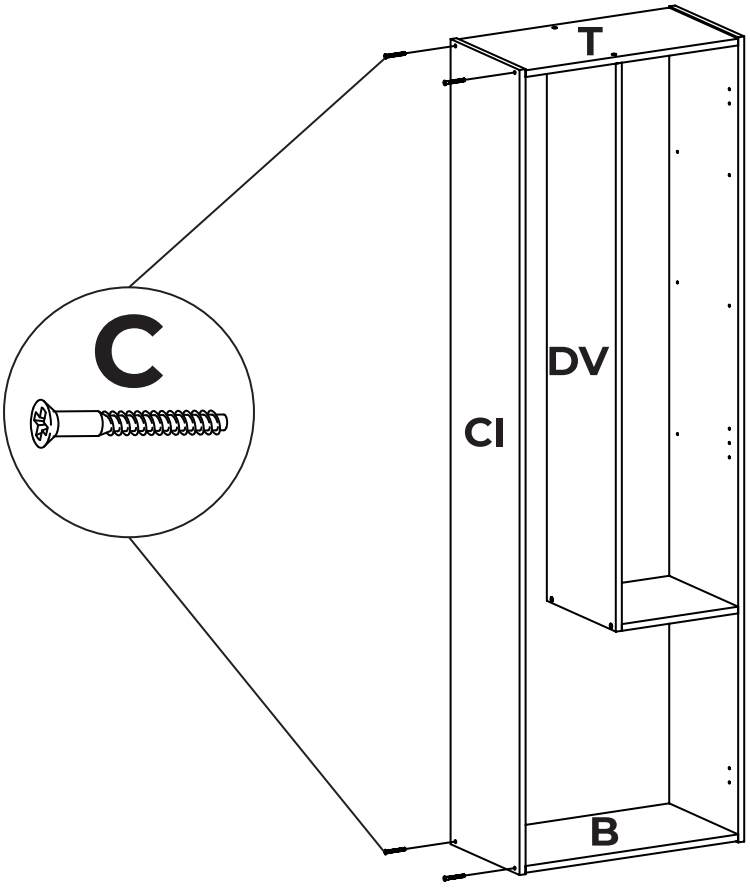

5

Centrar y clavar los fondos (FO) colocando un clavo cada 10cm aproximadamente. Colocar entre medio de los fondos la H vinculante como se muestra a continuacion. Luego colocar las bases anti deslizantes

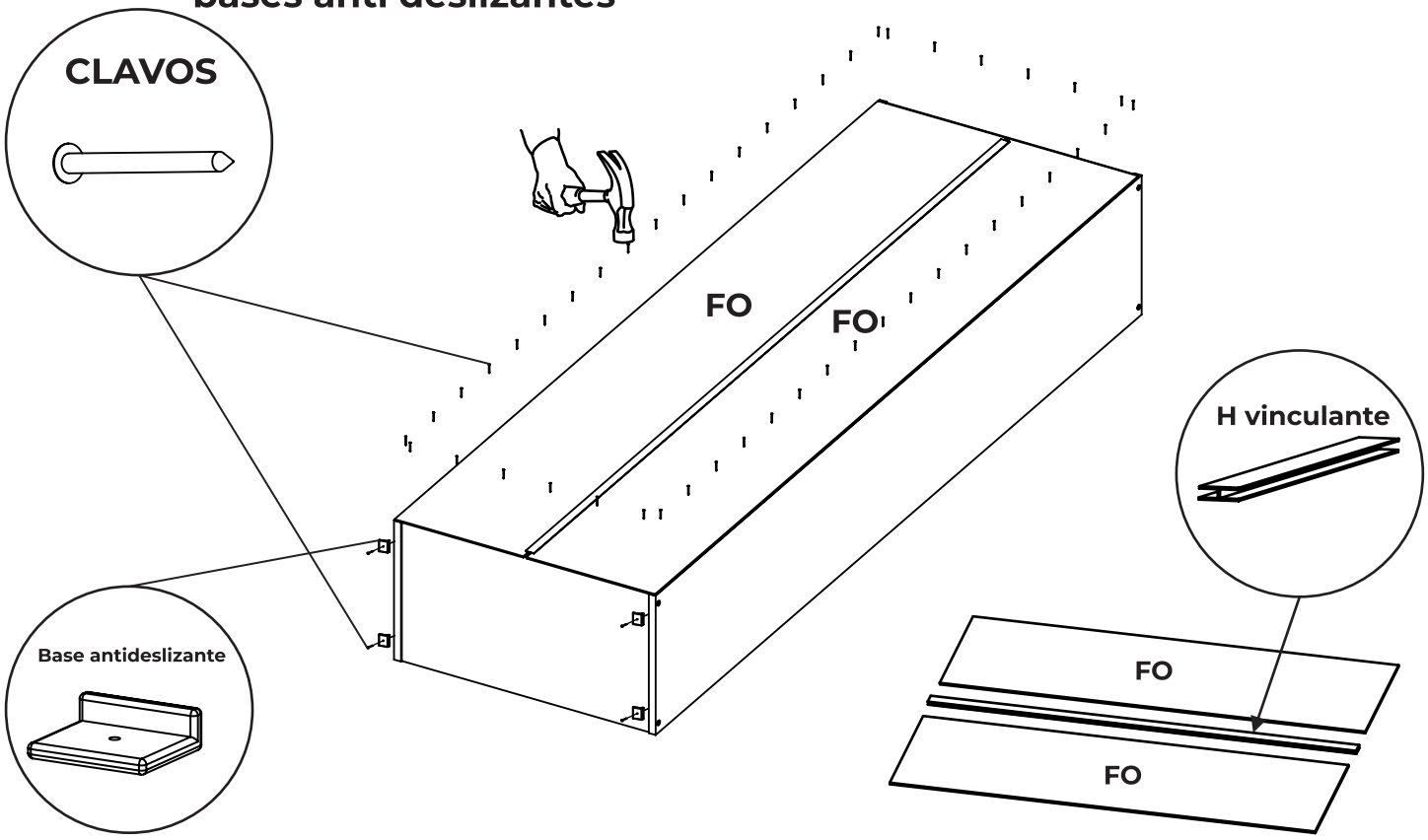

6

Colocar los soportes de estantes para luego poder apoyar los estantes como se muestra a continuacion. Luego colocar las bases de las bisagras con los tornillos correspondientes y como se muestra a continuacion.

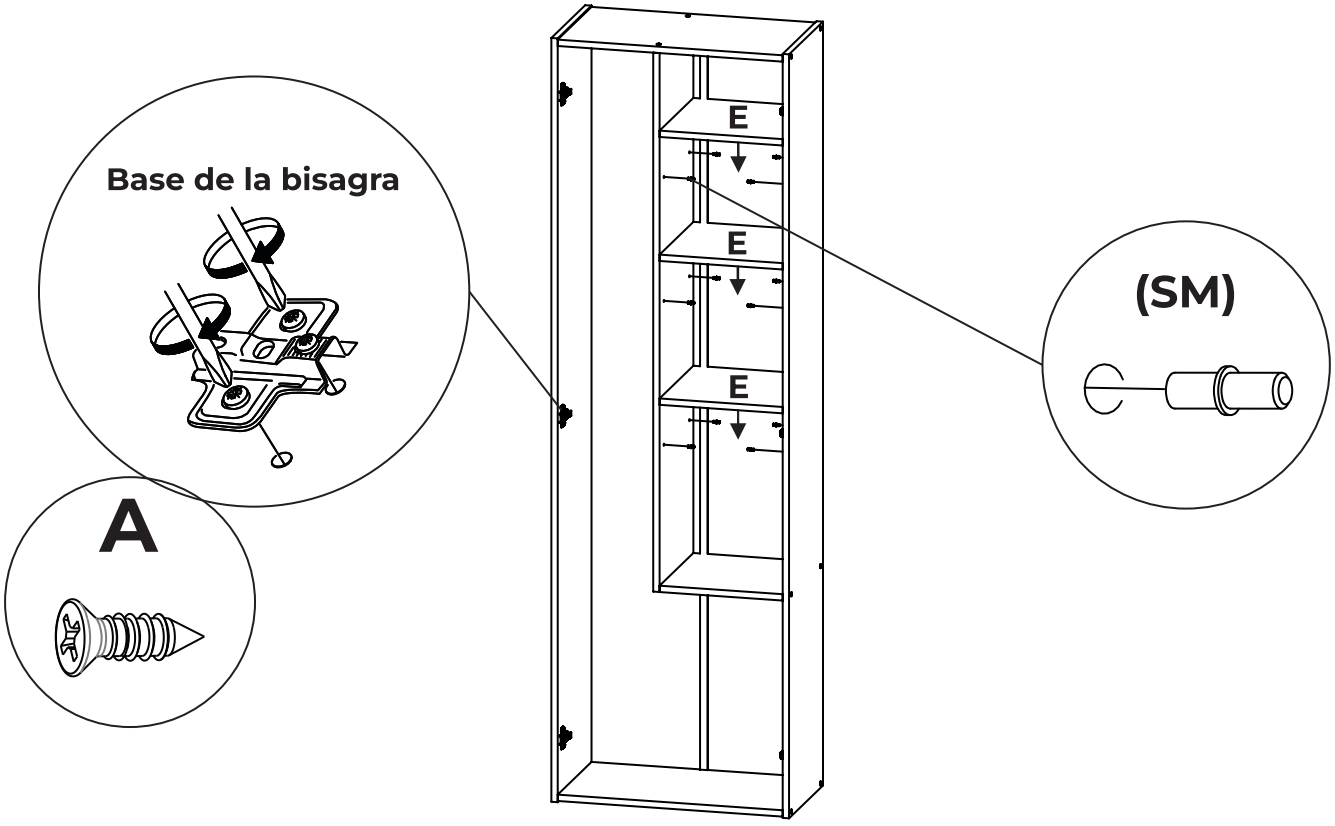

7

Colocar la bisagra en la puerta (P) y luego unir ambas partes de la bisagra como se muestra a continuacion. Repetir este paso en ambas puertas. EN CASO DE TENER LA MANIJA PLASTICA GRANDE COLOCARLA EN LOS DOS AGUJEROS CENTRALES.

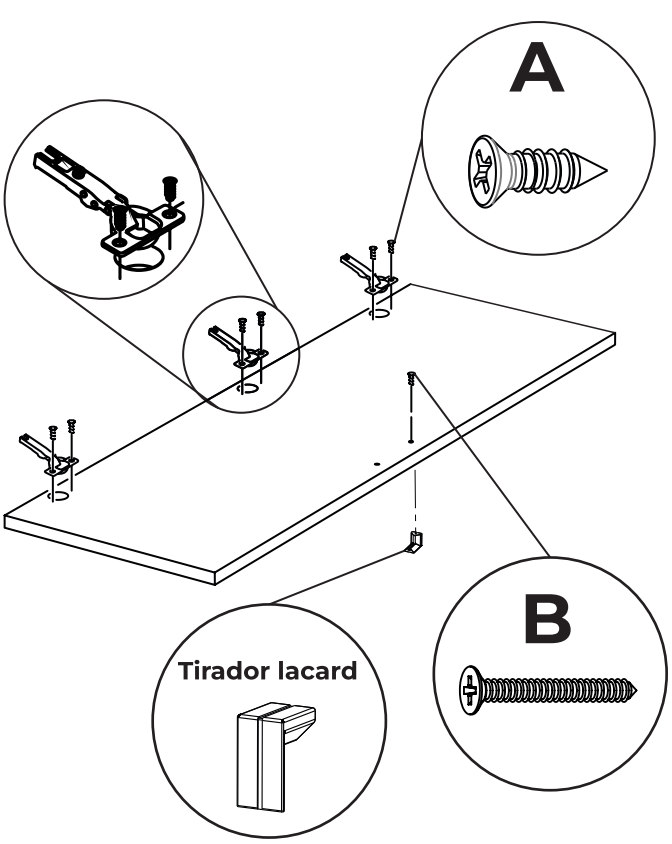

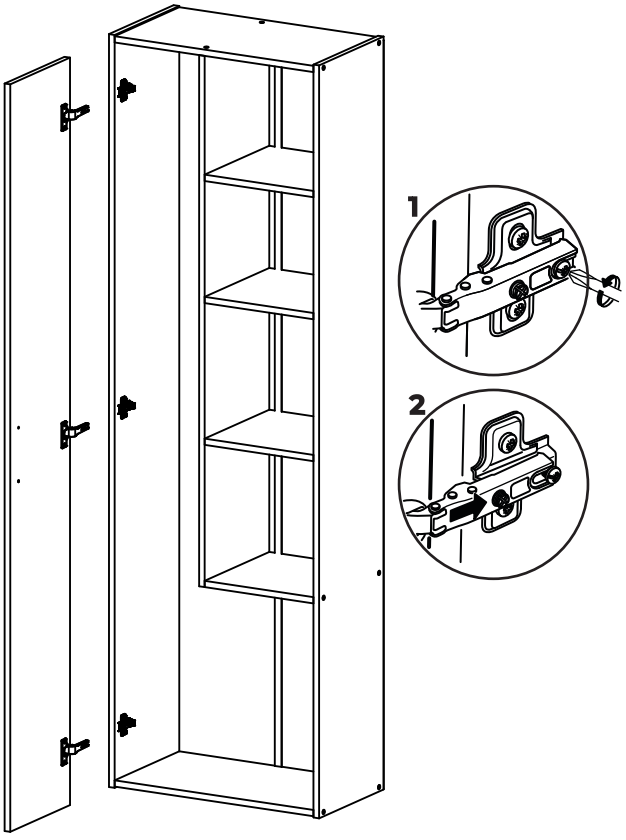
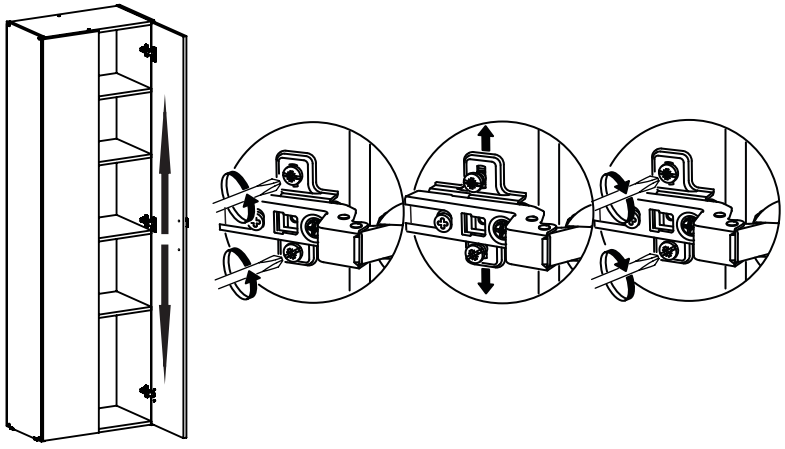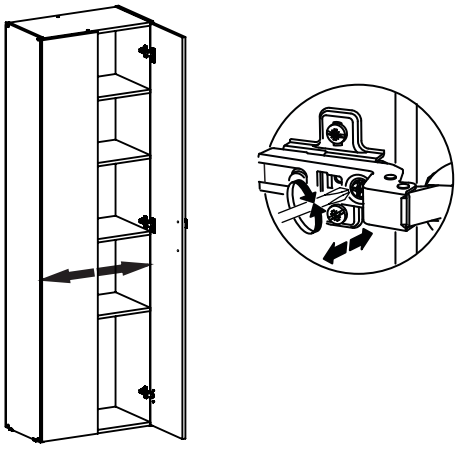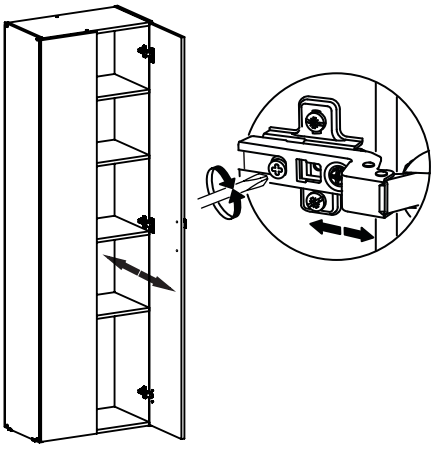
Regulacion de bisagras