BAJO MESADA

Instructivo de Armado

CTB140

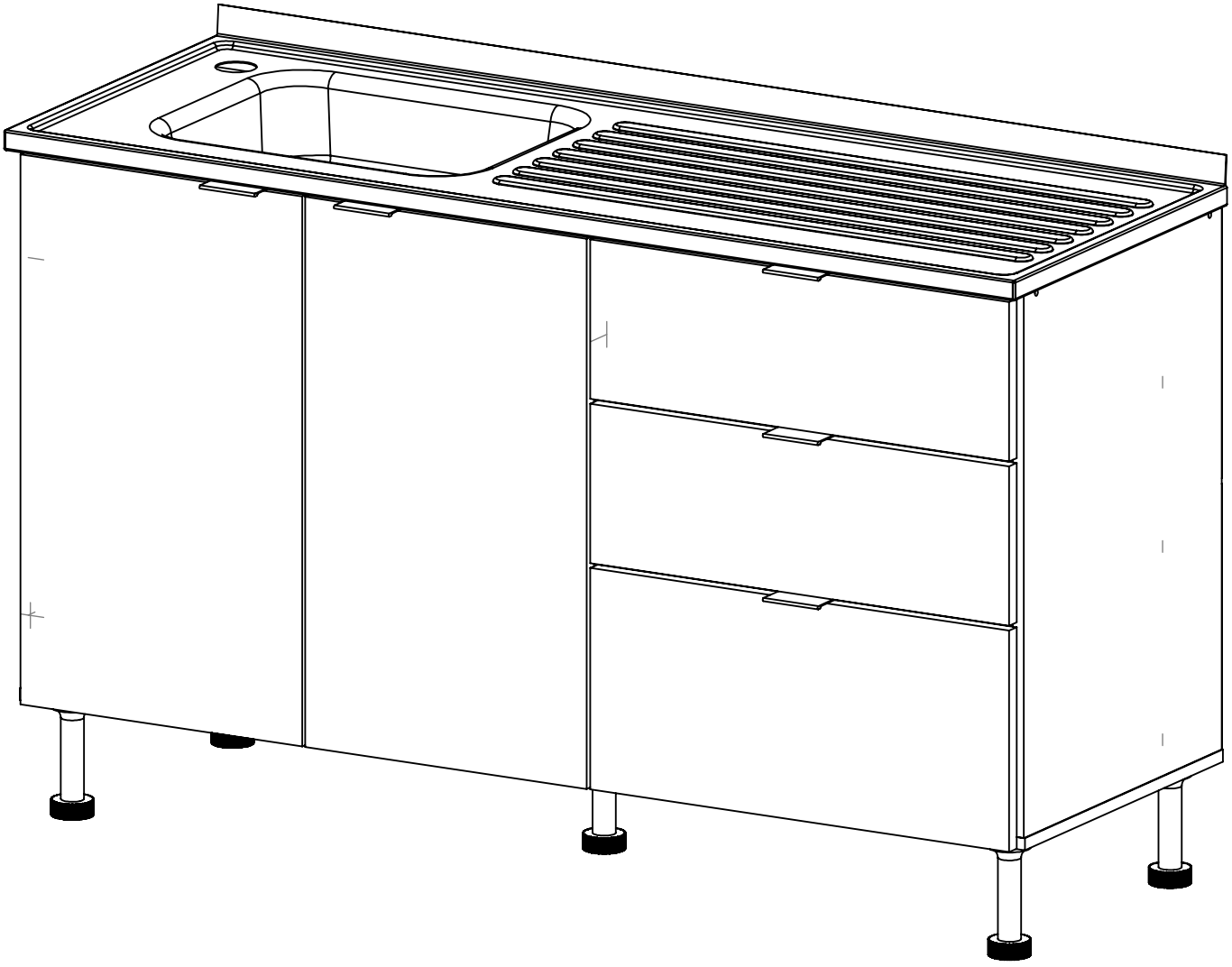

DIELFE®
Fabricamos tu mueble

Rev. 2-22/10/2021

ESCANEA Y MIRA EL VIDEO DE ARMADO

posventa@dielfe.com.ar
dieflemuebles
www.facebook.com/dielfe
dielfemuebles

www.dielfe.com.ar
Industria Argentina

COMPONENTES

DIVISOR VERTICAL (DV) CANTIDAD: 1

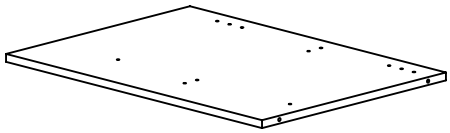

BASE (B) CANTIDAD: 1

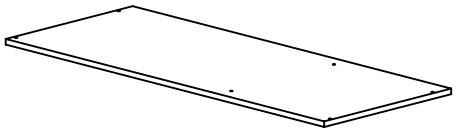

COSTADO IZQUIERDO(CI) CANTIDAD: 1

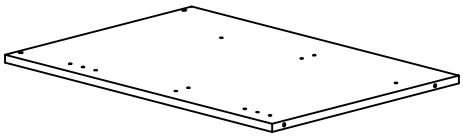

COSTADO DERECHO (CD) CANTIDAD: 1

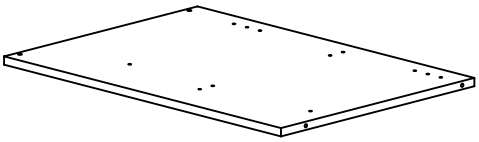

ESTANTE (E) CANTIDAD:1

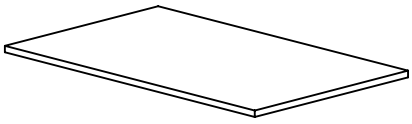

FONDO (FO) CANTIDAD: 2

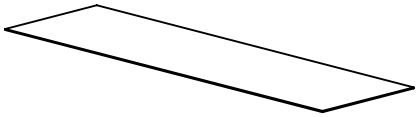

FAJA (FA) CANTIDAD: 2

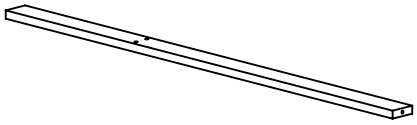

PUERTA DERECHA (PD) CANTIDAD: 1

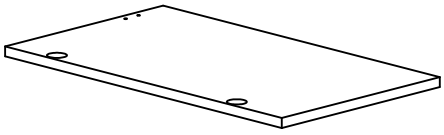

PUERTA IZQUIERDA (PI) CANTIDAD: 1

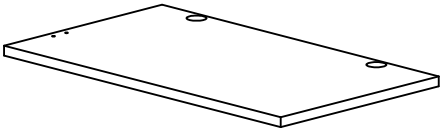

COSTADO CAJON (CC) CANTIDAD: 6

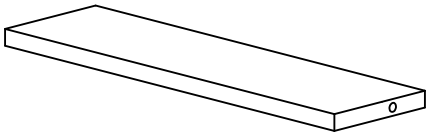

CONTRA FRENTE CAJON FRENTE (CFCF) CANTIDAD: 3

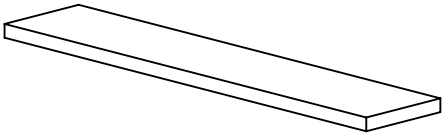

FRENTE CAJON CHICO (FCCH) CANTIDAD: 2

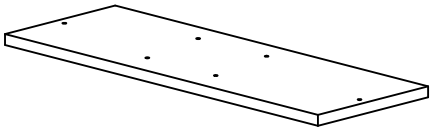

FONDO CAJON (FOC) CANTIDAD: 3

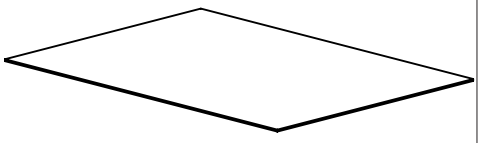

CONTRA FRENTE CAJON (CFCTR) CANTIDAD: 3

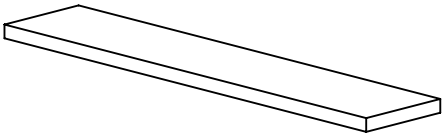

FRENTE CAJON GRANDE (FCG) CANTIDAD: 1

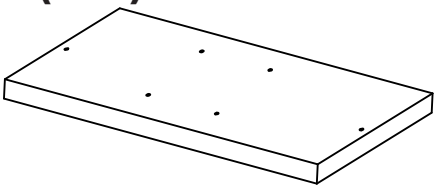

Nota: Los bordes pintados en gris hacen referencia a los filos de la melamina.

HERRAJES

H VINCULANTE **CANTIDAD: 1** 	**SOPORTE ESTANTE** **CANTIDAD: 4** 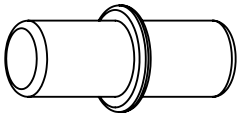	**CLAVOS 8x20** **CANTIDAD: 110** 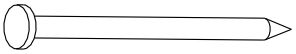
TORNILLO 3,5x14 (A) **CANTIDAD: 56** 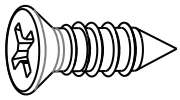	**TORNILLO 3,5x25 (B)** **CANTIDAD: 12** 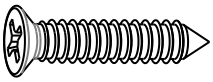	**TORNILLO ARMADOR 7x50 (C)** **CANTIDAD: 38** 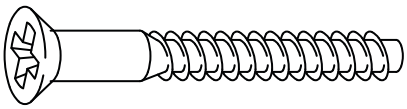
TORNILLO 5X40 FLANG. (D) **CANTIDAD: 20** 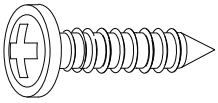	**PERFIL** **CANTIDAD: 5** 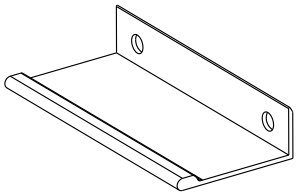	**BISAGRA 26MM.** **CANTIDAD: 4** 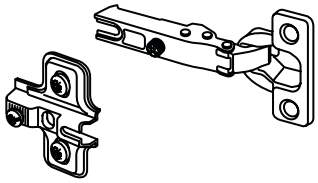
CORREDERA Z **CANTIDAD: 3 pares** 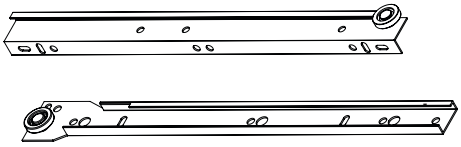	**PATA REGULABLE** **CANTIDAD: 5** 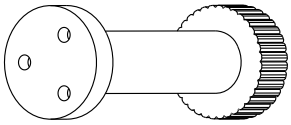	**TOPES DE GOMA** **CANTIDAD: 8**

HERRAMIENTAS NECESARIAS NO PROVISTAS

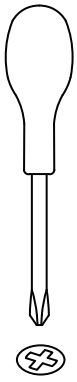

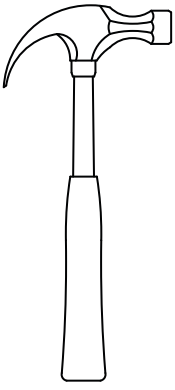

1

Armar la estructura del mueble mediante los tornillos correspondientes como se muestra a continuacion.

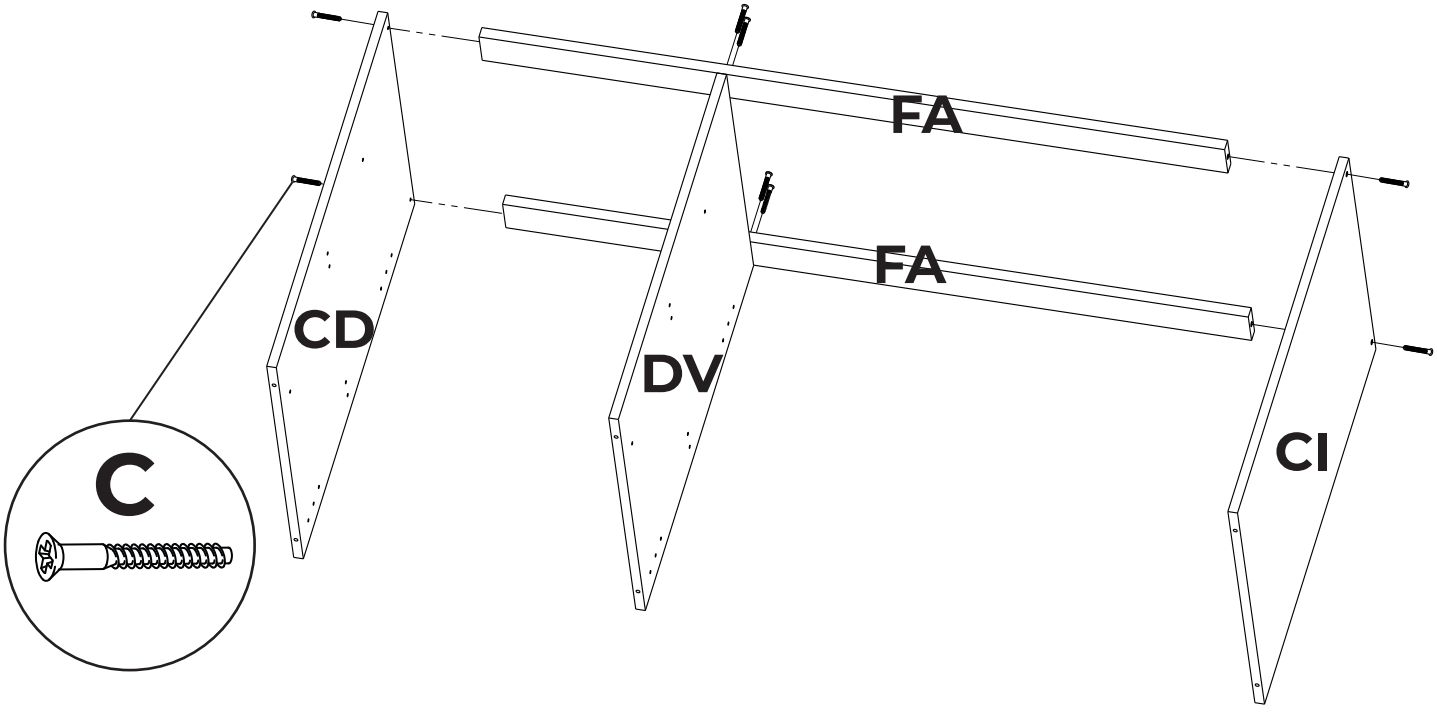

2

Colocar la base en el ensamblaje con los tornillos correspondientes. Es posible armar el mueble con los cajones a la izquierda o a la derecha invirtiendo la posicion de la base (B) y las fajas (FA)

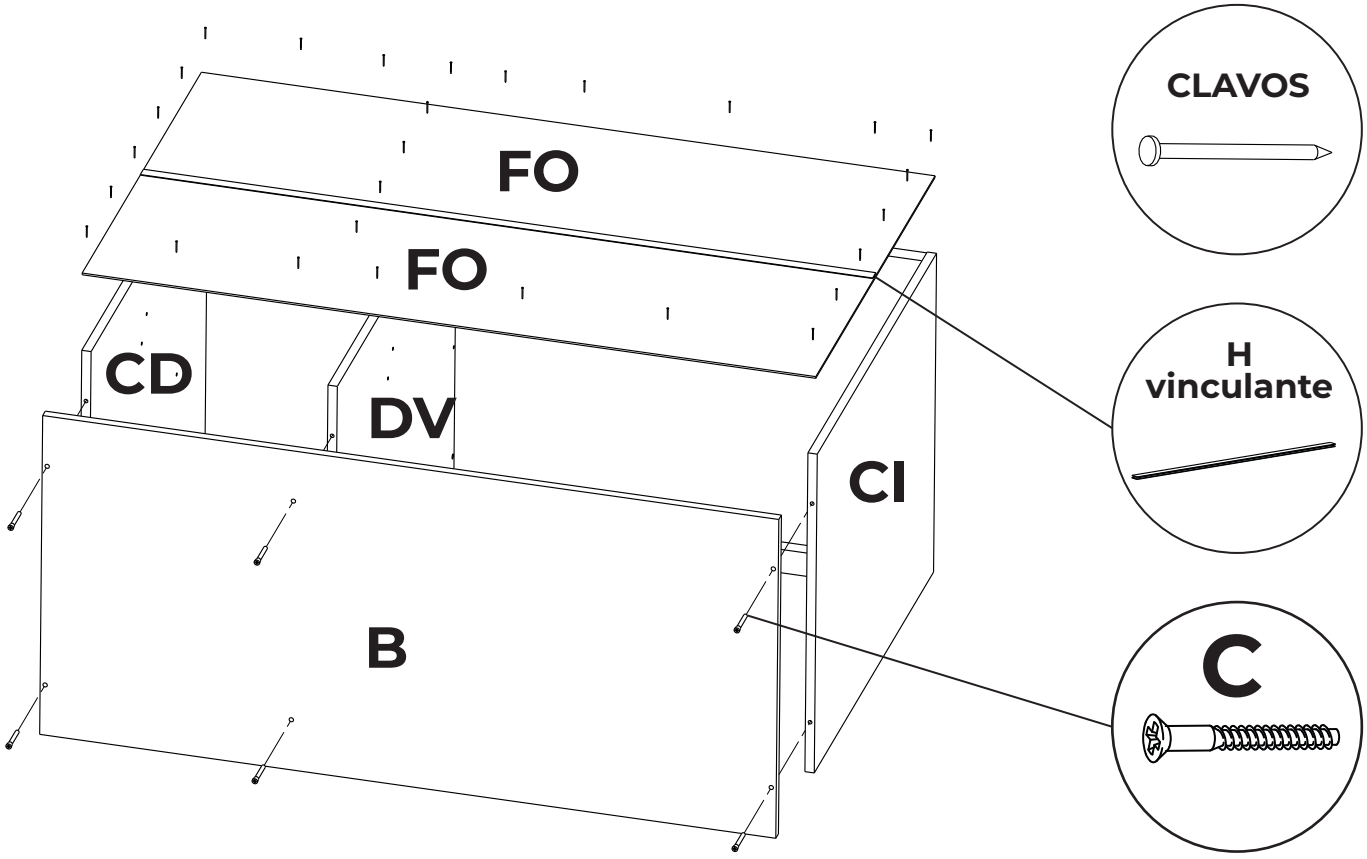

3

Colocar las guias del cajon con sus tornillos correspondientes. Luego colocar las bisagras en el costado que no se coloco las guias y en el divisor vertical (DV). Luego colocar los soportes de estante.

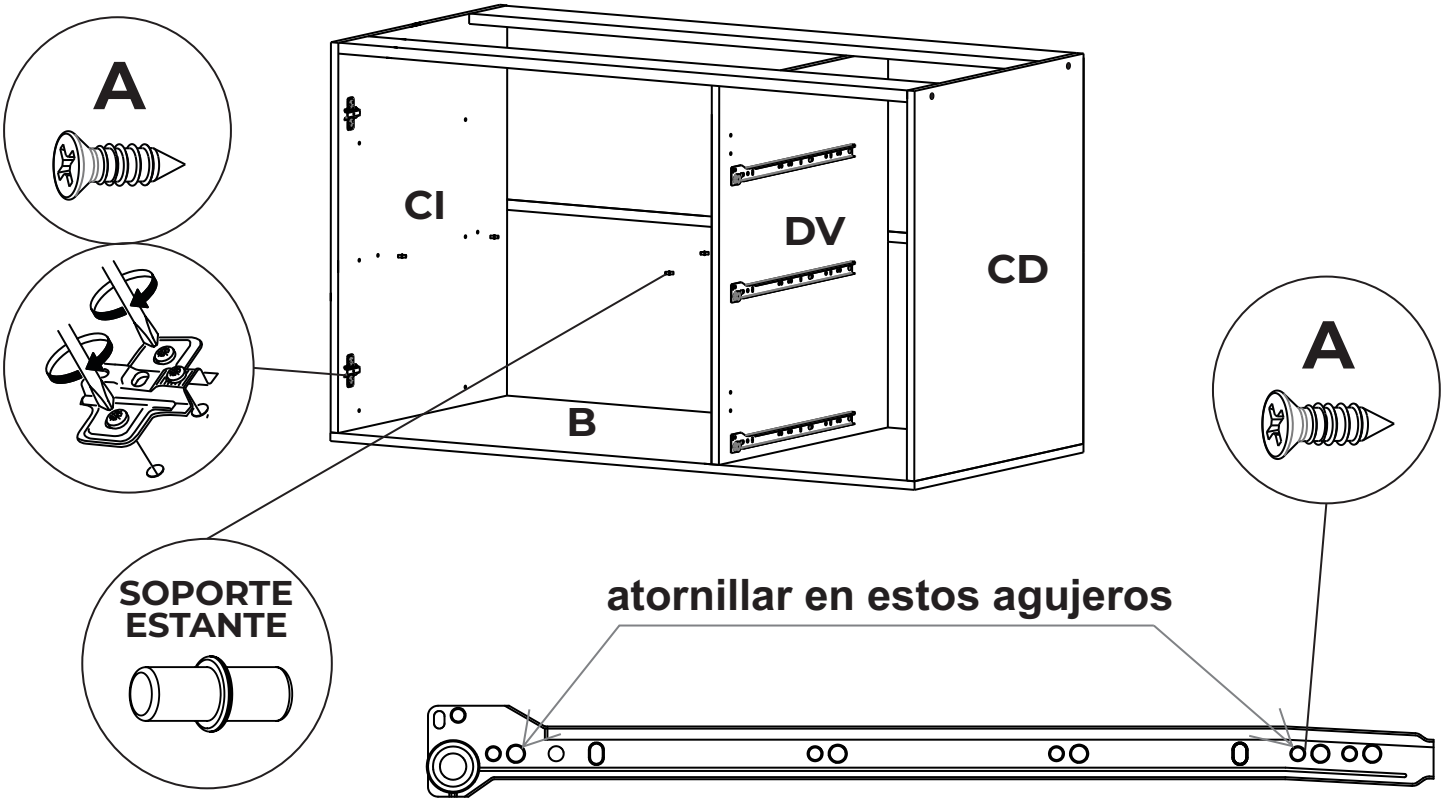

4

Colocar las patas regulables en la parte inferior y ajustar con su tornillo correspondiente. Atornillar a la distancia indicada.

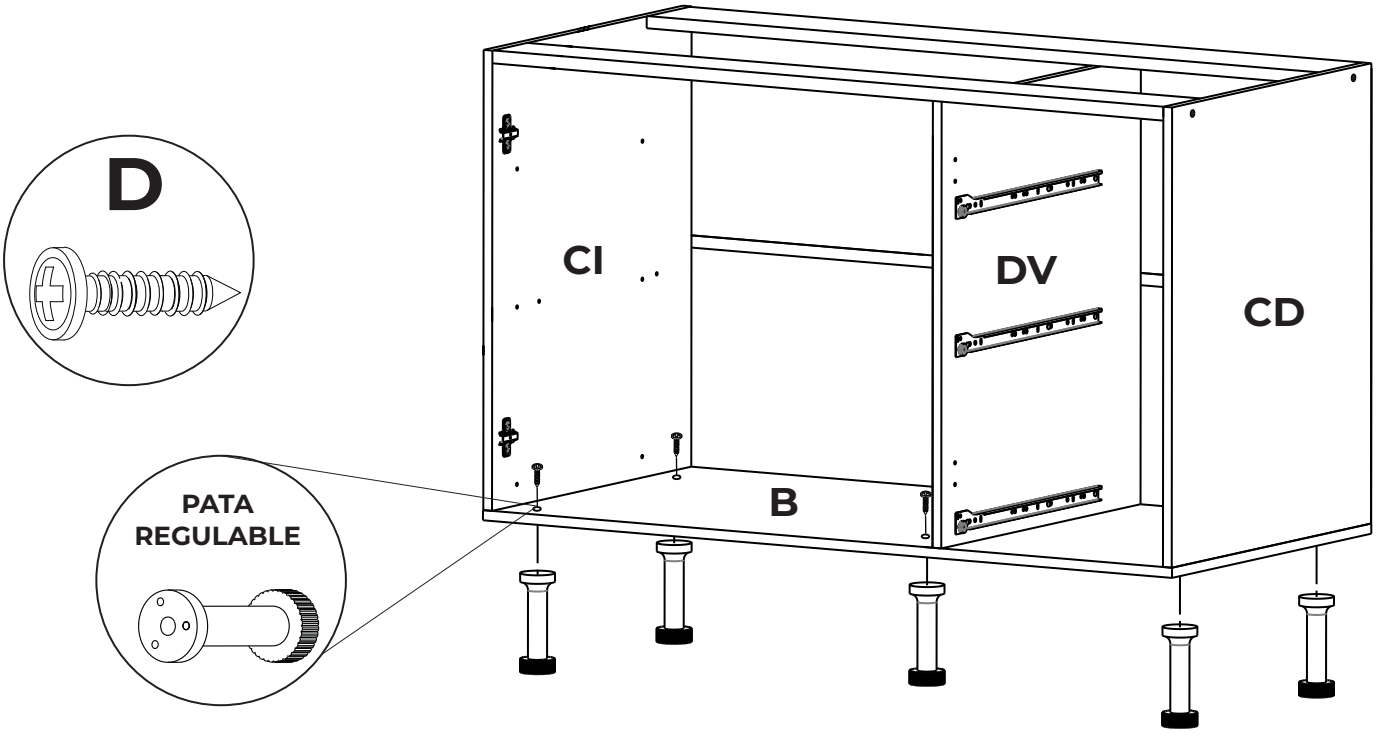

5 Colocar las bisagras y los perfiles en las puertas como se indica a continuacion.

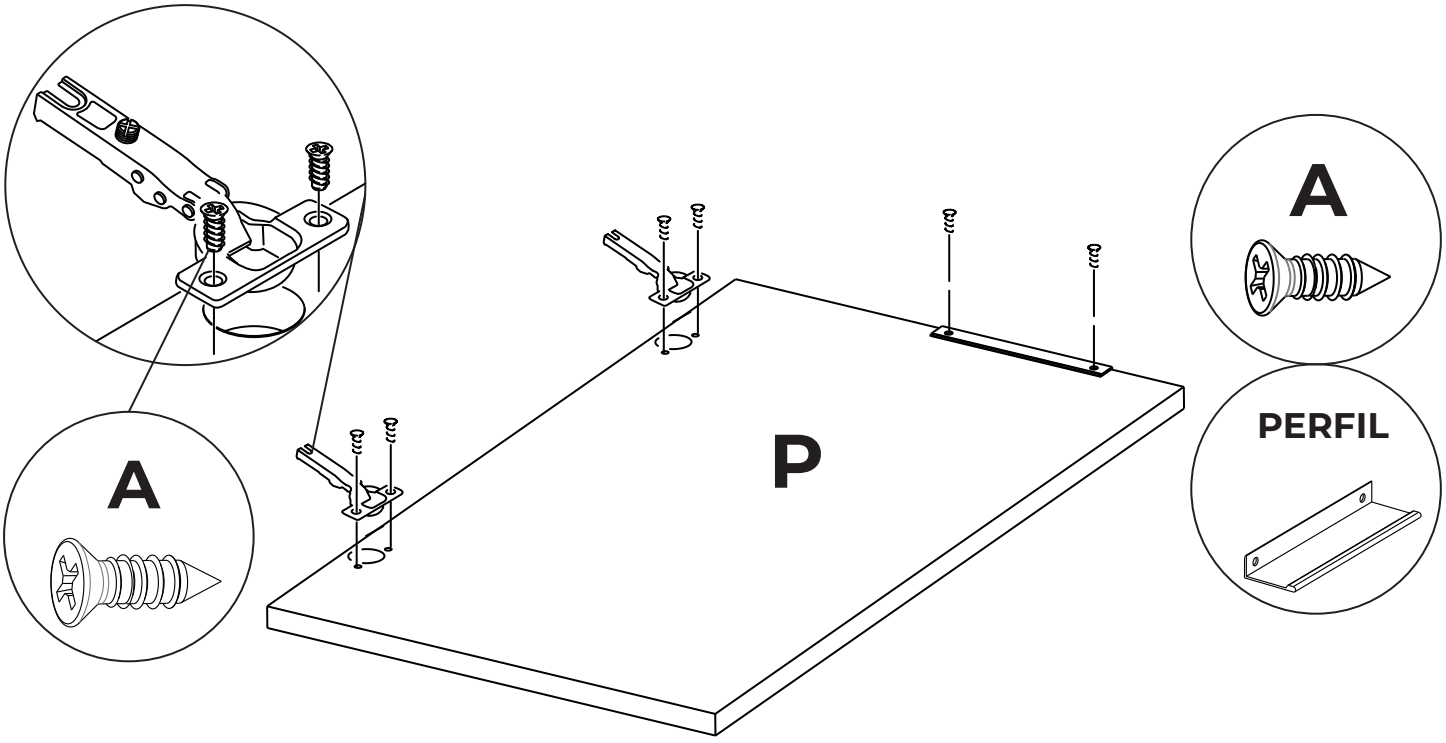

6 Armar la estructura del cajon con sus tornillos correspondientes como se muestra a continuacion.

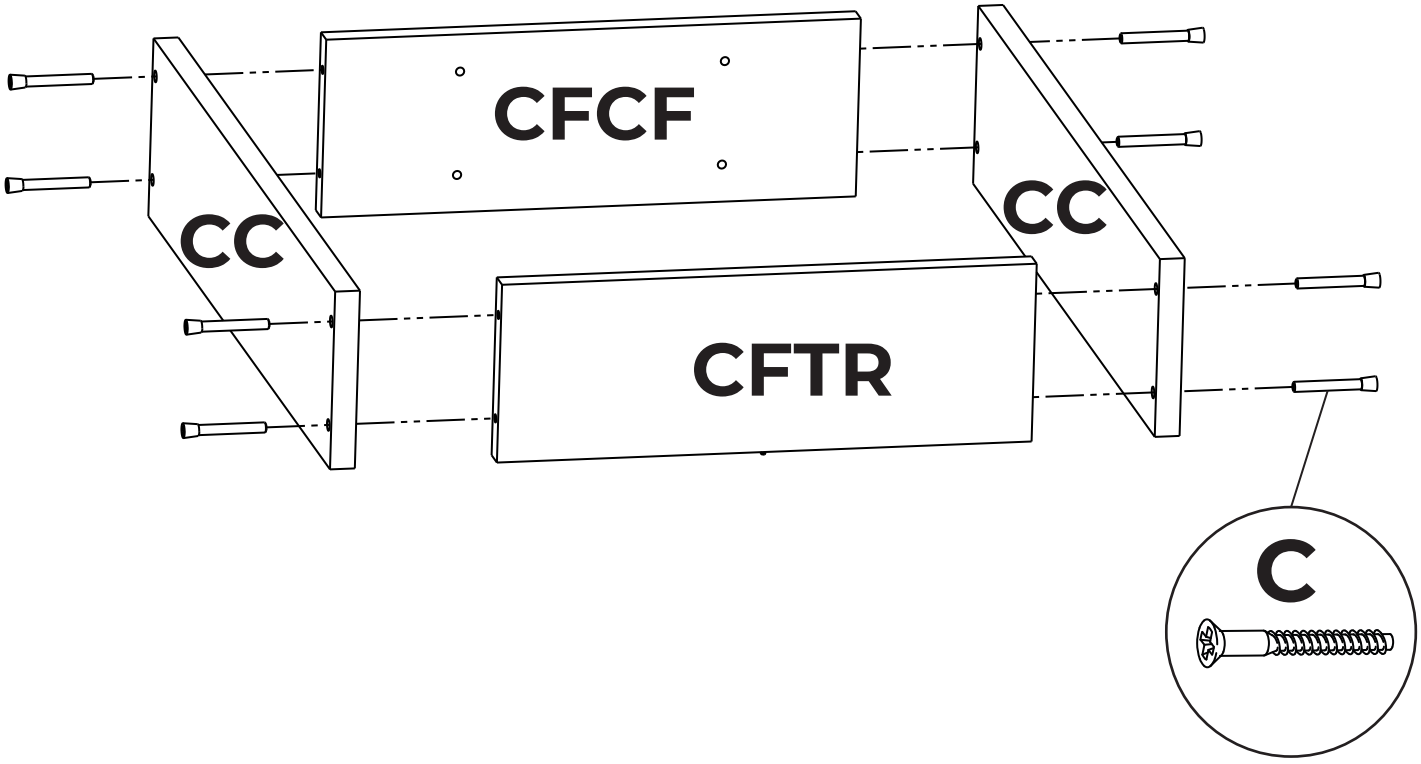

7

Centrar el fondo de cajon (FOC) en la parte inferior de la estrucutra del cajon y clavar.

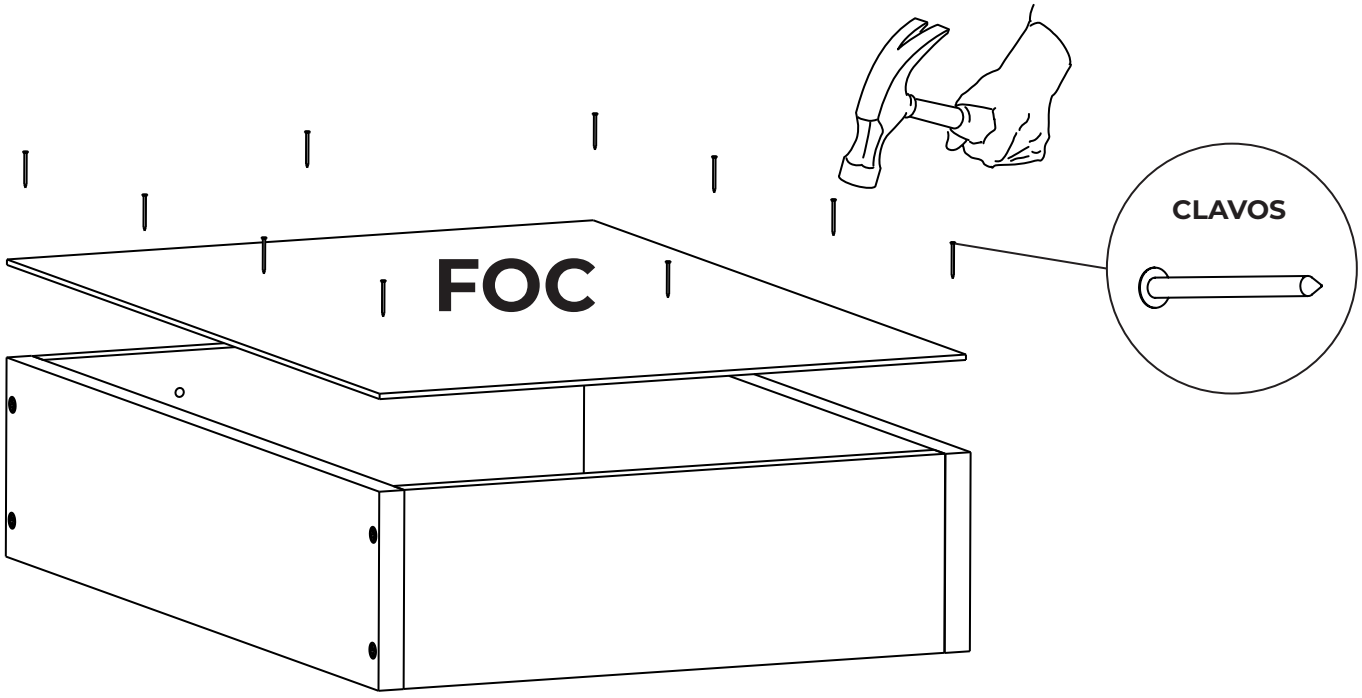

8

Colocar las correderas en la parte inferior del cajon con su tornillo correspondiente. Para fijar el frente de cajon (FC) colocar primero los dos tornillos de la parte superior del contrafrente frontal (CFCF) y ajustar suavemente. Luego centrar el frente de cajon, con el cajon colocado en el mueble y por ultimo colocar los dos tornillos en los agujeros inferiores y ajustar firmemente todos los tornilllos.

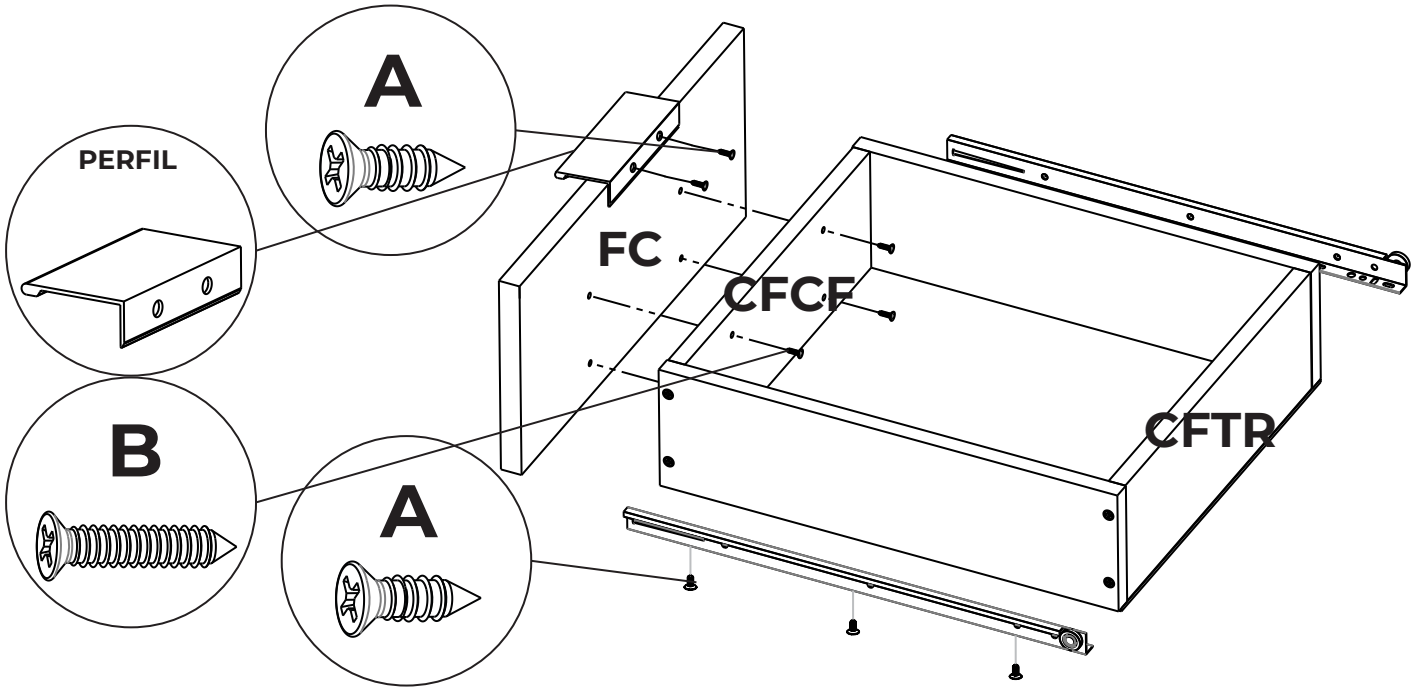

9

Pegar dos topes de goma en el cuerpo del mueble por cada puerta y cajon para evitar que estos golpeen al cerrar. Luego colocar las puertas uniendo ambas partes de la bisagra. Luego colocar el esatnte sobre los soportes.

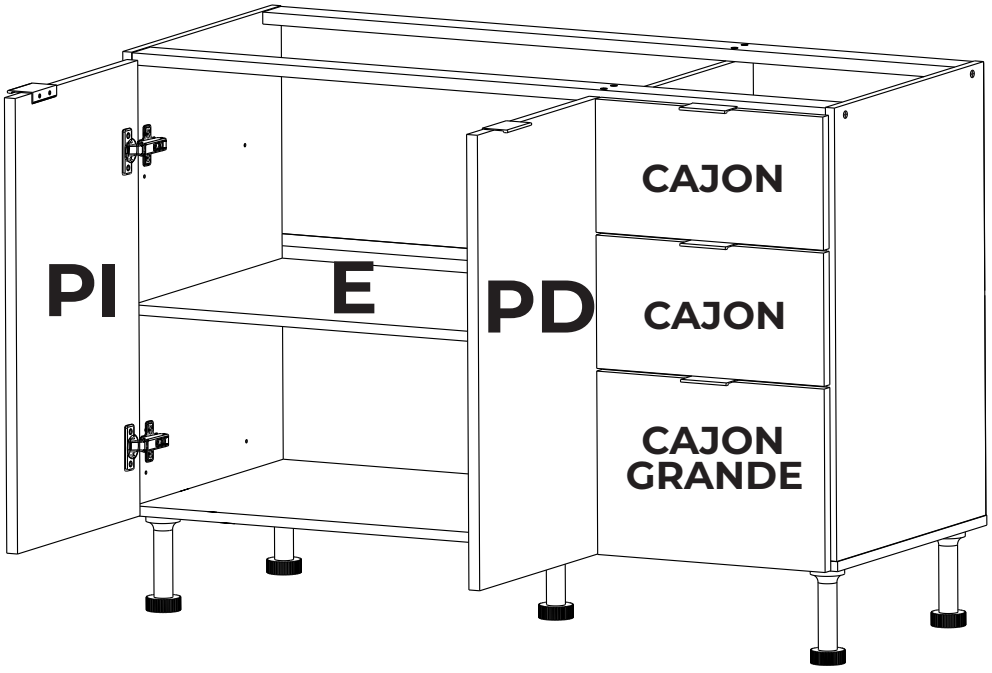

Regulacion de bisagras

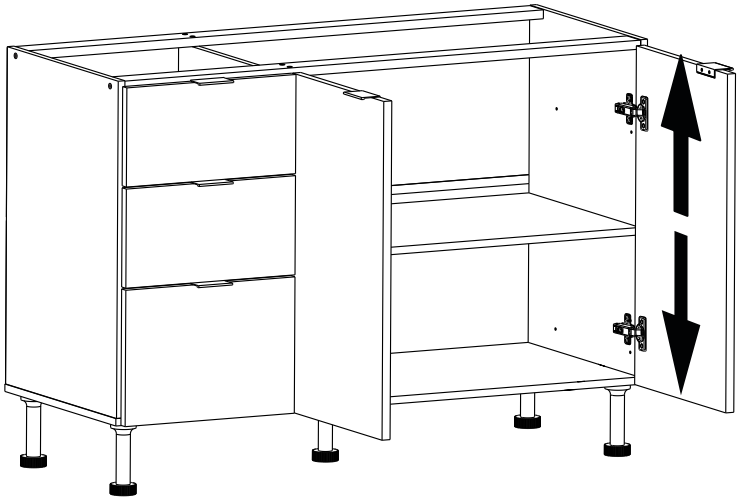

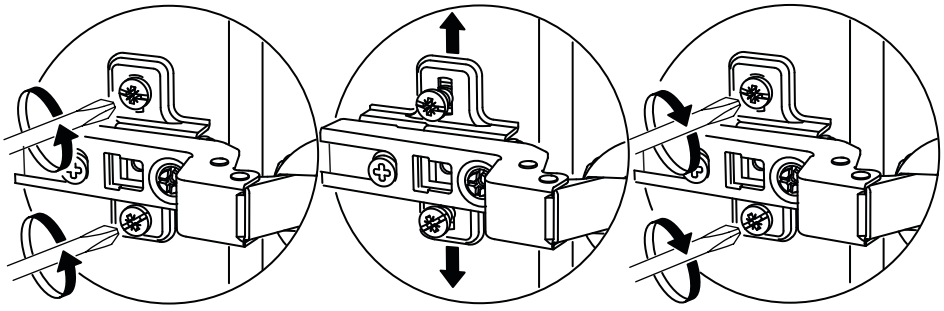

Regulacion de bisagras

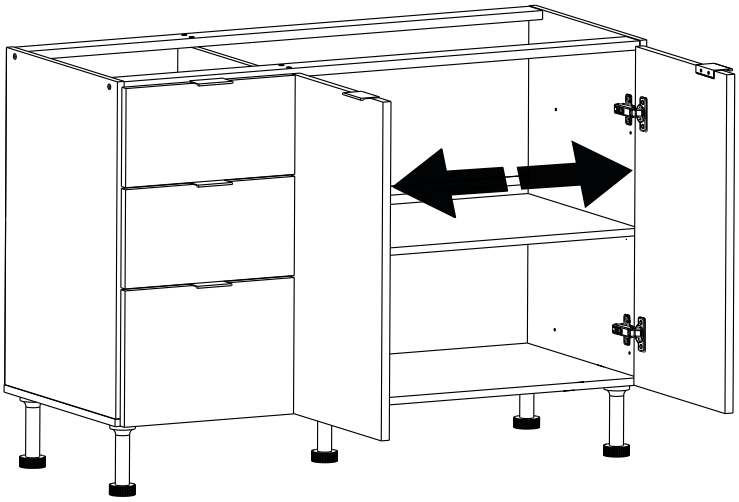

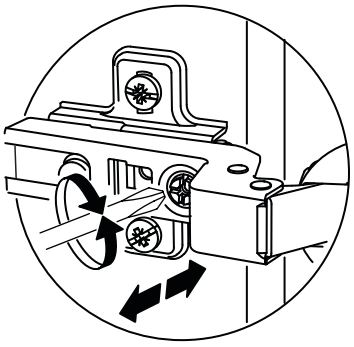
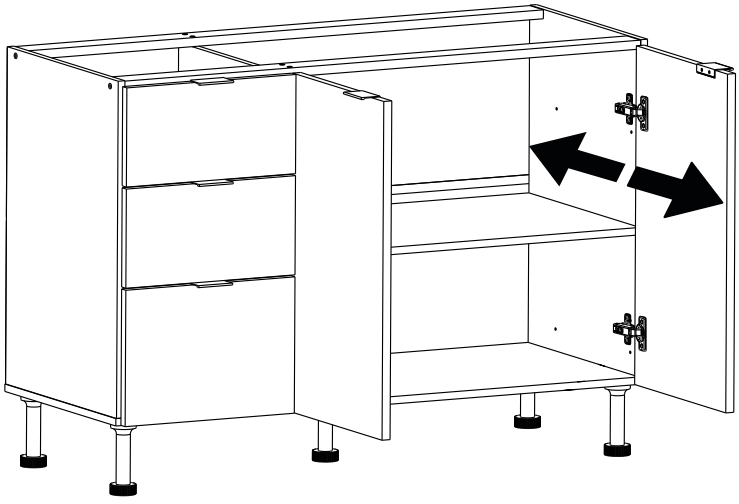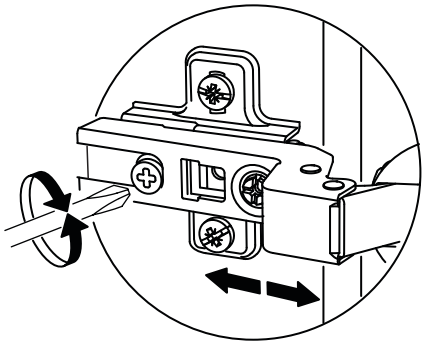
Regulacion de bisagras