CAJONERA

Instructivo de Armado

CPD5C

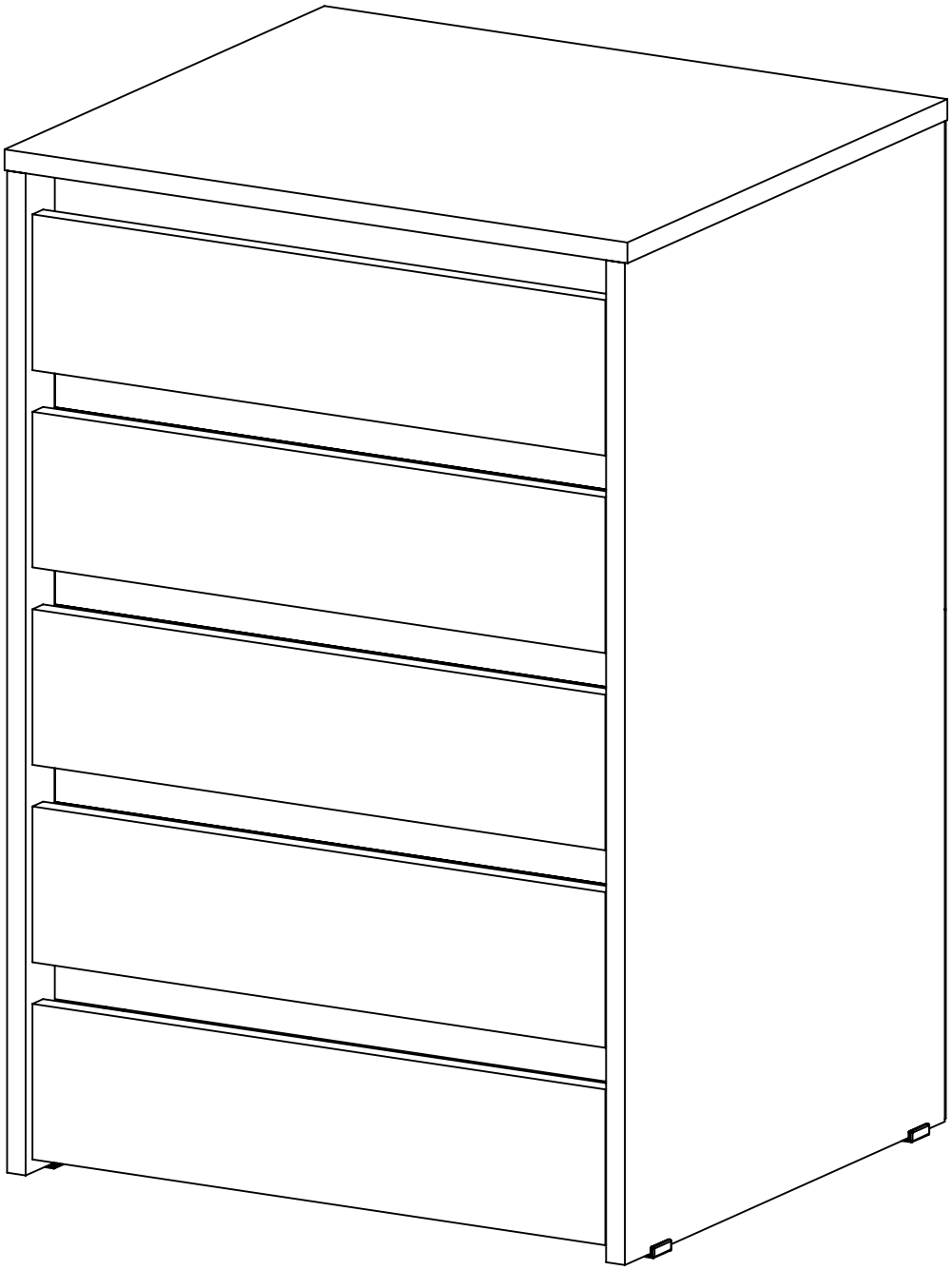

DIELFE®
Fabricamos tu mueble

Rev. 2-18/09/2023

ESCANEA Y MIRA EL VIDEO DE ARMADO

posventa@dielfe.com.ar
dieflemuebles
www.facebook.com/dielfe
dielfemuebles

www.dielfe.com.ar

Industria Argentina

COMPONENTES

TAPA (T)
CANTIDAD: 1

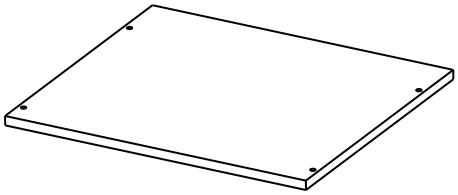

FAJA (FA)
CANTIDAD: 5

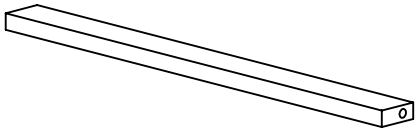

COSTADO IZQUIERDO (CI) CANTIDAD: 1

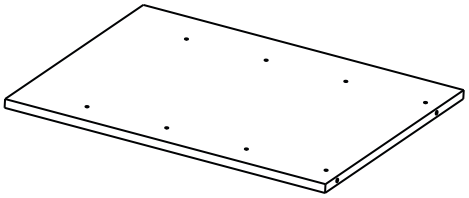

COSTADO DERECHO (CD) CANTIDAD: 1

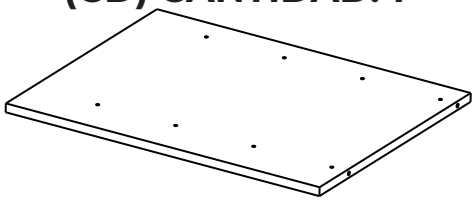

FONDO (FO)
CANTIDAD: 2

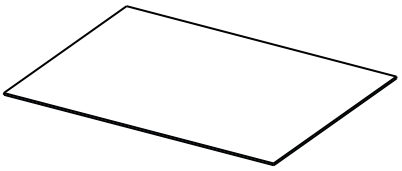

FONDO CAJON (FOC)
CANTIDAD: 5

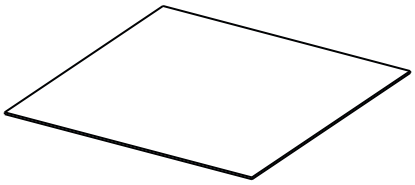

FRENTE DE CAJON (FC)
CANTIDAD: 5

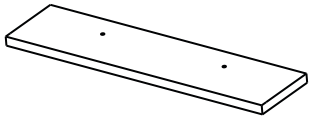

COSTADO CAJON (CC)
CANTIDAD: 10

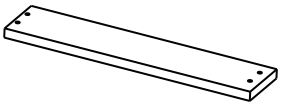

CONTRA FRENTE CAJON (CFC) CANTIDAD: 10

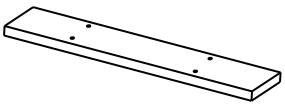

FAJA INFERIOR (FAIN)
CANTIDAD: 2

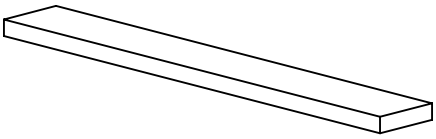

Nota: Los bordes pintados en gris hacen referencia a los filos de la melamina.

HERRAJES

TORNILLO 3,5x14 (A) **CANTIDAD: 54** 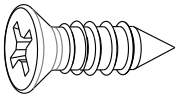	**TORNILLO 3,5X25 (B)** **CANTIDAD: 20** 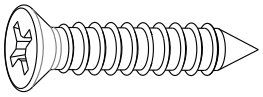	**TORNILLO 3,5X35 (C)** **CANTIDAD: 48** 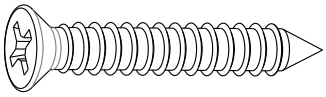
CORREDERA Z **CANTIDAD: 4 pares** 	**SACHE COLA** **CANTIDAD: 2** 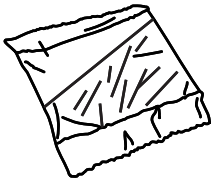	**TARUGO 8x30** **CANTIDAD: 14**
CLAVOS 8x20 **CANTIDAD: 84** 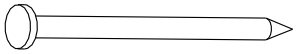	**BASE ANTIDESLIZANTE** **CANTIDAD: 4** 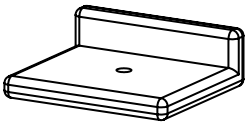	**L PLASTICA** **CANTIDAD: 2** 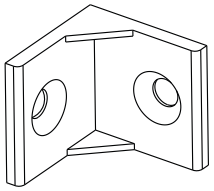

HERRAMIENTAS NECESARIAS NO PROVISTAS

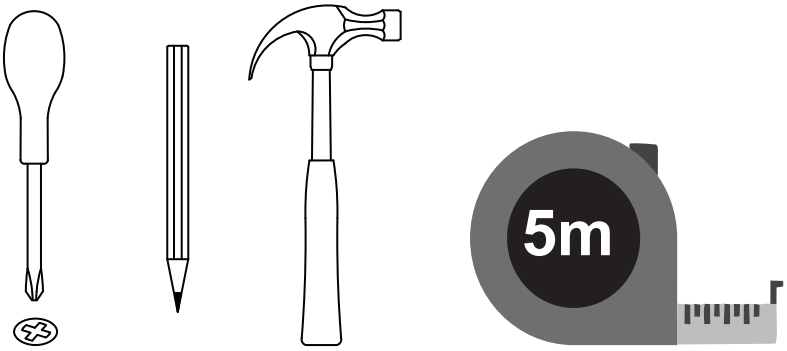

1

Colocar las guias de cajon, las escuadras y los tarugos en los costados (CI-CD) del mueble. Previamente encolar los agujeros que alojan los tarugos. Las escuadras colocarlas al medio de cada costado y cuidando que no se sobrepase el borde superior de la pieza

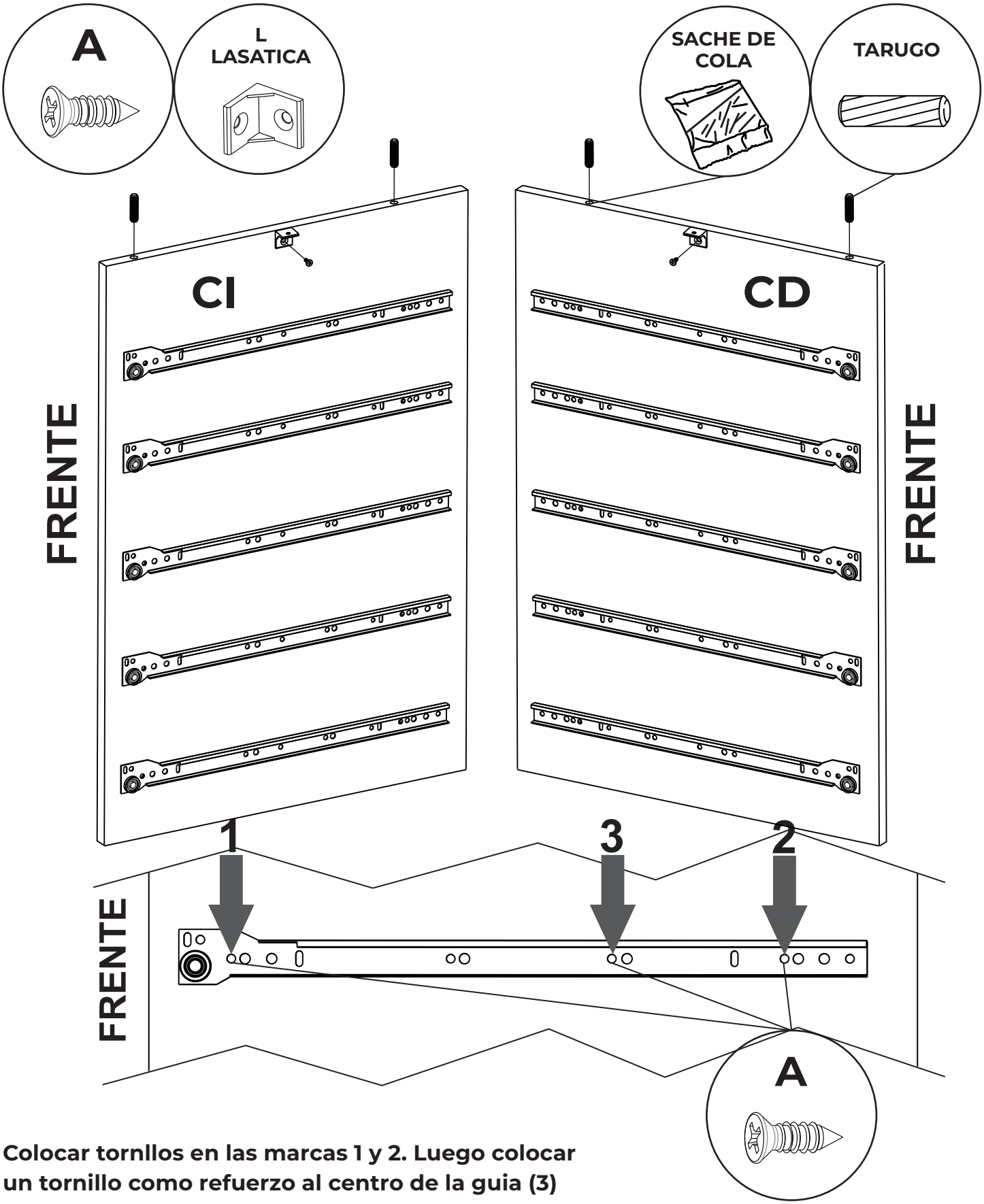

Colocar tornllos en las marcas 1 y 2. Luego colocar un tornillo como refuerzo al centro de la guia (3)

2 **Colocar las fajas (FA) y en la parte frontal del objeto y luego colocar la tapa (T) como se muestra a continuacion utilizando los tarugos. Previamente encolar los agujeros que alojan los tarugos.**

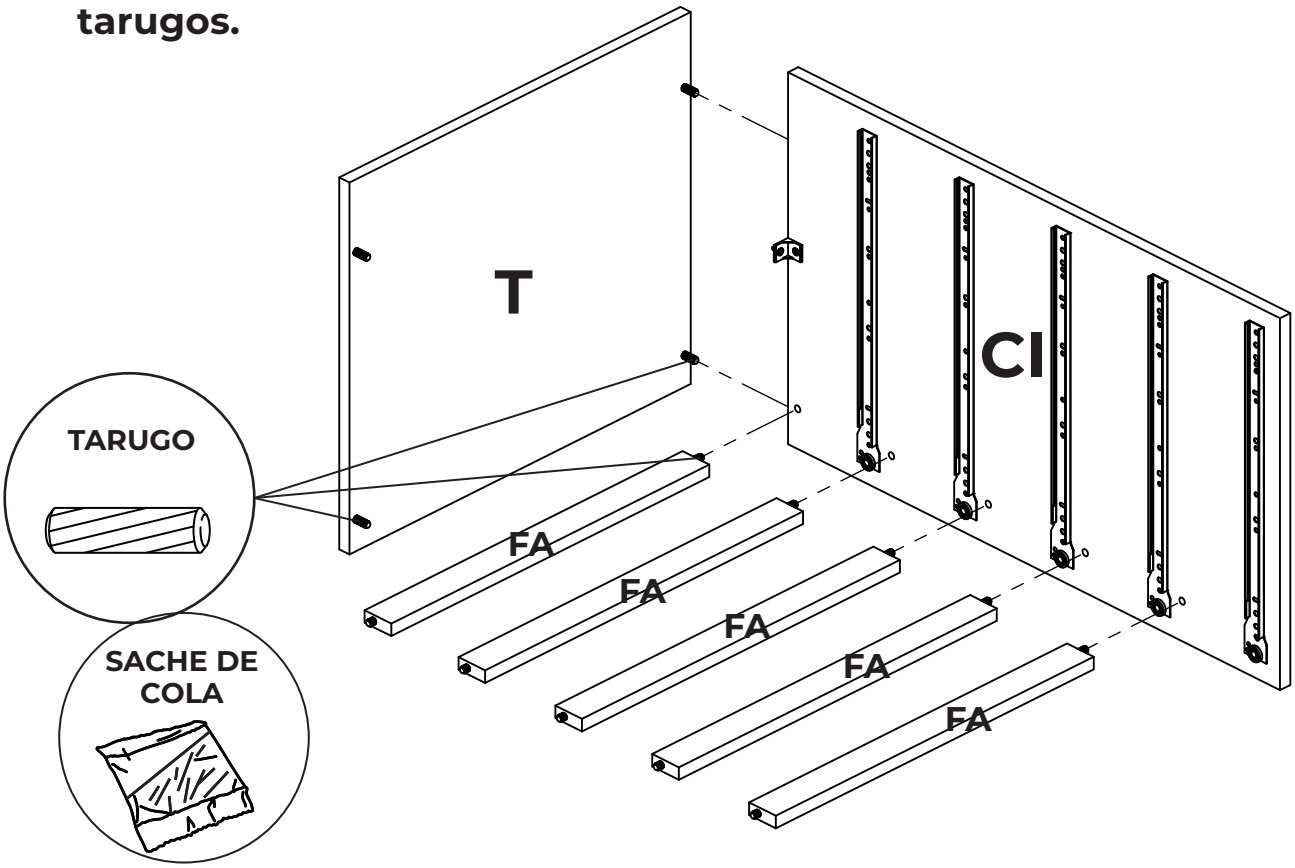

3 **Colocar el costado derecho (CD) vinculando mediante los tarugos colocados en la tapa y en las fajas. Previamente haber encolado los agujeros que alojan los tarugos**

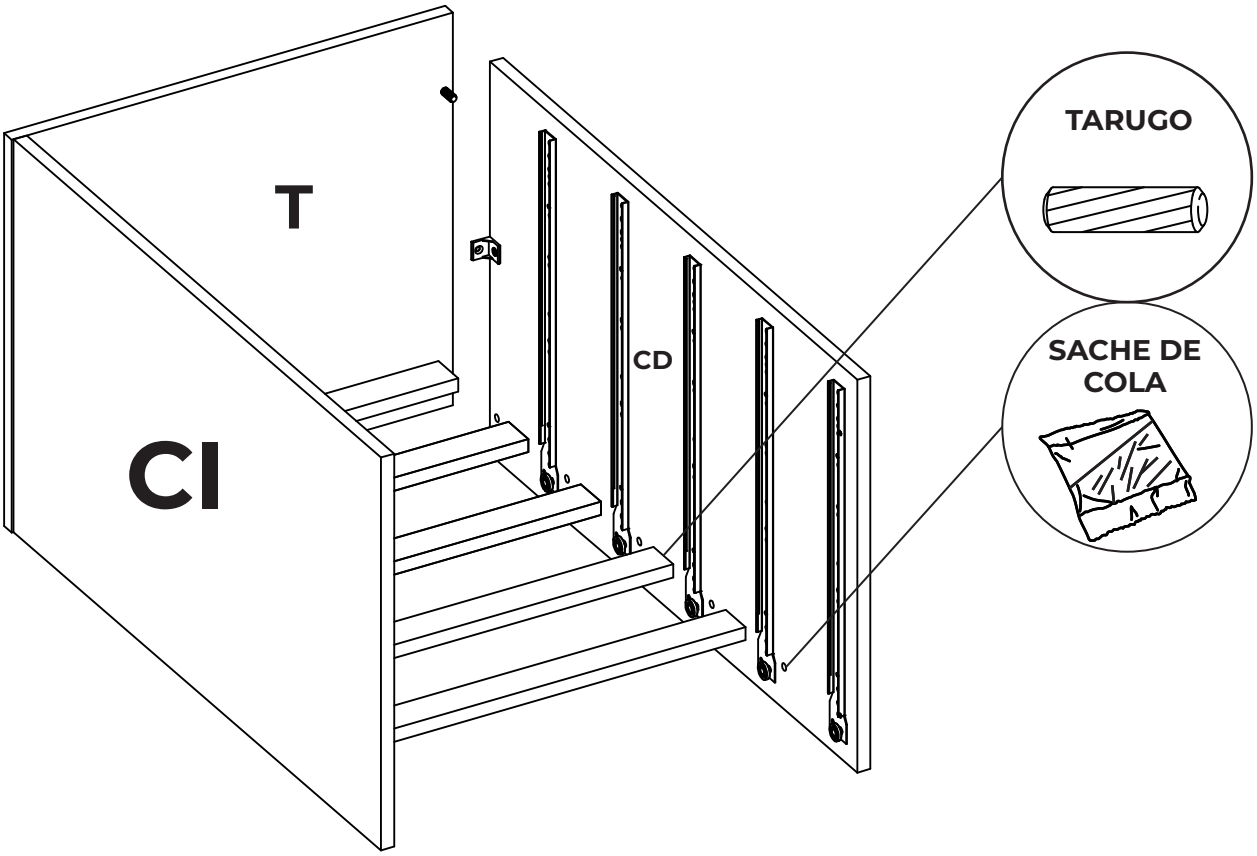

4 Colocar las fajas inferiores. Posicionar la primera, alineada con el borde inferior y trasero de los costados, y la segunda a una distancia de 8 cm desde el frente del mueble.

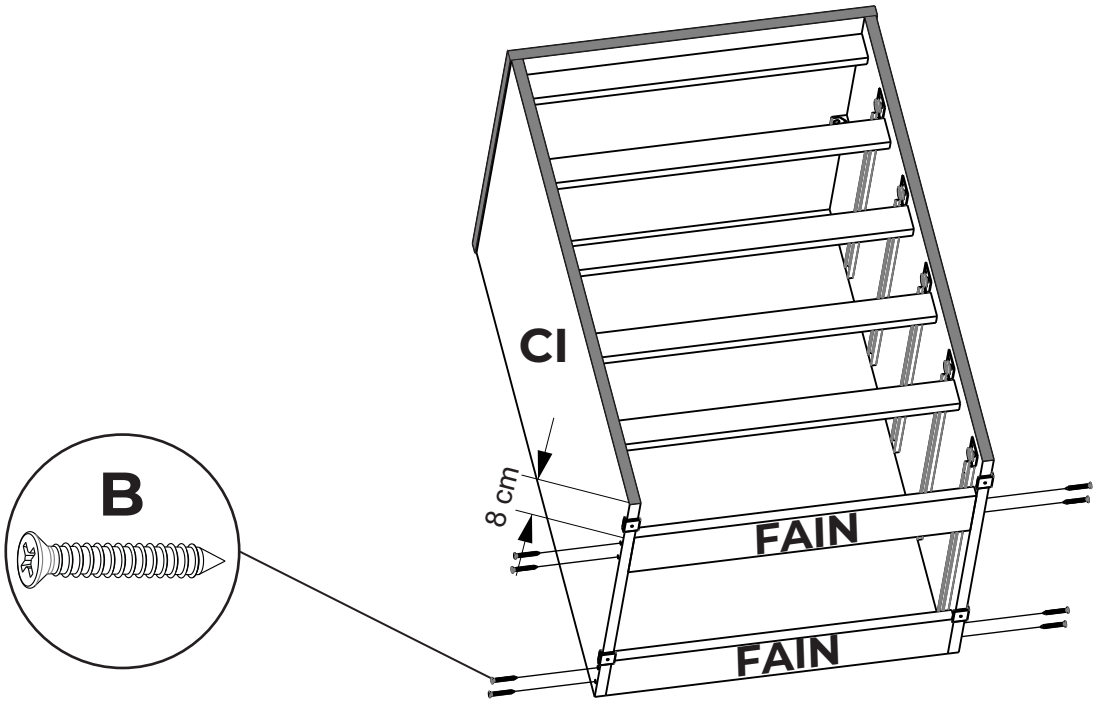

5 Centrar y clavar los fondos (FO) colocando un clavo cada 10cm aproximadamente. Luego clavar los regatones.

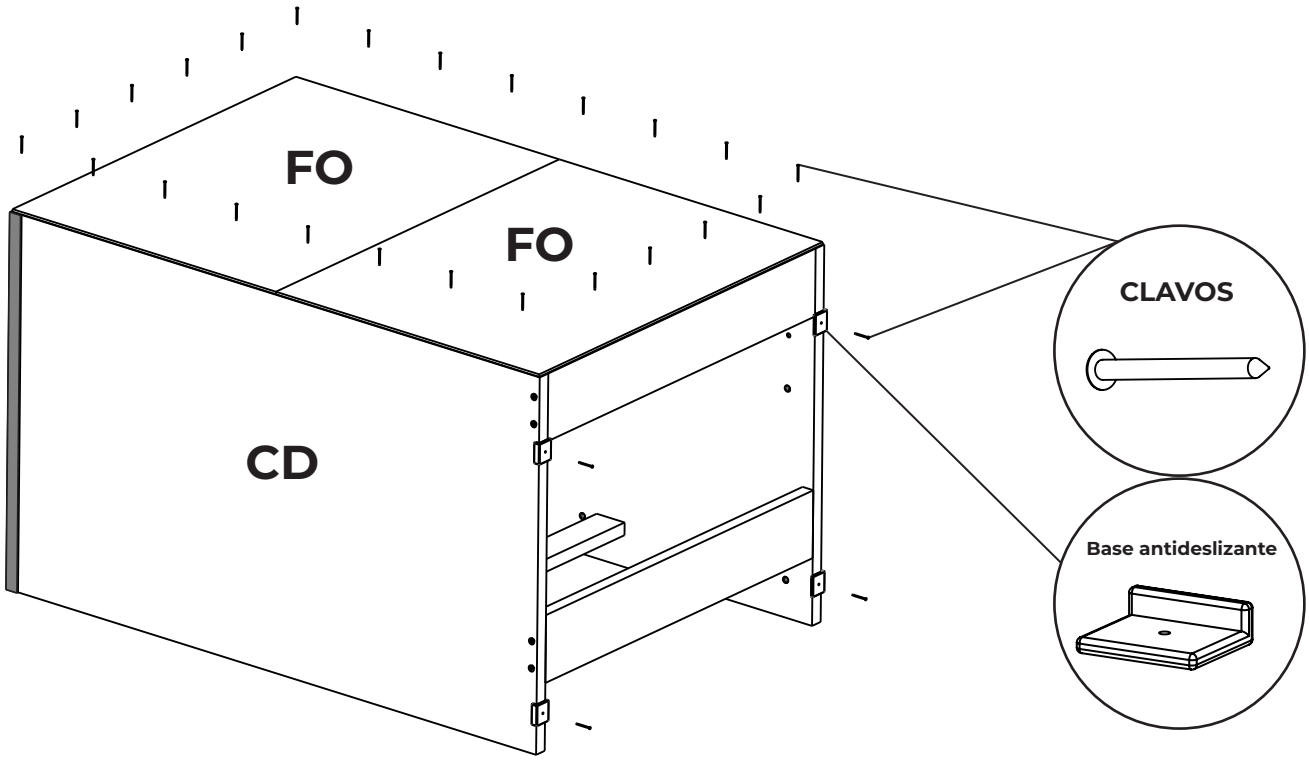

6

Armar la estructura del cajon uniendo las diferentes piezas con el tornillo correspondiente y como se muestra a continuacion. Luego centrar el fondo (FOC) y atornillar.

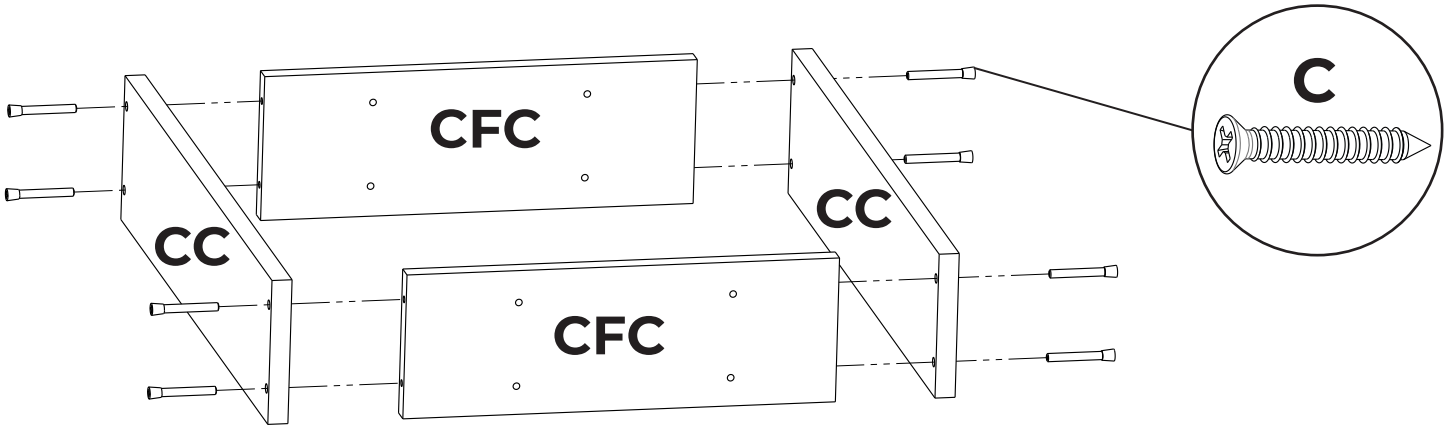

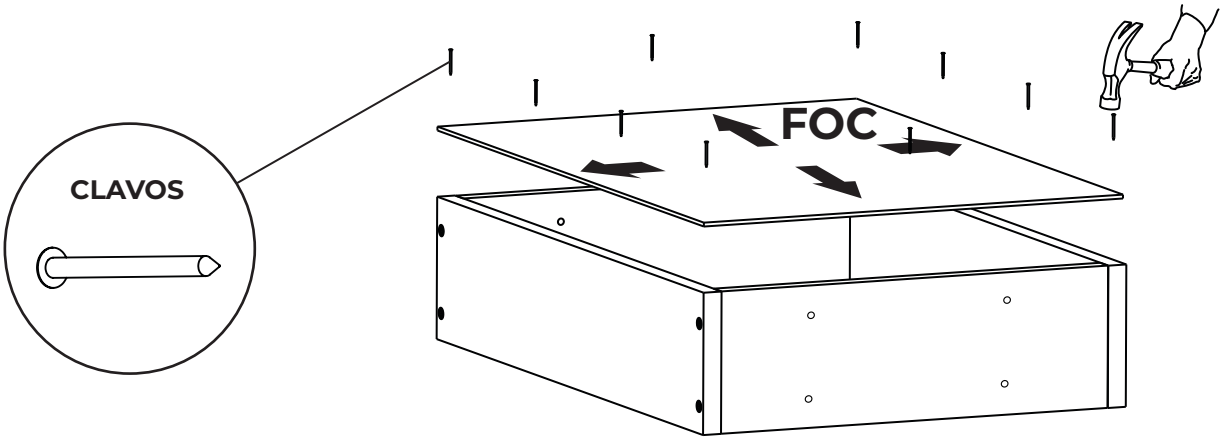

7
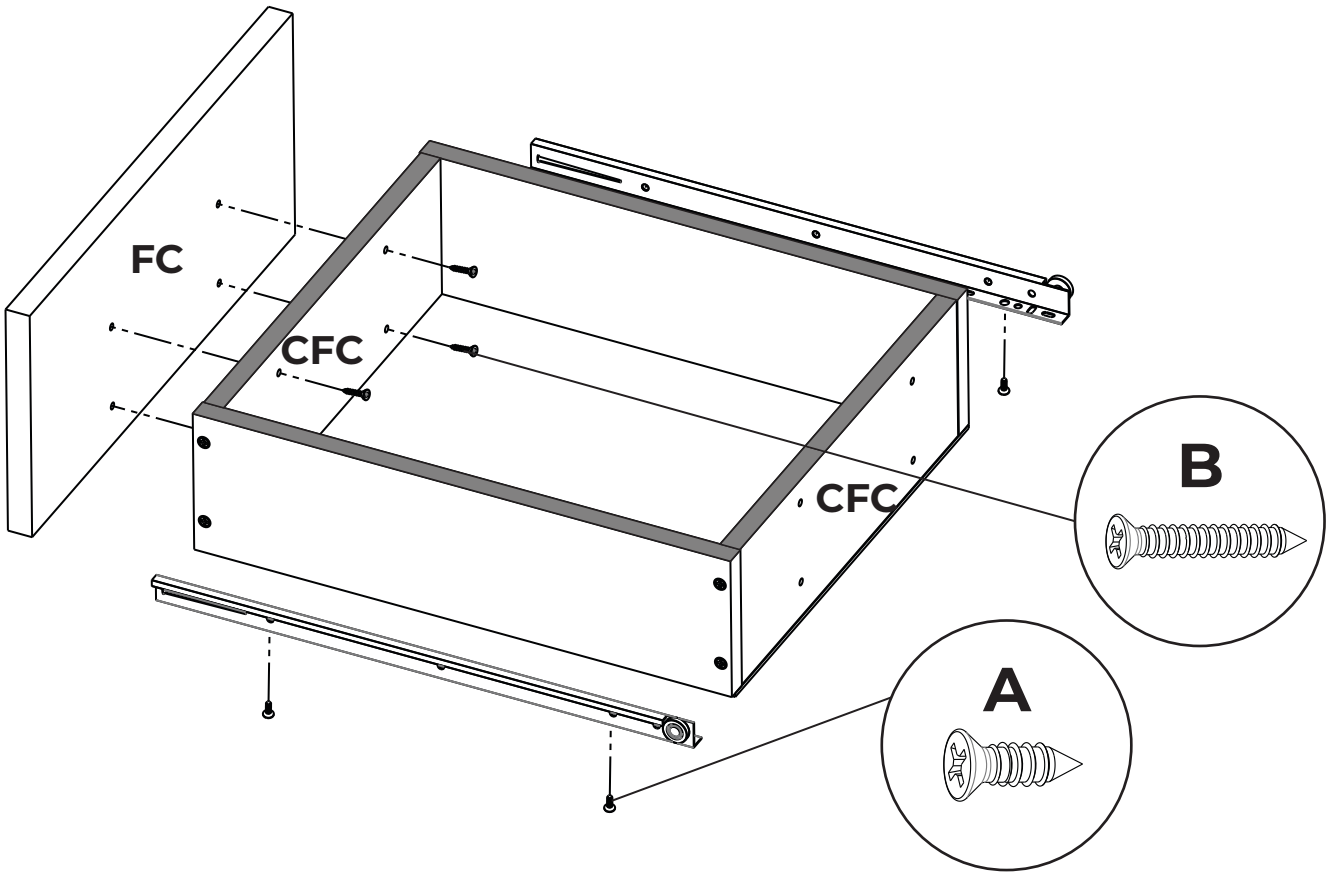
Colocar los tornillos superiores en el frente de cajon (FC) y ajustar suavemente. Luego centrar el frente de cajon y colocar los dos tonirllos restantes. Por ultimo ajustar todos los tornillos. Luego colocar los cajones en el ensamblaje