BAJO MESADA

Instructivo de Armado

CMBE080

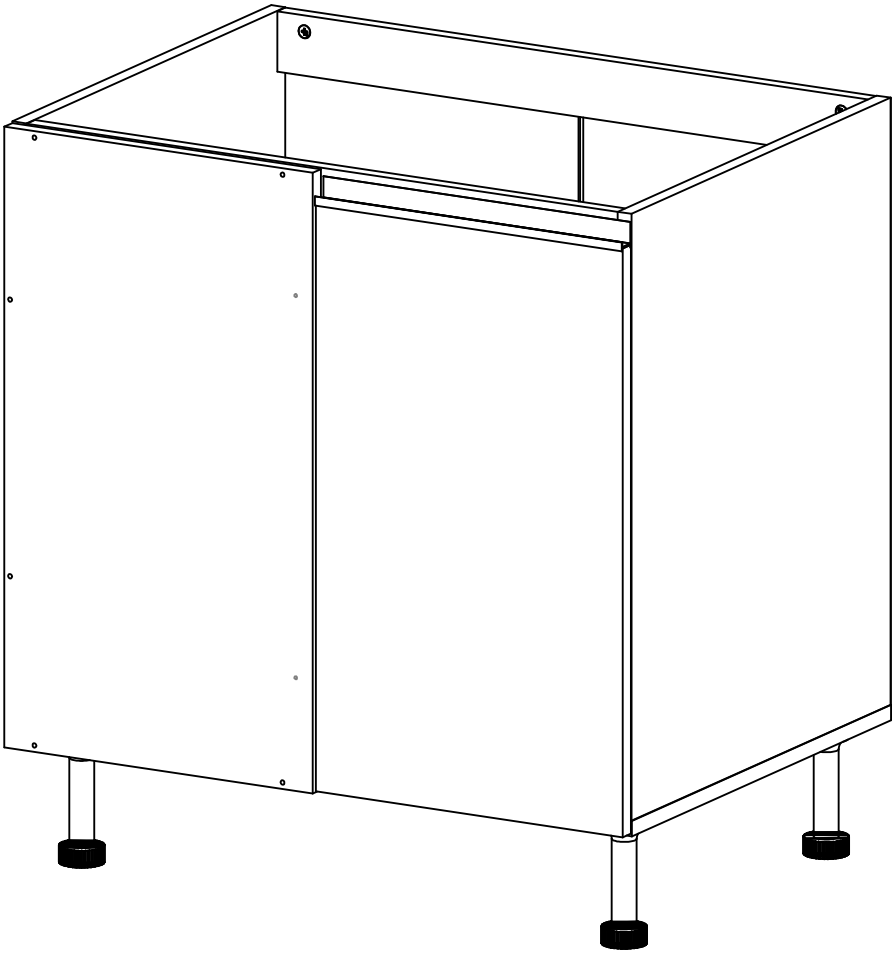

DIELFE®
Fabricamos tu mueble

Rev. 2-10/11/2021

ESCANEA Y MIRA EL VIDEO DE ARMADO

posventa@dielfe.com.ar
dieflemuebles
www.facebook.com/dielfe
dielfemuebles

www.dielfe.com.ar

Industria Argentina

COMPONENTES

FAJA (FA)
CANTIDAD: 2

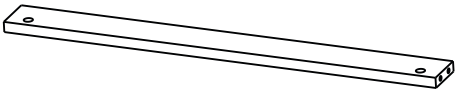

BASE (B)
CANTIDAD: 1

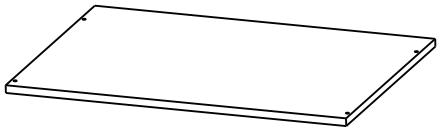

COSTADO IZQUIERDO(CI)
CANTIDAD: 1

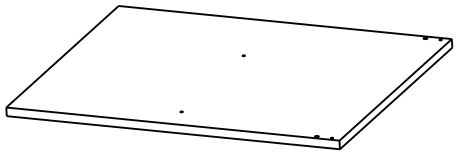

COSTADO DERECHO (CD) CANTIDAD: 1

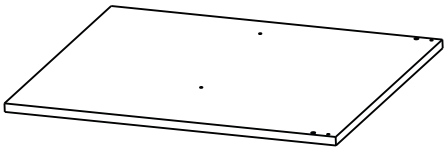

ESTANTE (E)
CANTIDAD: 1

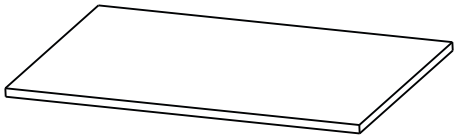

FONDO (FO)
CANTIDAD: 2

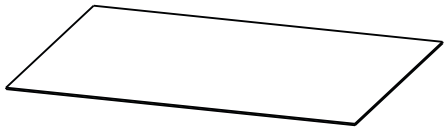

PUERTA (P)
CANTIDAD: 1

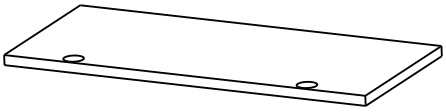

FRENTE (F)
CANTIDAD: 1

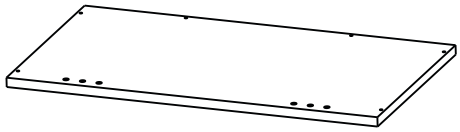

Nota: Los bordes pintados en gris hacen referencia a los filos de la melamina.

HERRAJES

TARUGO 8x30 **CANTIDAD: 4** 	**SACHE COLA** **CANTIDAD: 1** 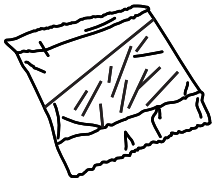	**CLAVOS 8x20** **CANTIDAD: 30** 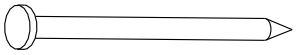
TORNILLO 3,5x14 (A) **CANTIDAD: 6** 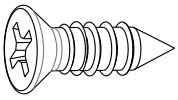	**TORNILLO 5x40 (B)** **CANTIDAD: 16** 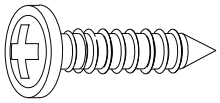	**TORNILLO ARMADOR 7x50 (C)** **CANTIDAD: 4** 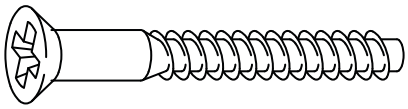
TORNILLO EURO 6X10 (D) **CANTIDAD: 4** 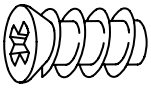	**TORNILLO 3,5x35 (E)** **CANTIDAD: 6** 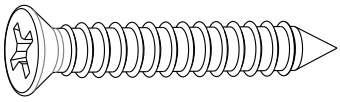	**BISAGRA** **CANTIDAD: 2** 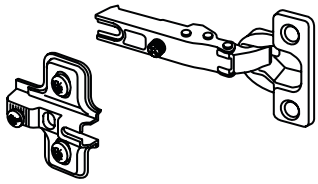
SOPORTE ESTANTE **CANTIDAD: 4** 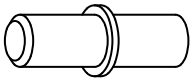	**TACO NYLON** **CANTIDAD: 4** 	**MANIJA** **CANTIDAD: 1** 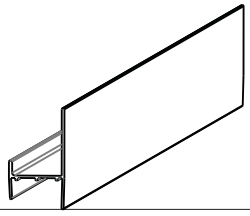
CONJUNTO MINI FIX **CANTIDAD: 4** 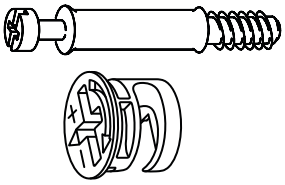	**PATA PLASTICA REGULABLE** **CANTIDAD: 4** 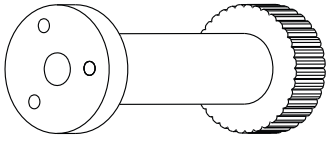	**H VINCULANTE** **CANTIDAD: 1**

HERRAMIENTAS NECESARIAS NO PROVISTAS

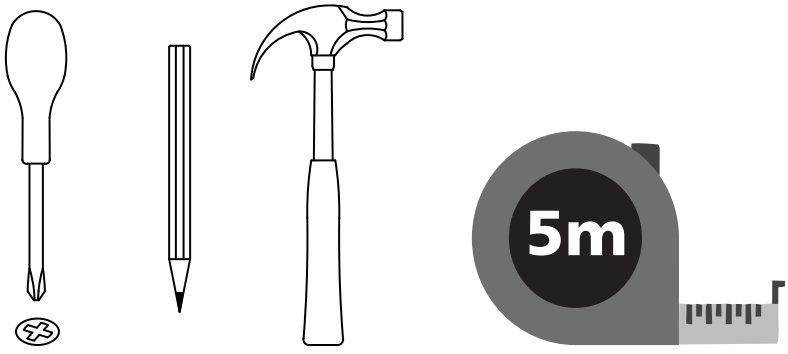

1

Colocar los herrajes en los costados (CI y CD) como se muestra a continuacion. Colocar los tacos de nylon en el costado que se desee fijar la puerta, y en el contrario pegar las tapas adhesivas para cubrir los agujeros libres.

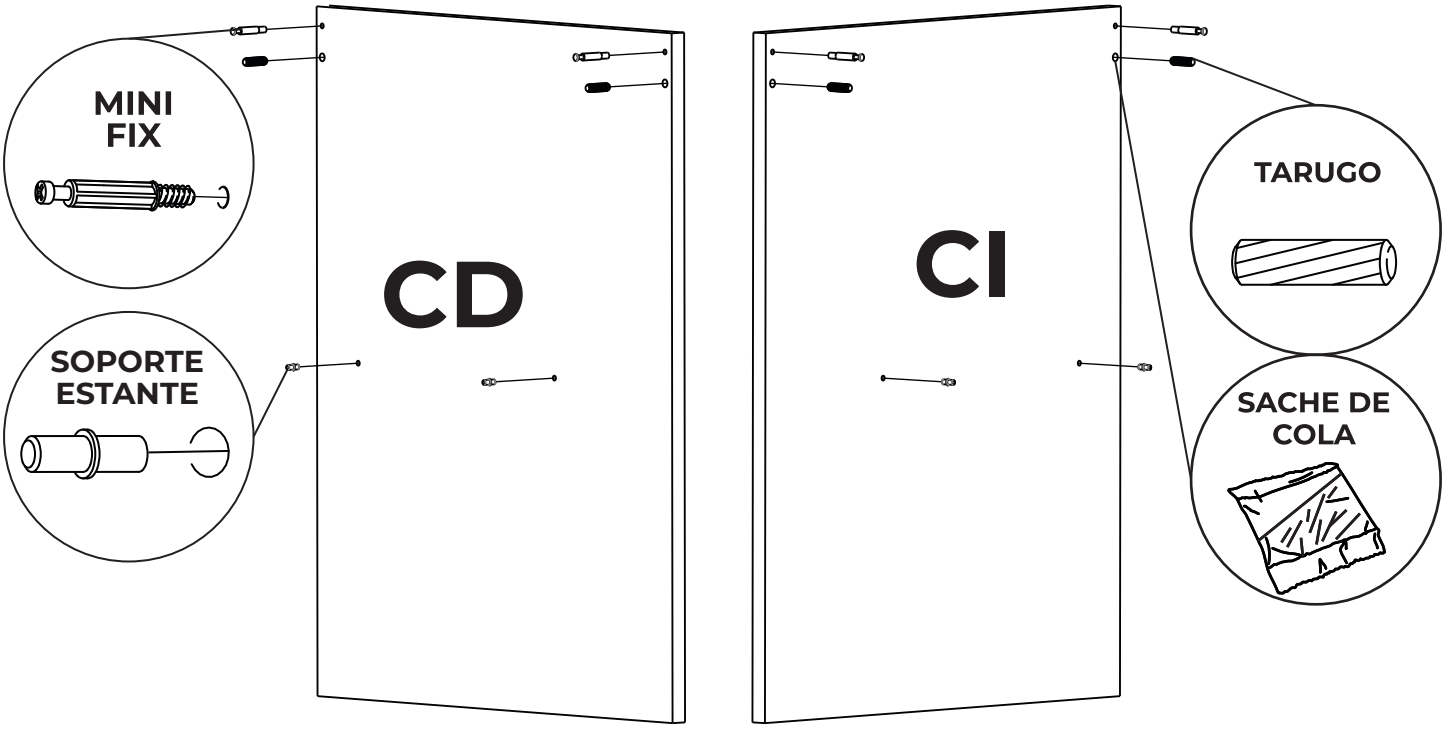

2

Armar la estructura uniendo los costados junto con las fajas (FA). Previamente encolar los agujeros que alojan los tarugos.

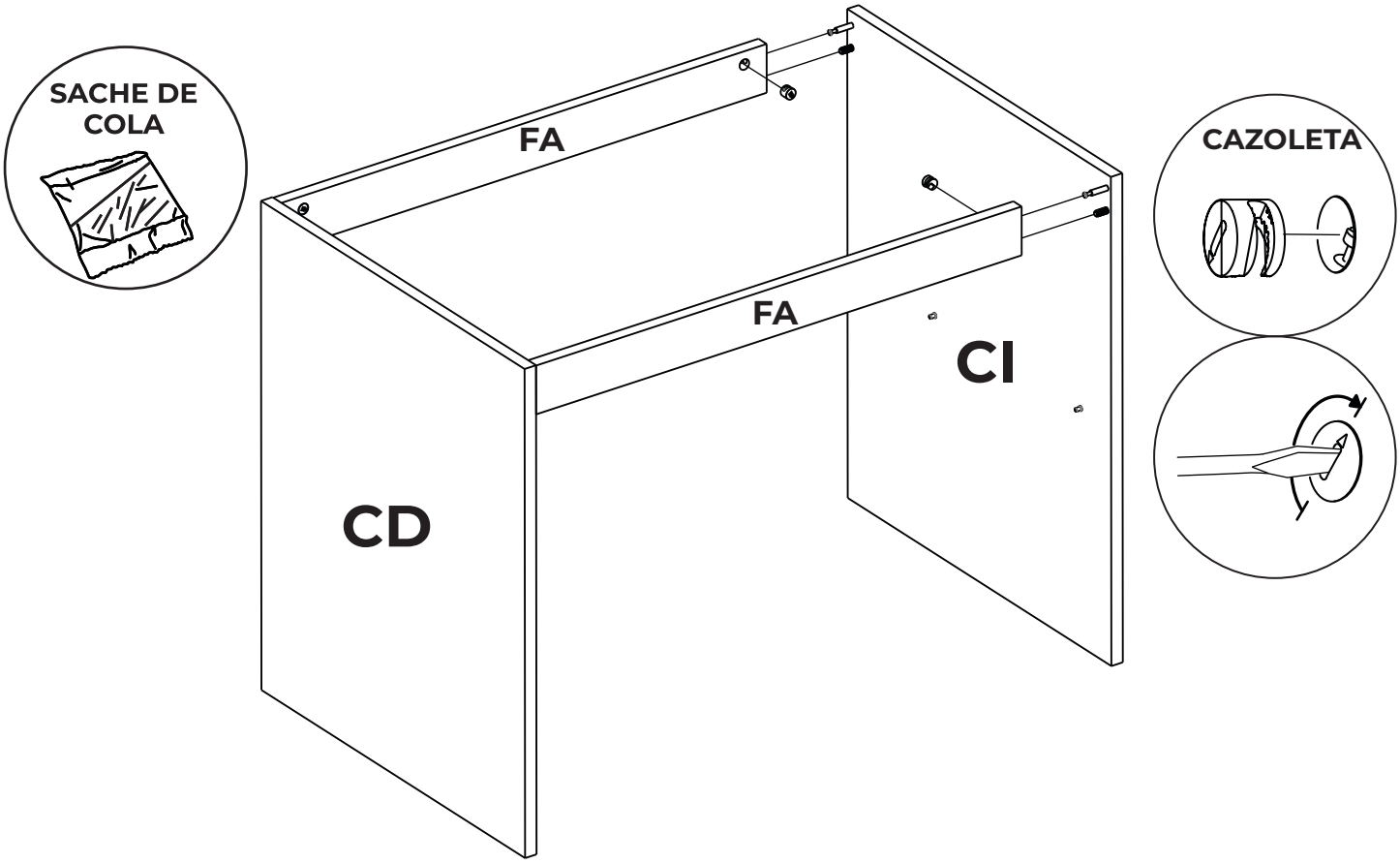

3 Posicionar las patas a la distancia indicada y atornillarla.

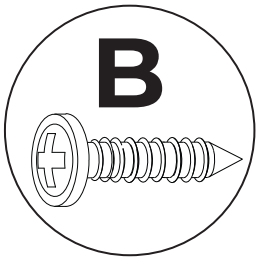

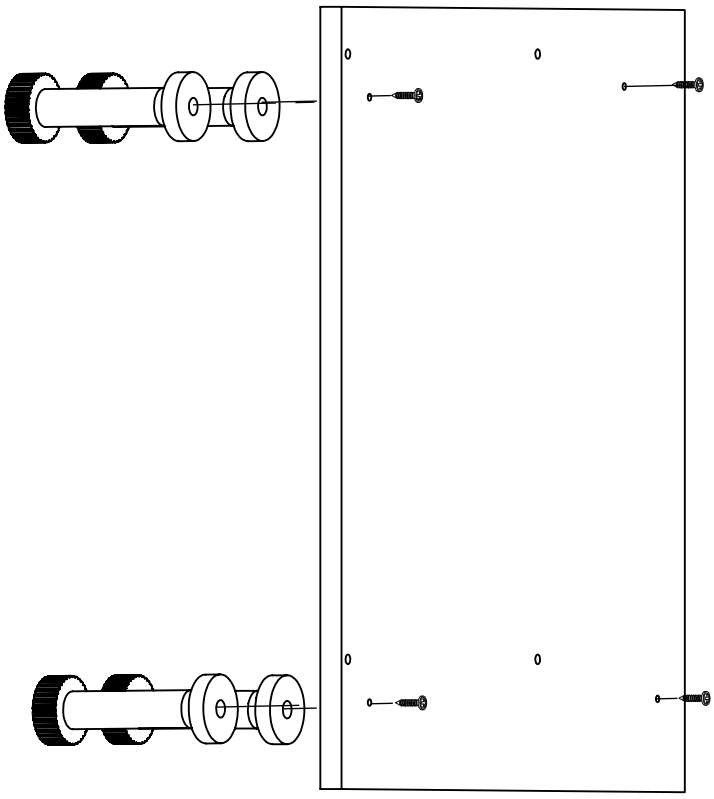

4 Colocar la base con las patas ya atornilladas en el ensamblaje, uniendola con los tornillos correspondientes.

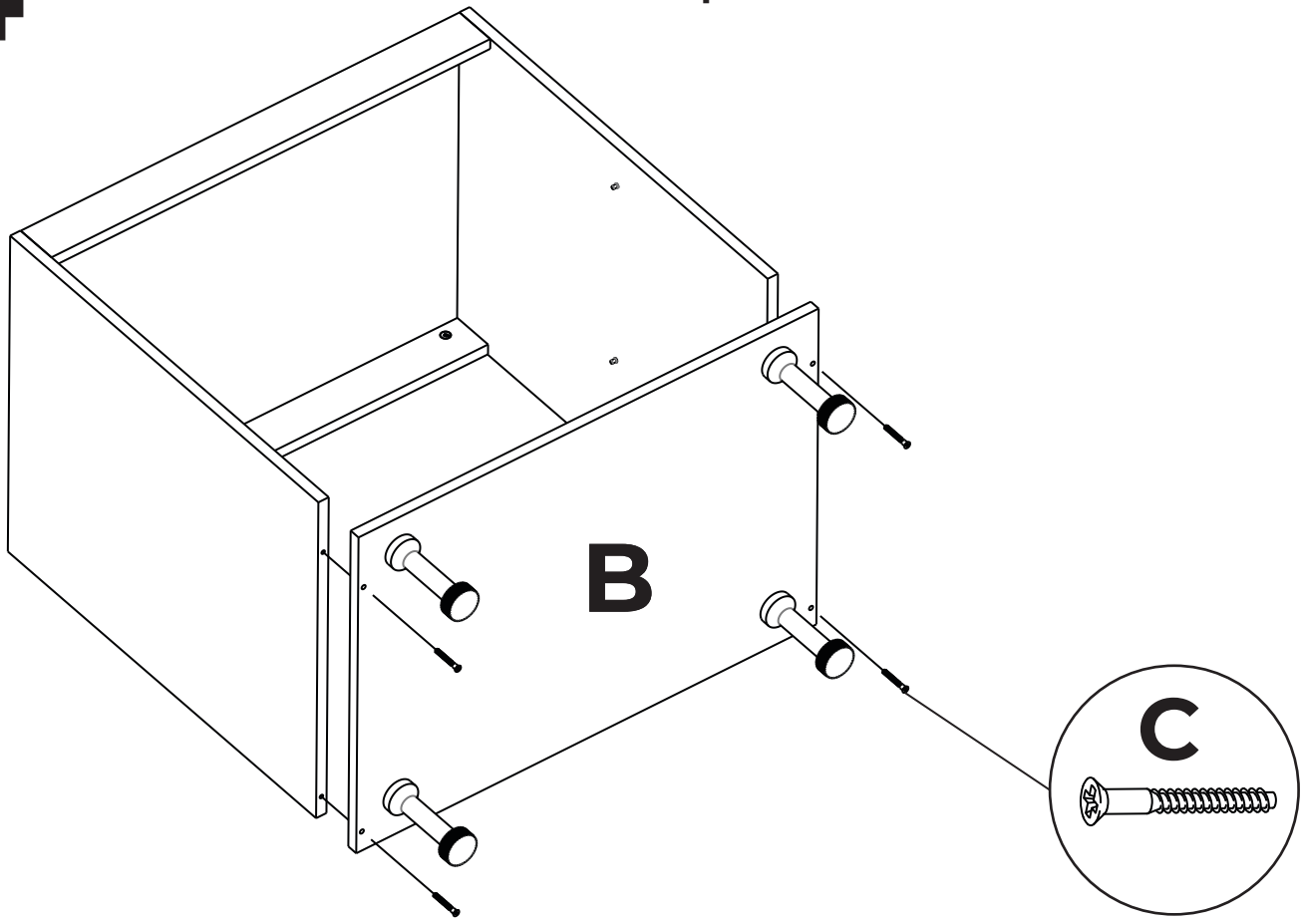

5 Centrar el fondo (FO) y clavar, colocando los clavos cada 10cm aproximadamente entre si.

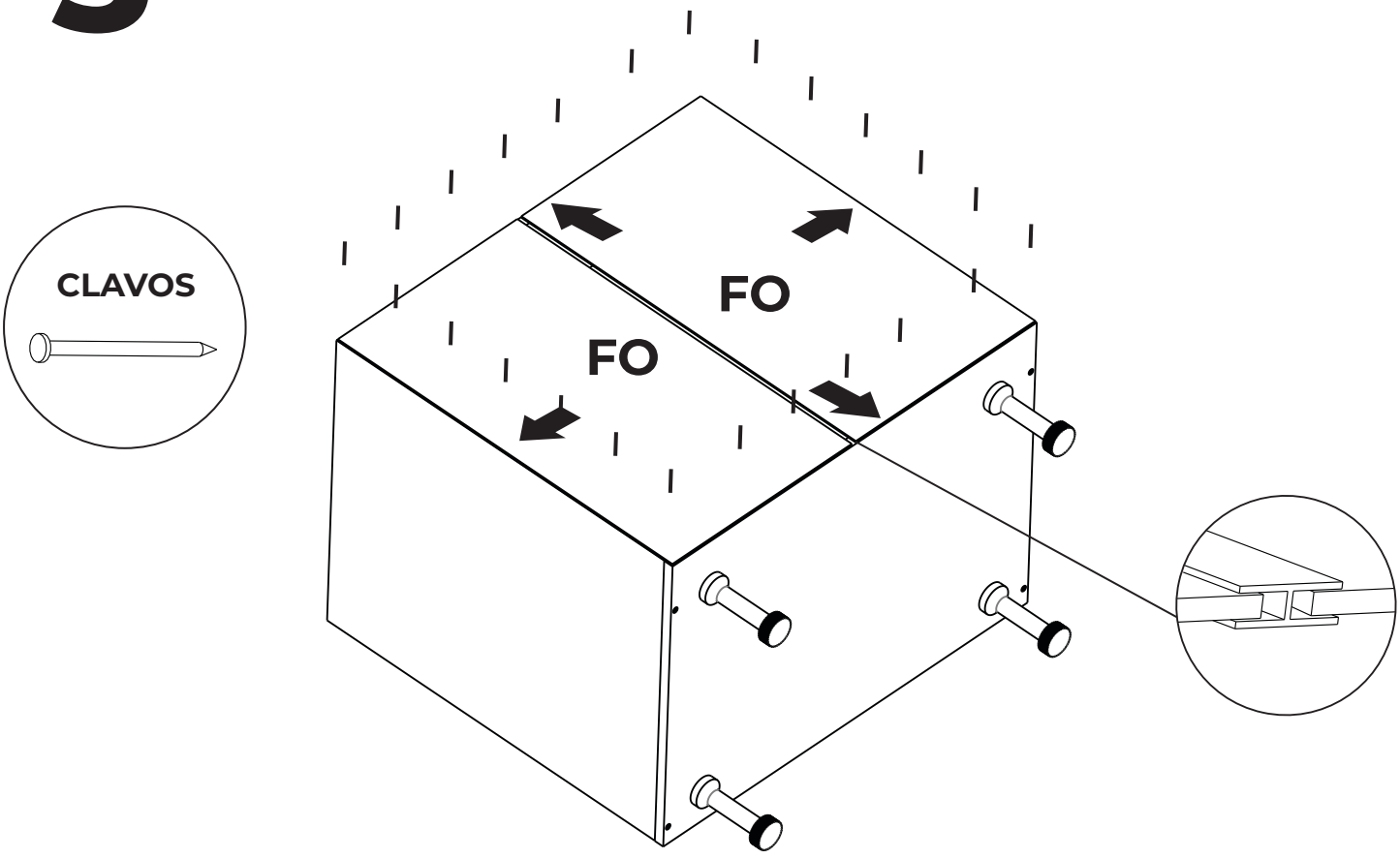

6 Colocar las manijas y las bisagras en las puertas (P). Tener en cuenta de que lado se va a abrir antes de realizar este paso.

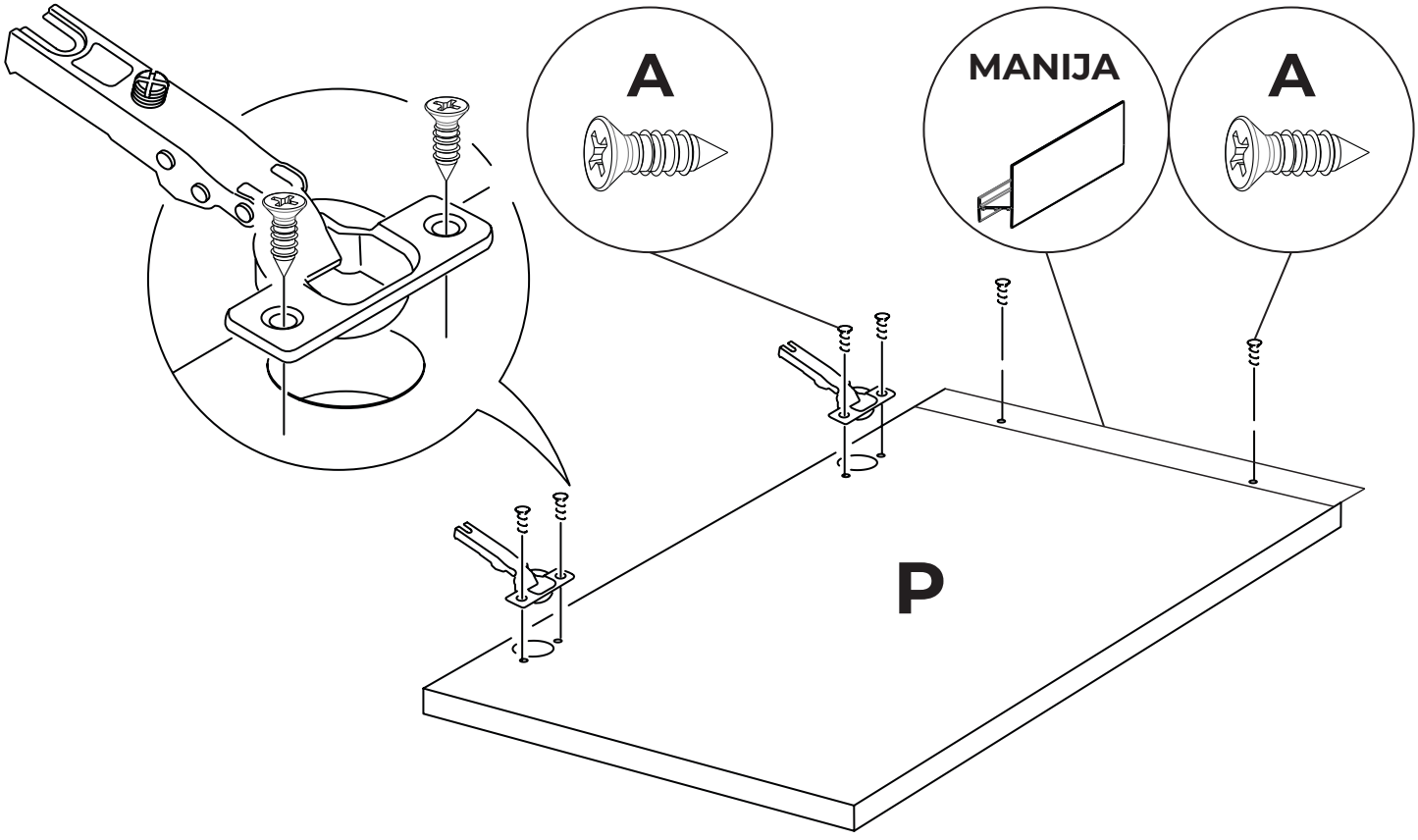

7 Antes de colocar el frente (F) y la puerta (P) decicidir de que lado se va a abrir la puerta.

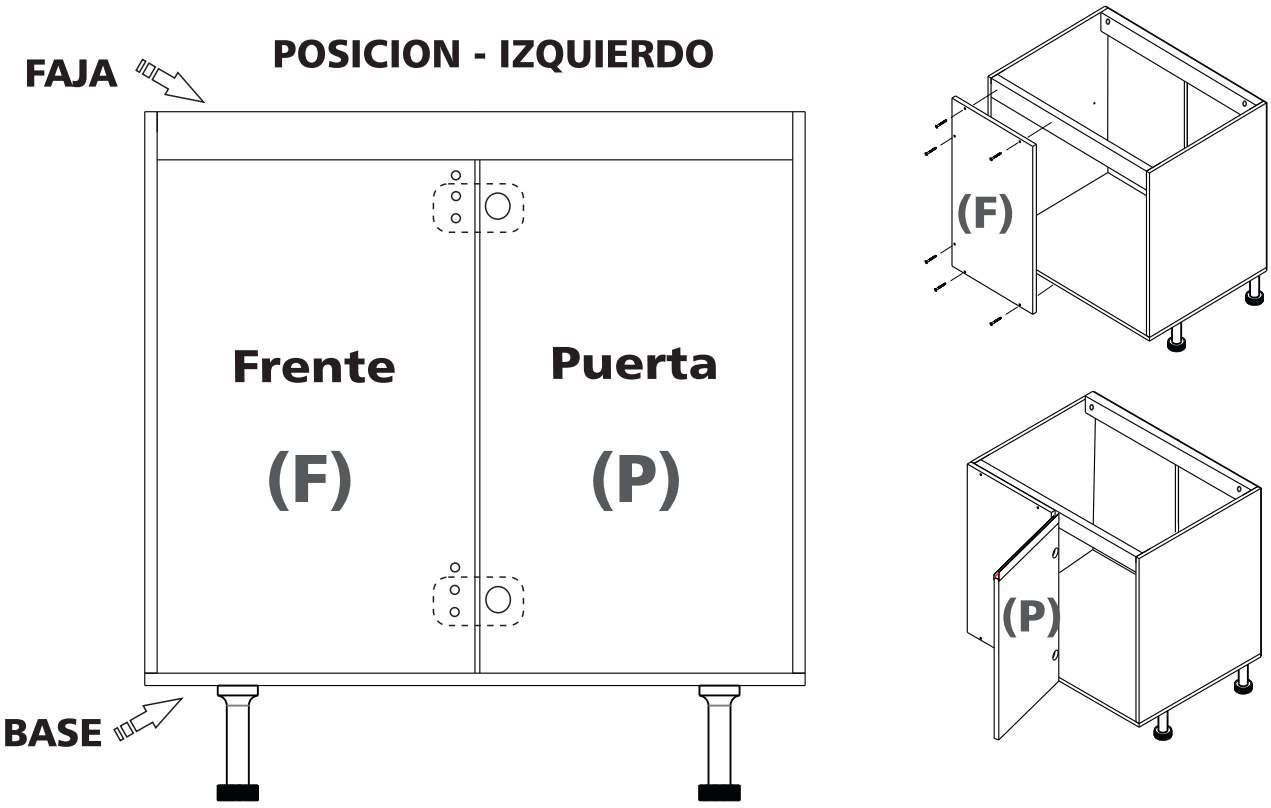

Rotar el frente 180º para cambiar la posicion de la puerta

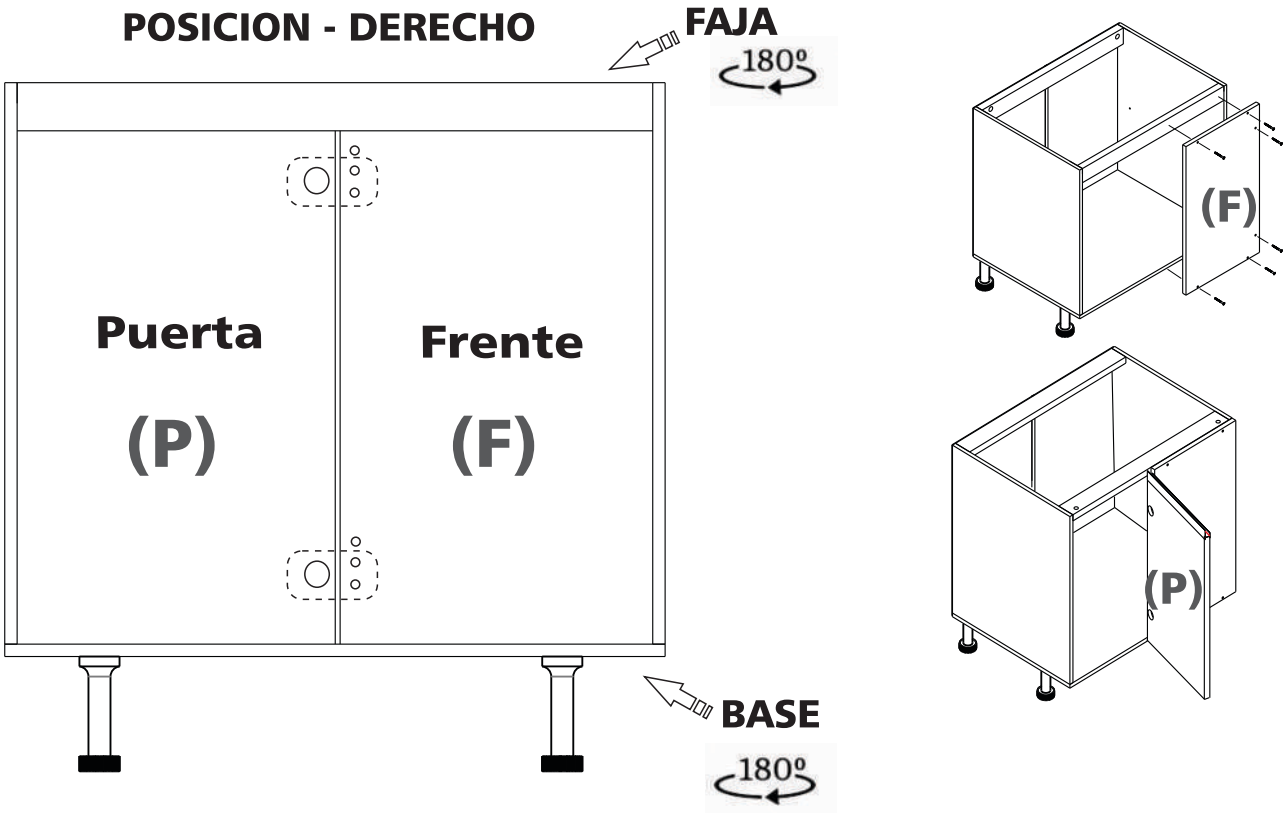

8

Colocar el taco de nylon en el frente (F) para luego poder colocar las bases de las bisagras como se muestra a continuacion.

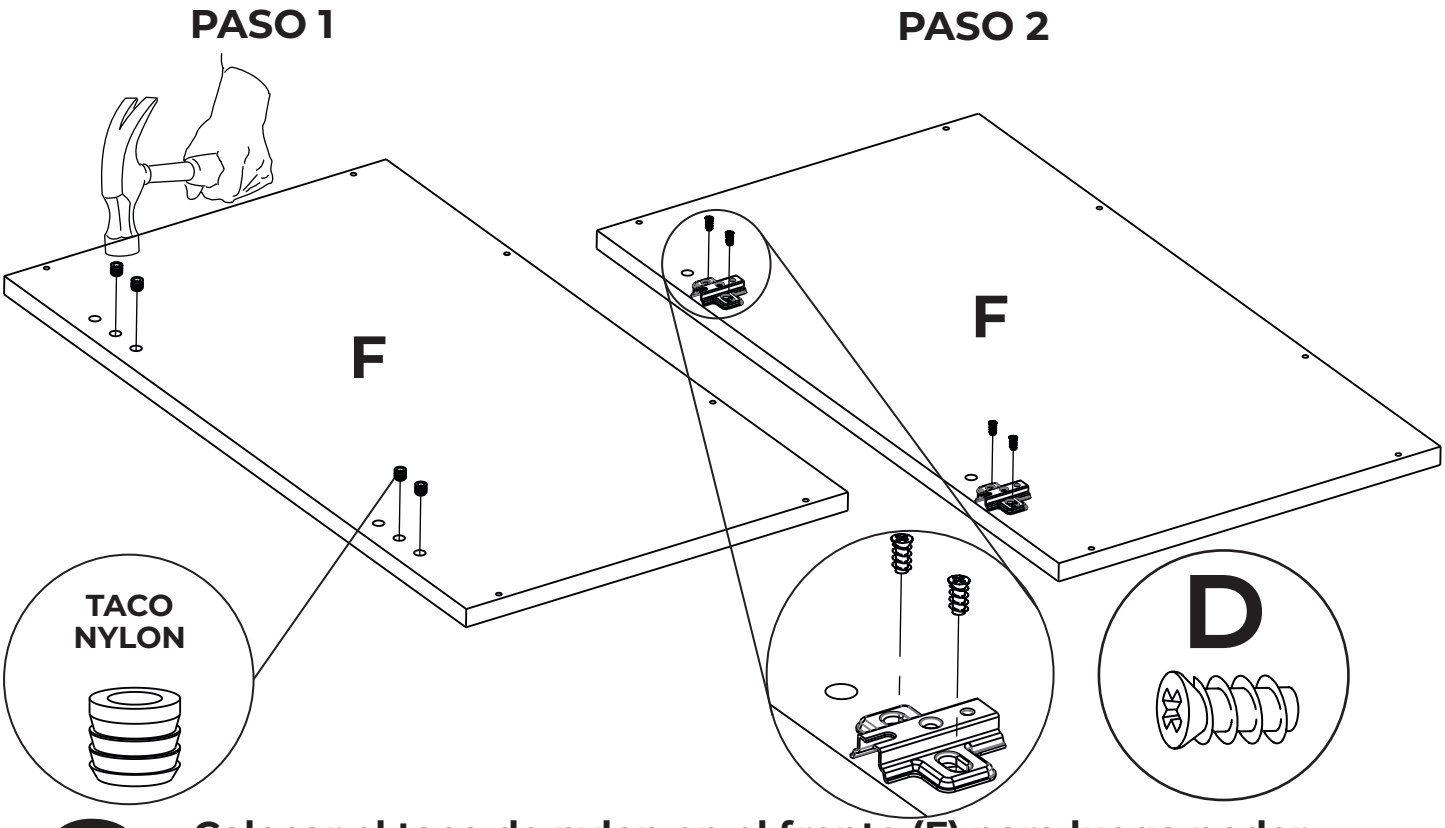

9

Colocar el taco de nylon en el frente (F) para luego poder colocar las bases de las bisagras como se muestra a continuacion.

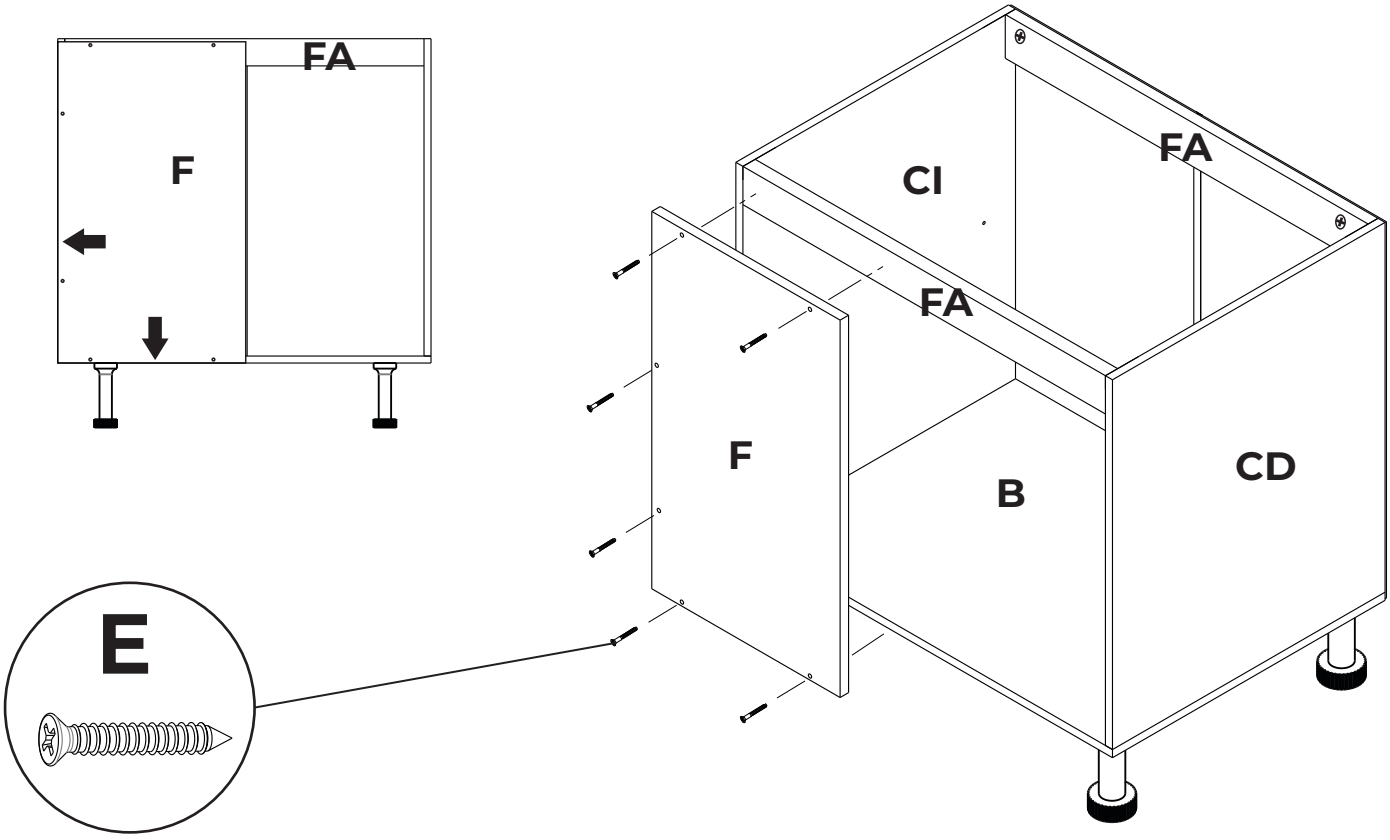

8

Colocar el taco de nylon en el frente (F) para luego poder colocar las bases de las bisagras como se muestra a continuacion.

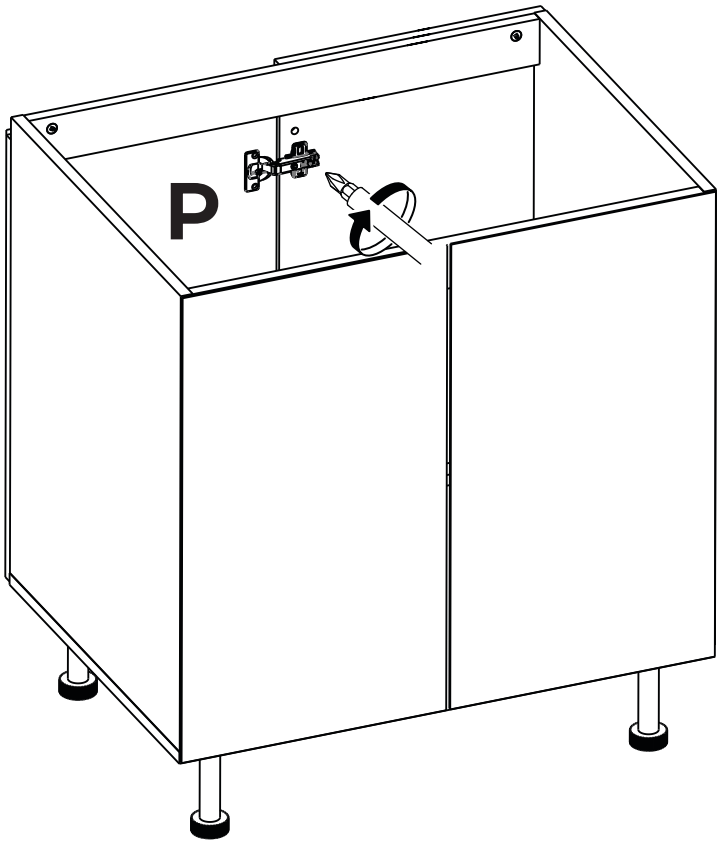

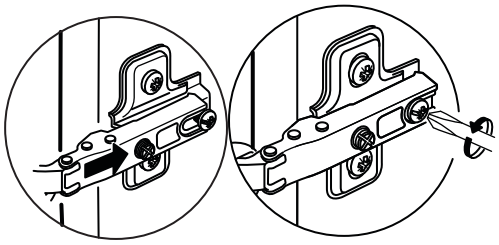

9

Colocar el estante (E) sobre los soportes de estante, ingresando la pieza desde la parte superior.

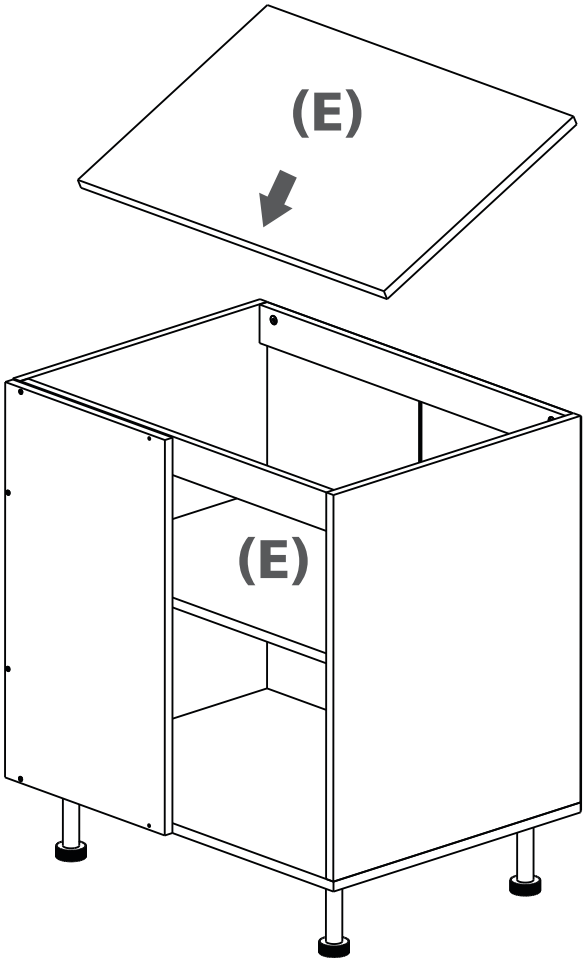
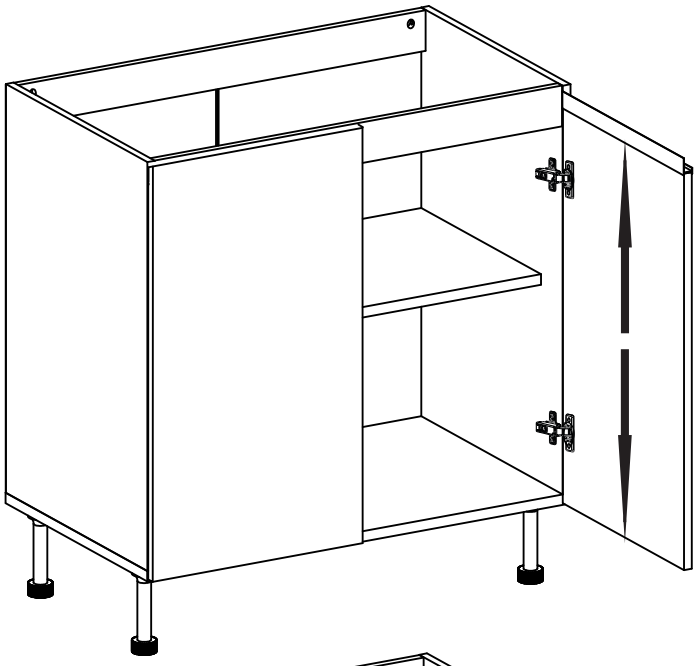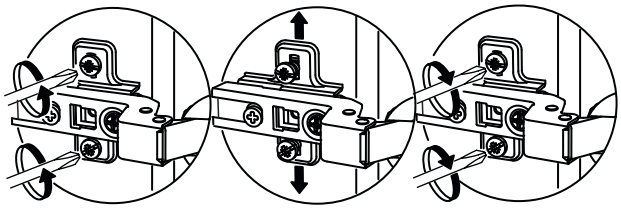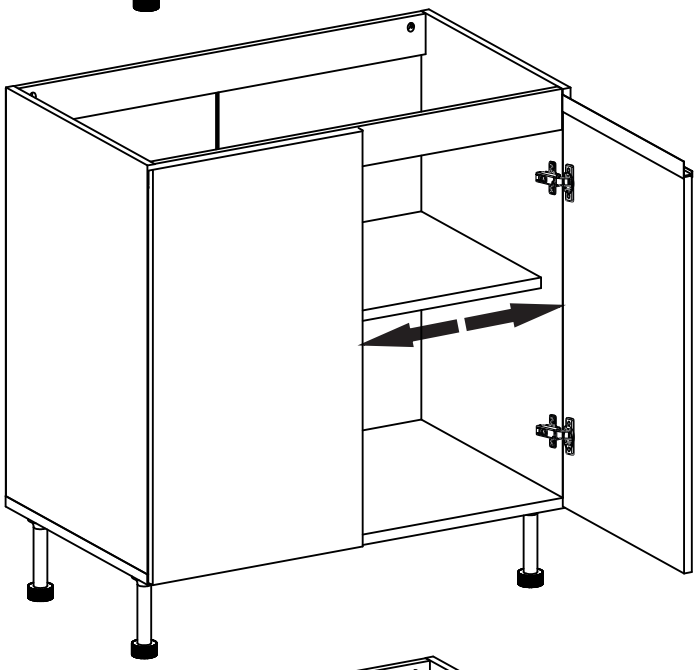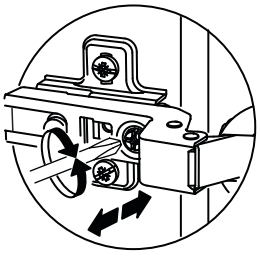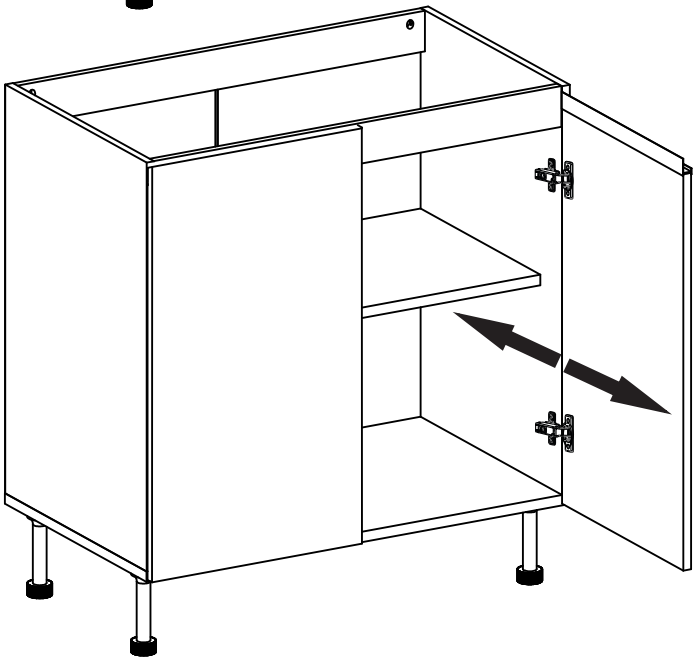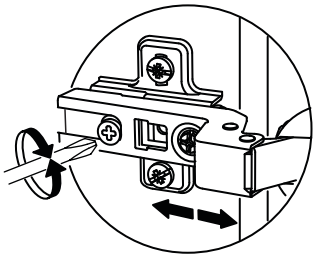
Regulacion de bisagras