ALACENA

Instructivo de Armado

CMAE060

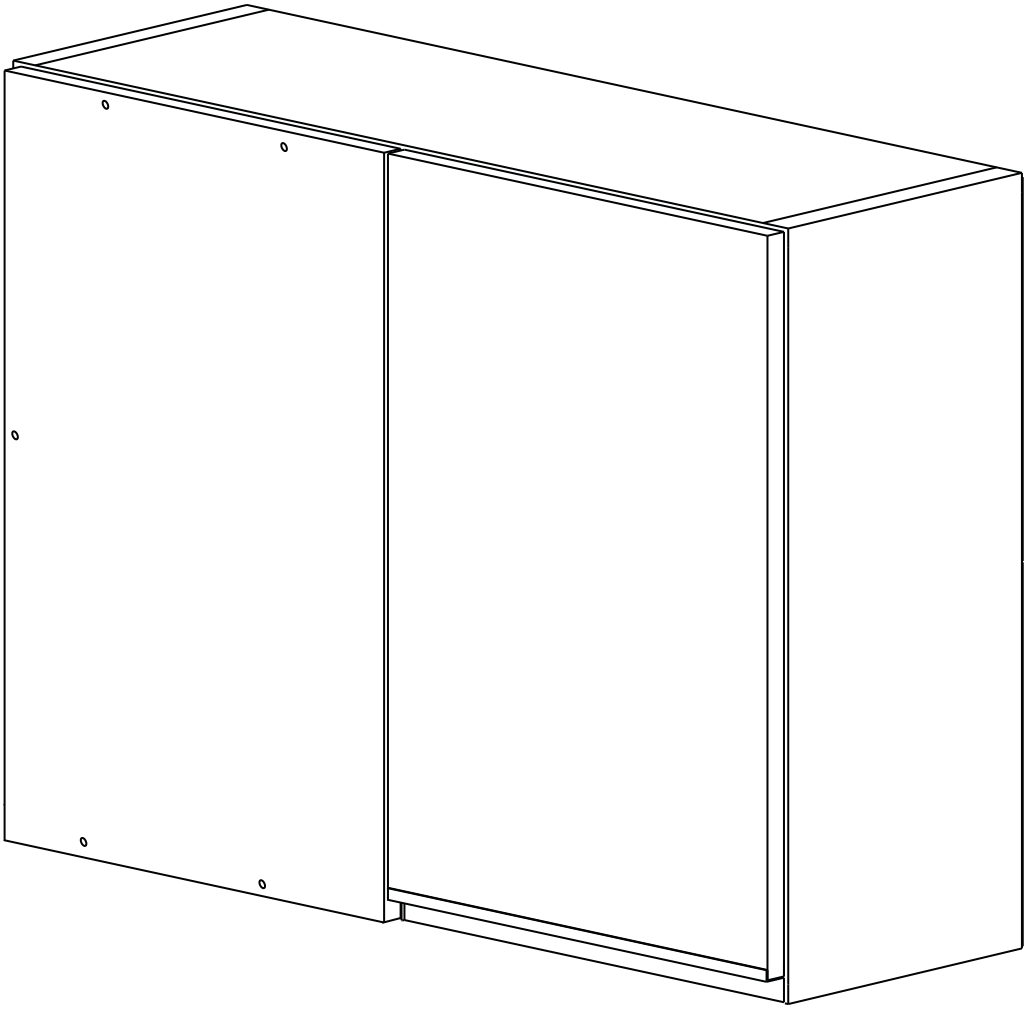

DIELFE®
Fabricamos tu mueble

Rev. 6-24/08/2023

ESCANEA Y MIRA EL VIDEO DE ARMADO

posventa@dielfe.com.ar
dieflemuebles
www.facebook.com/dielfe
dielfemuebles

www.dielfe.com.ar
Industria Argentina

COMPONENTES

BASE (B) **CANTIDAD: 1** 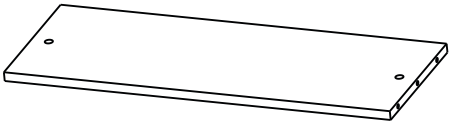	**TAPA (T)** **CANTIDAD: 1** 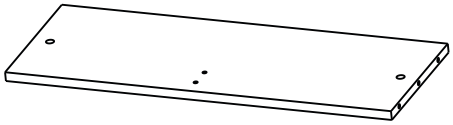	**COSTADO (C)** **CANTIDAD: 2** 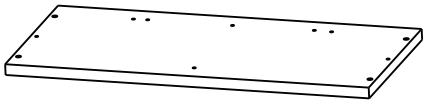
FONDO (FO) **CANTIDAD: 2** 	**PUERTA (P)** **CANTIDAD: 1** 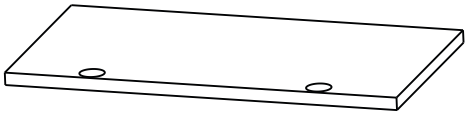	**FRENTE (F)** **CANTIDAD: 1** 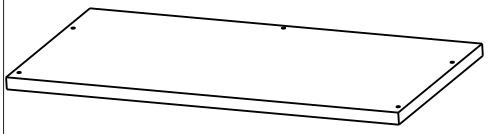
ESTANTE (E) **CANTIDAD: 1** 	**FAJA (FA)** **CANTIDAD: 1** 	

HERRAMIENTAS NECESARIAS NO PROVISTAS

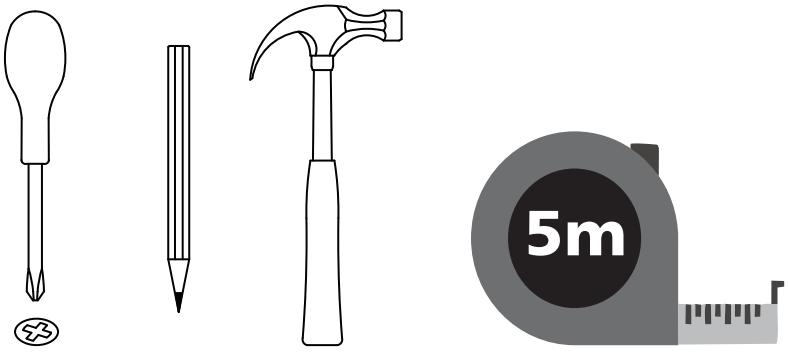

Nota: Los bordes pintados en gris hacen referencia a los filos de la melamina.

HERRAJES

MANIJA **CANTIDAD: 1** 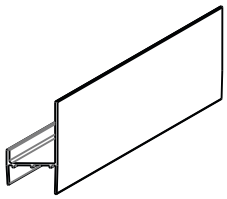	**TARUGO 8x30** **CANTIDAD: 8** 	**CLAVOS 8x20** **CANTIDAD: 24** 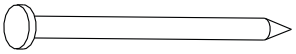
SOPORTE ESTANTE **CANTIDAD: 4** 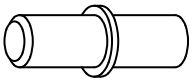	**BISAGRA** **CANTIDAD: 2** 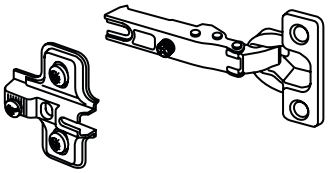	**CONJUNTO MINI FIX** **CANTIDAD: 4** 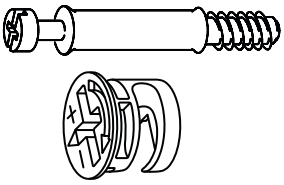
SOPORTE PARA COLCAR **CANTIDAD: 2** 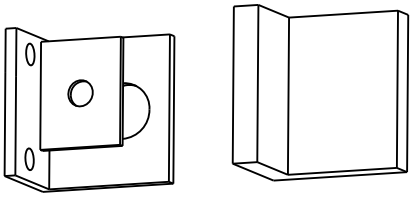	**TACO NYLON** **CANTIDAD: 6** 	**SACHE COLA** **CANTIDAD: 1** 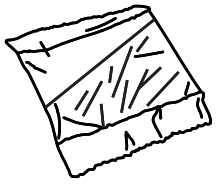
TORNILLO 3,5x14 (A) **CANTIDAD: 12** 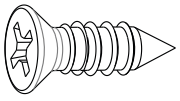	**TORNILLO EURO 6X10 (B)** **CANTIDAD: 4** 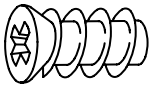	**TORNILLO 3,5x35 (C)** **CANTIDAD: 5** 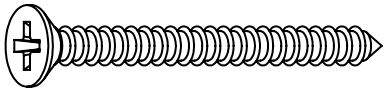
H VINCULANTE **CANTIDAD: 1** 		

1

Colocar los herrajes en los costados (C). Previamente encolar los agujeros que alojan los tarugos

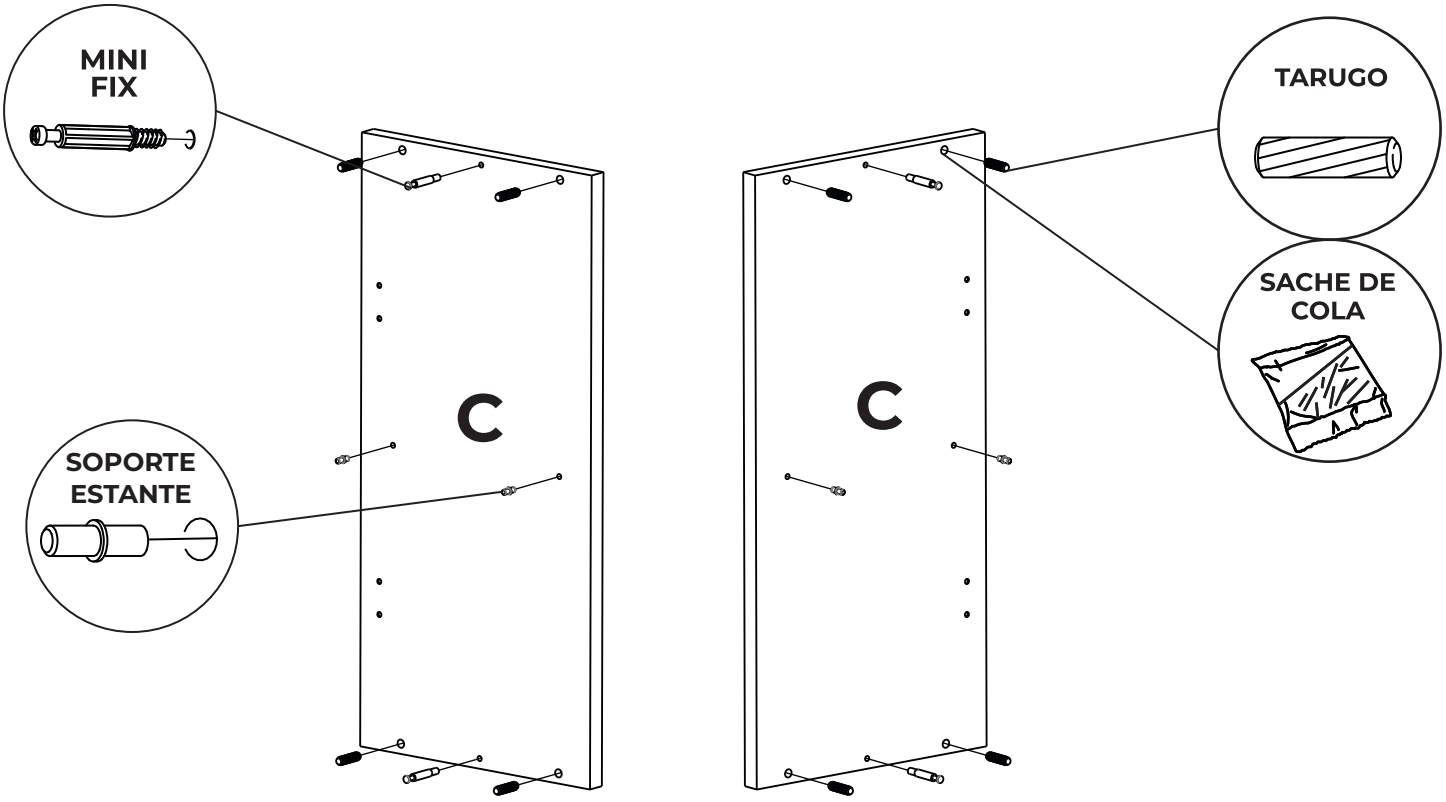

2

Colocar los herrajes en la tapa (T), base (B) y faja (FA). Previamente encolar los agujeros que alojan los tarugos y los tacos de nylon.

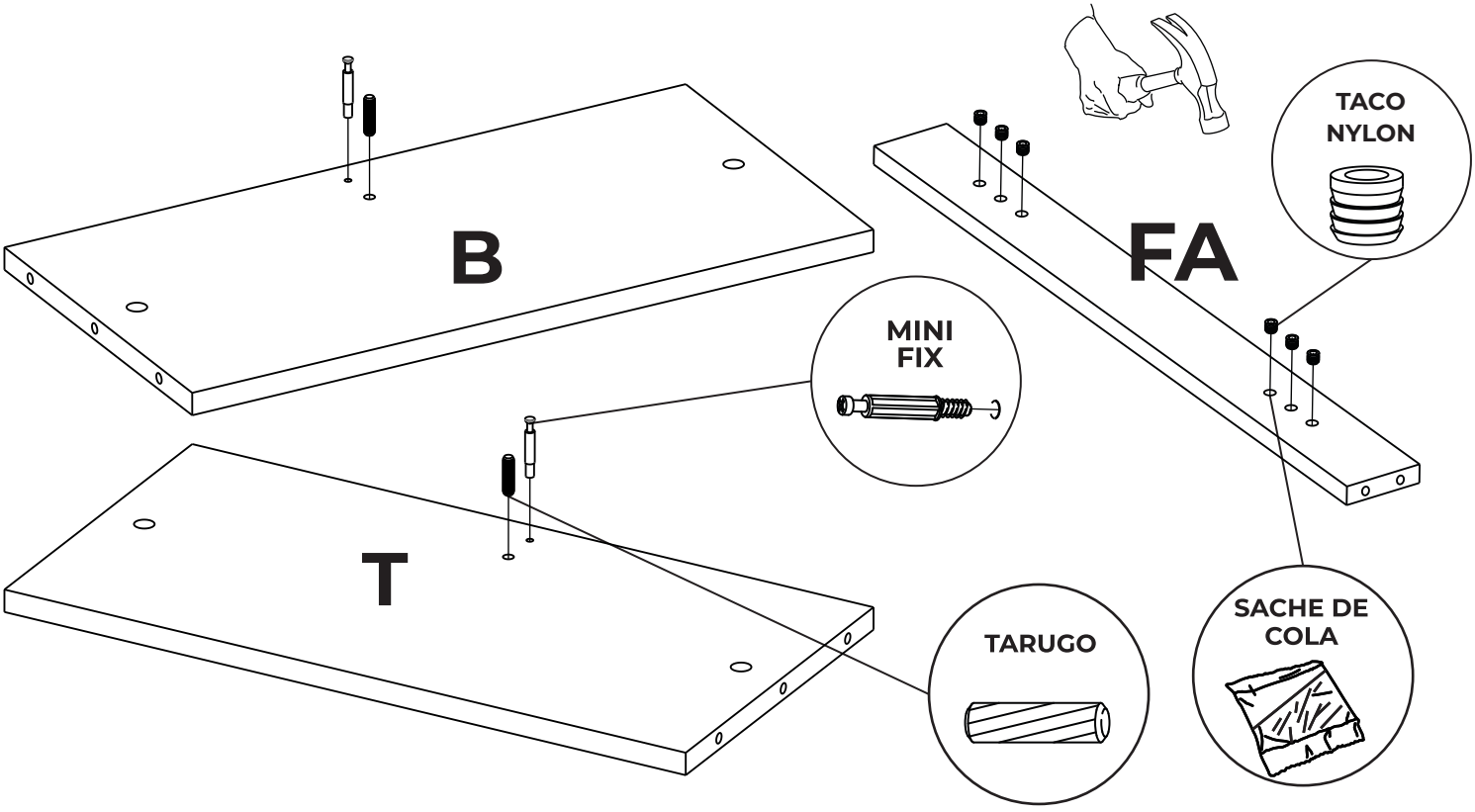

3 **Antes de colocar el frente (F) y la puerta (P) decidir de que lado se va a abrir la puerta.**

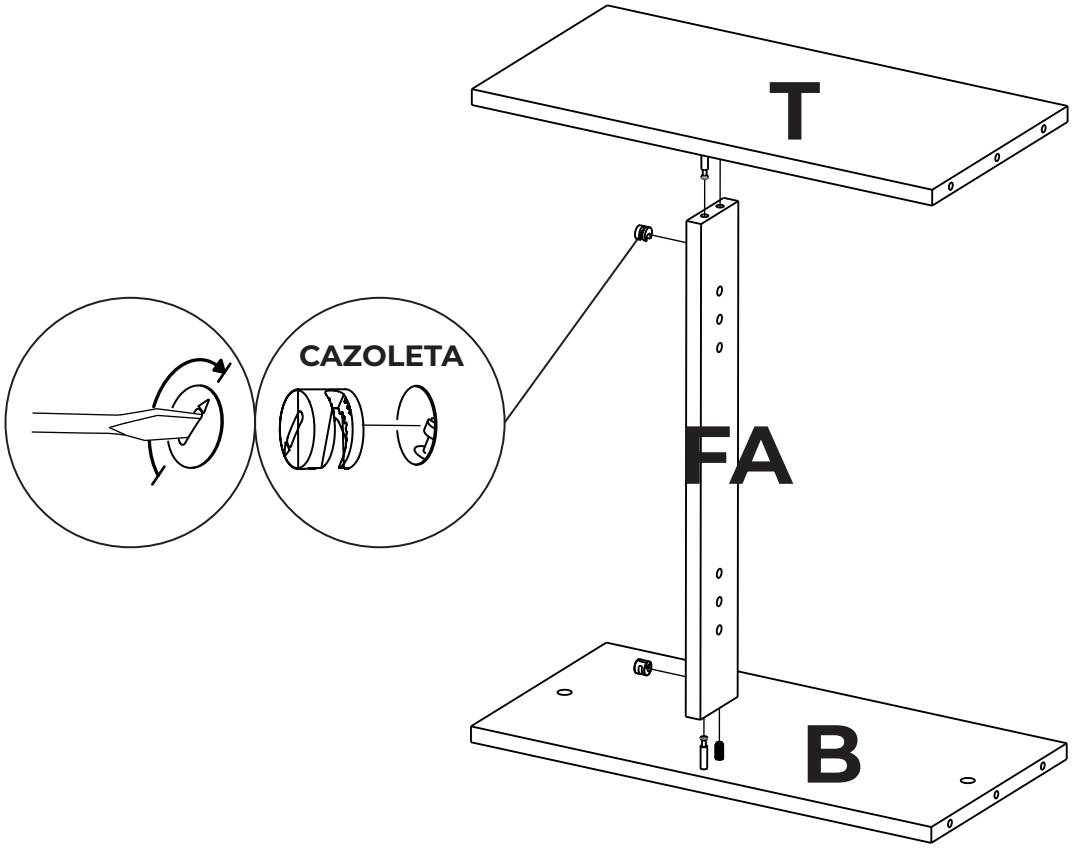

4 **Armar la estructura del muble uniendo la tapa (T) y base (B) junto con los costados como se muestra a continuacion. Previamente encolar los agujeros que alojan los tarugos.**

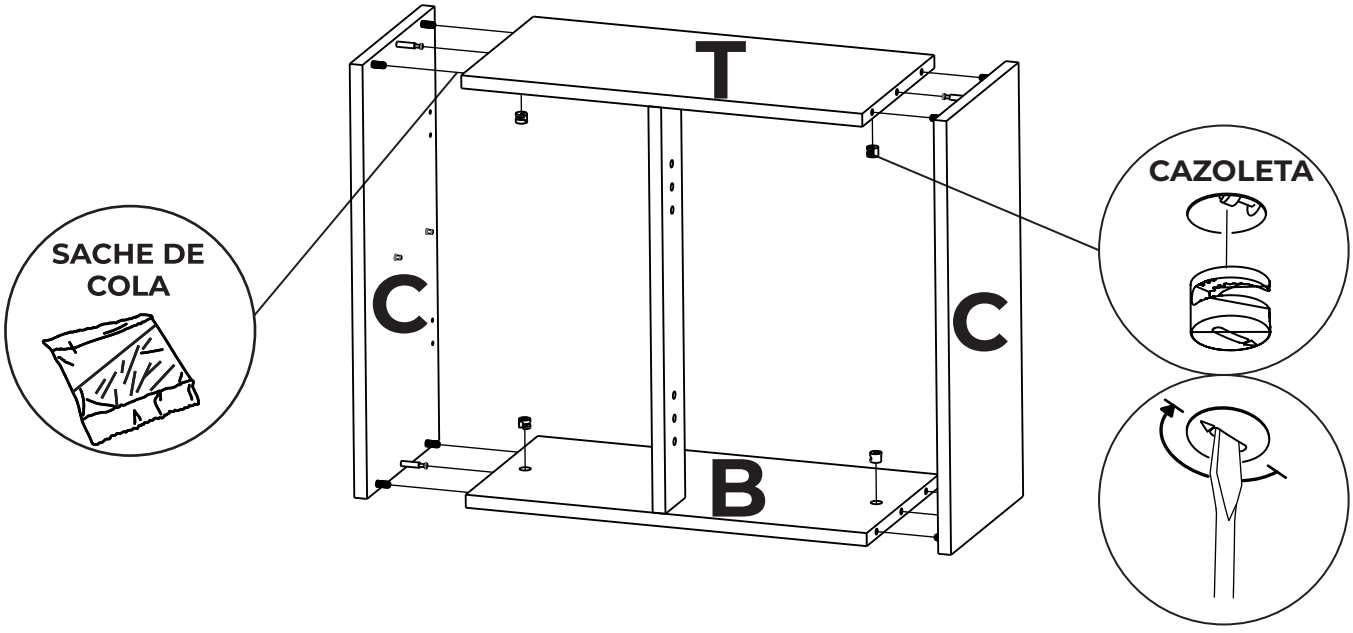

5 Centrar y clavar los fondos colocando los clavos cada 10cm aproximadamente.

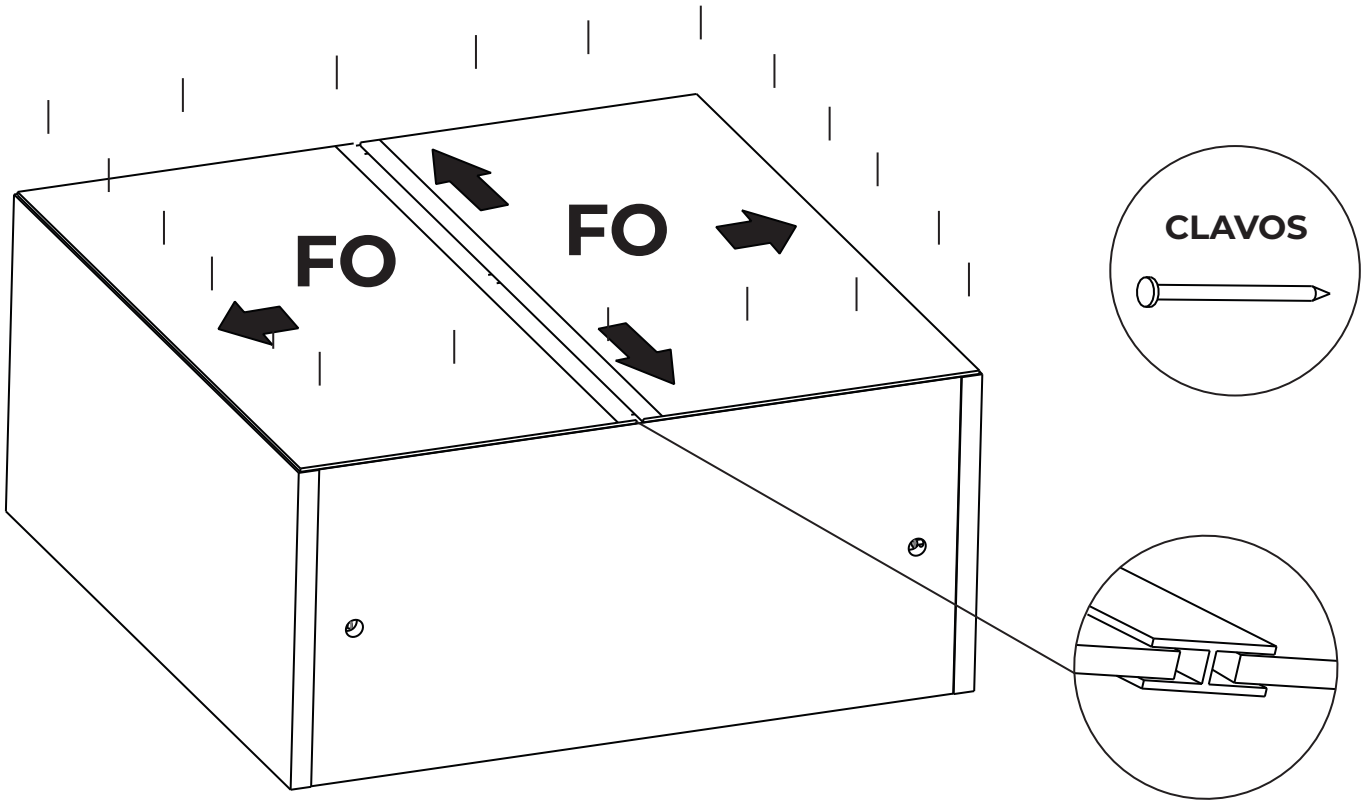

6 Colocar las manijas y las bisagras en las puertas (P). Tener en cuenta de que lado se va a abrir antes de realizar este paso.

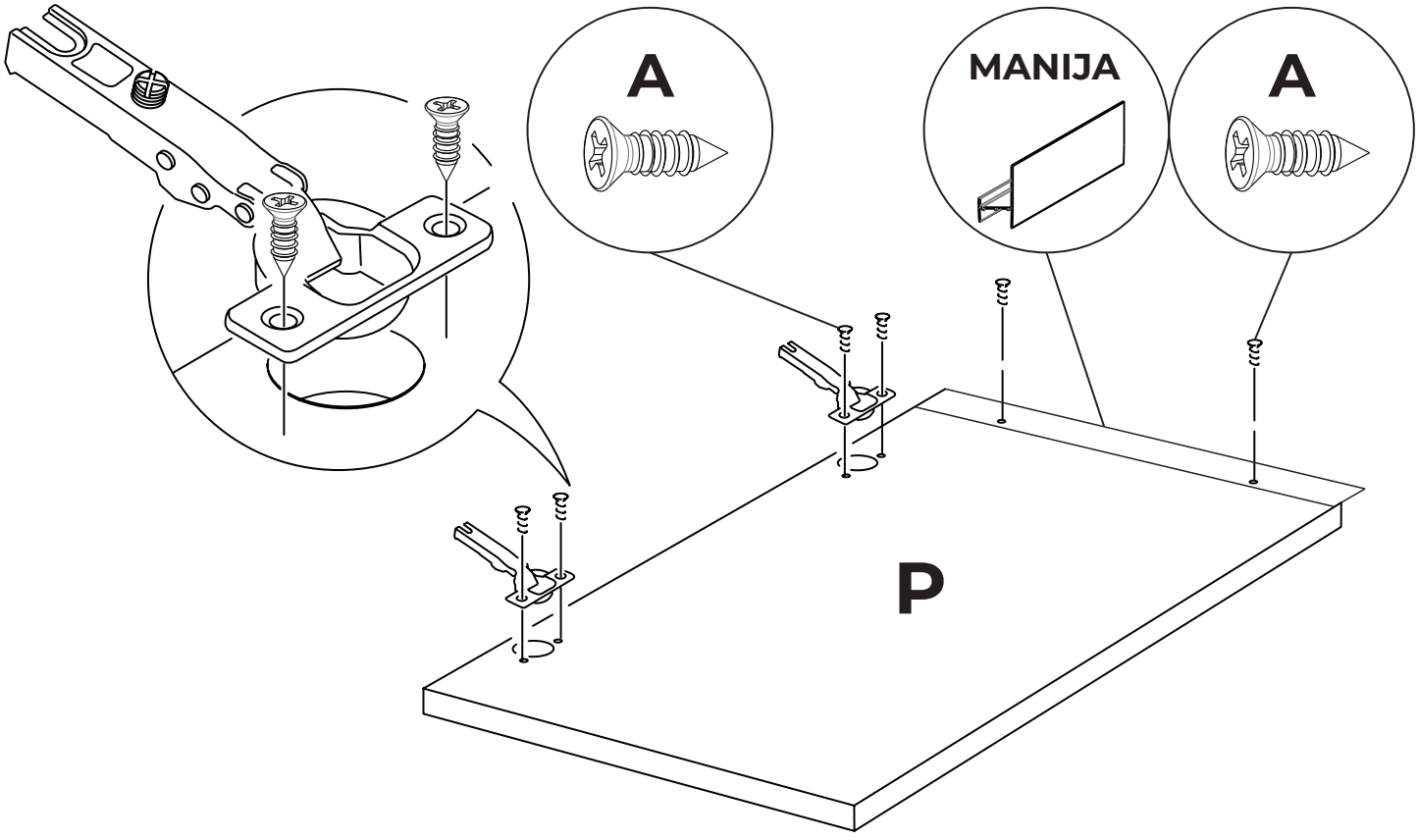

7

Antes de colocar el frente (F), la puerta (P) y los soportes, decidir de que lado se va a abrir la puerta.

POSICION - IZQUIERDO

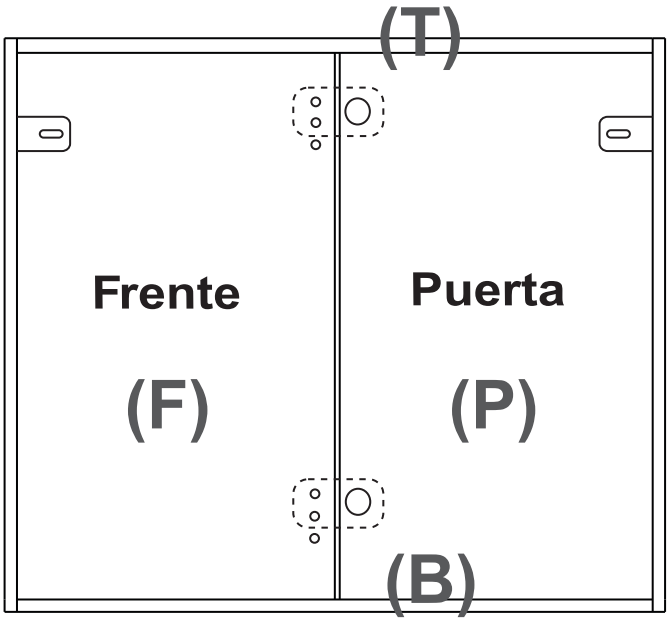

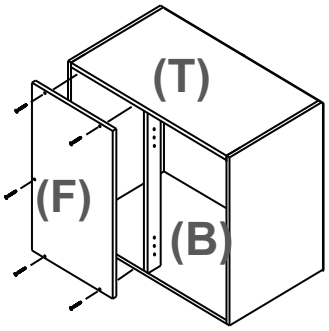

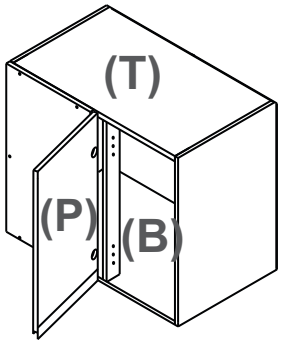

Rotar el modulo 180º para cambiar la posicion de la puerta, de forma que la Tapa (T) quede abajo y la Base (B) arriba.

POSICION - DERECHO

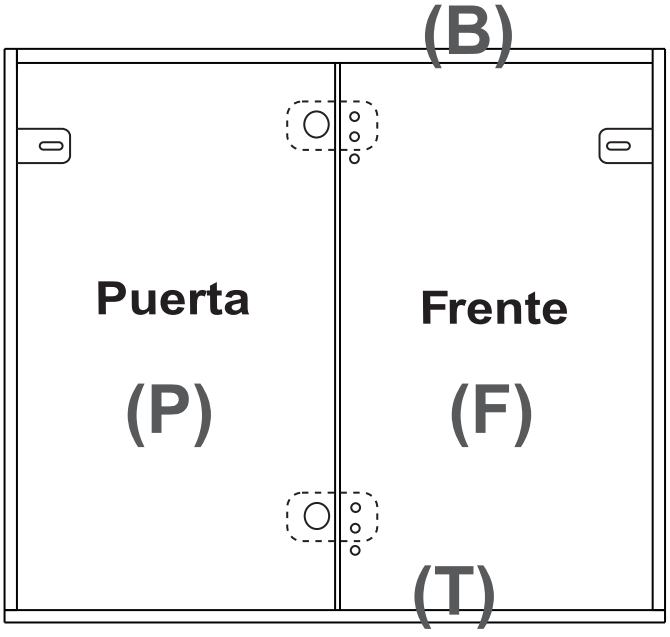

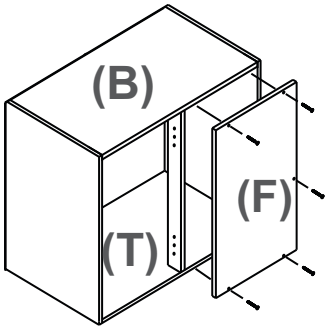

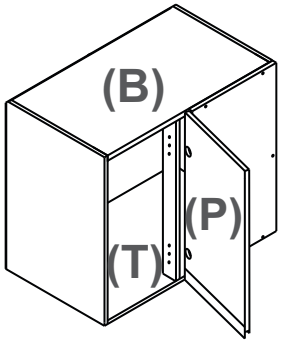

8 Colocar los soportes de alacena utilizando los tornillos “A”

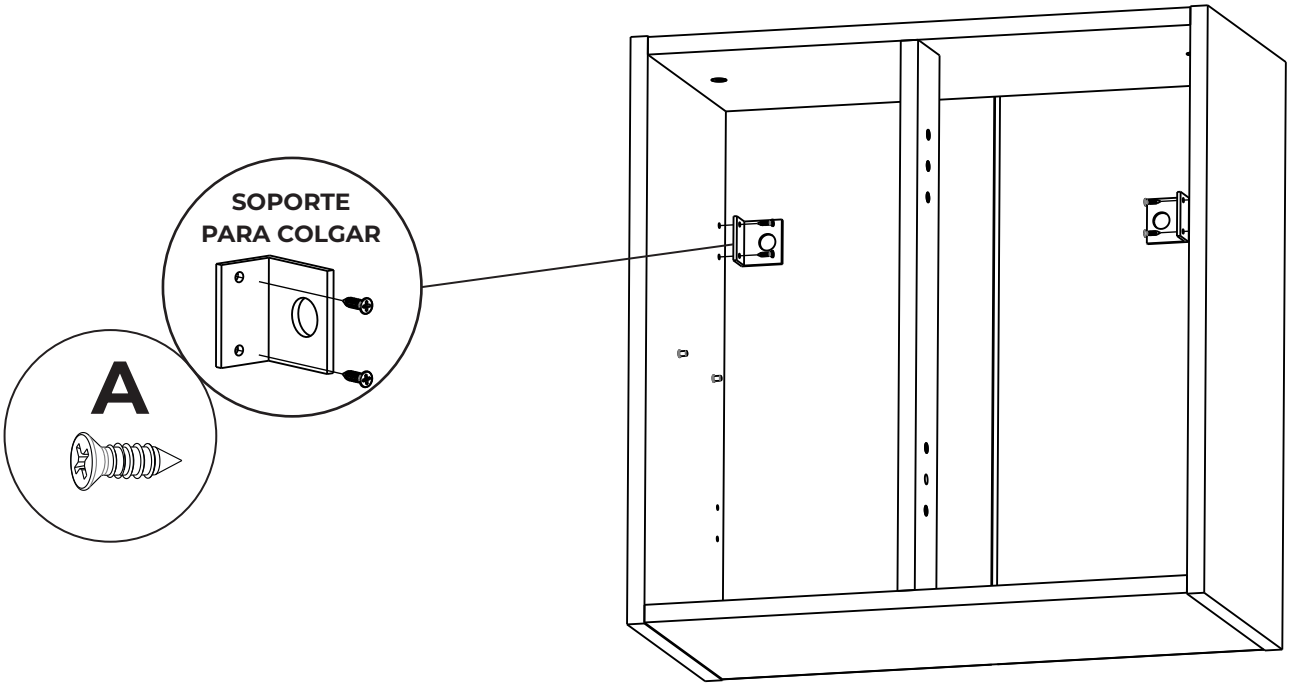

9 Colocar la alacena en la posicion deseada y atornillar a la pared con el tornillo correspondiente (no incluido en el herraje), dependiendo del tipo de pared. Luego colocar las tapas plasticas en los soportes.

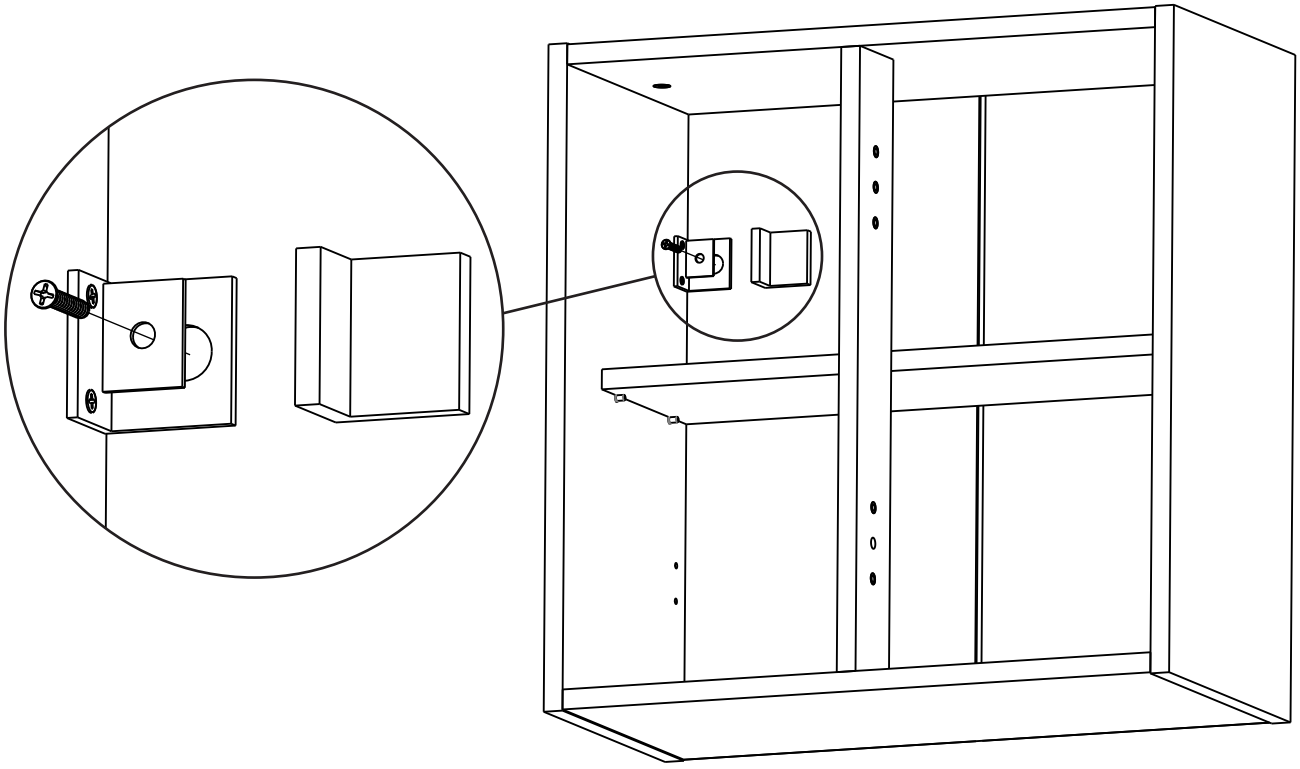

10 Colocar el estante para luego poder alinear el frente (F) con la tapa base inferior y el costado (C) contrario elegido para colocar la puerta.

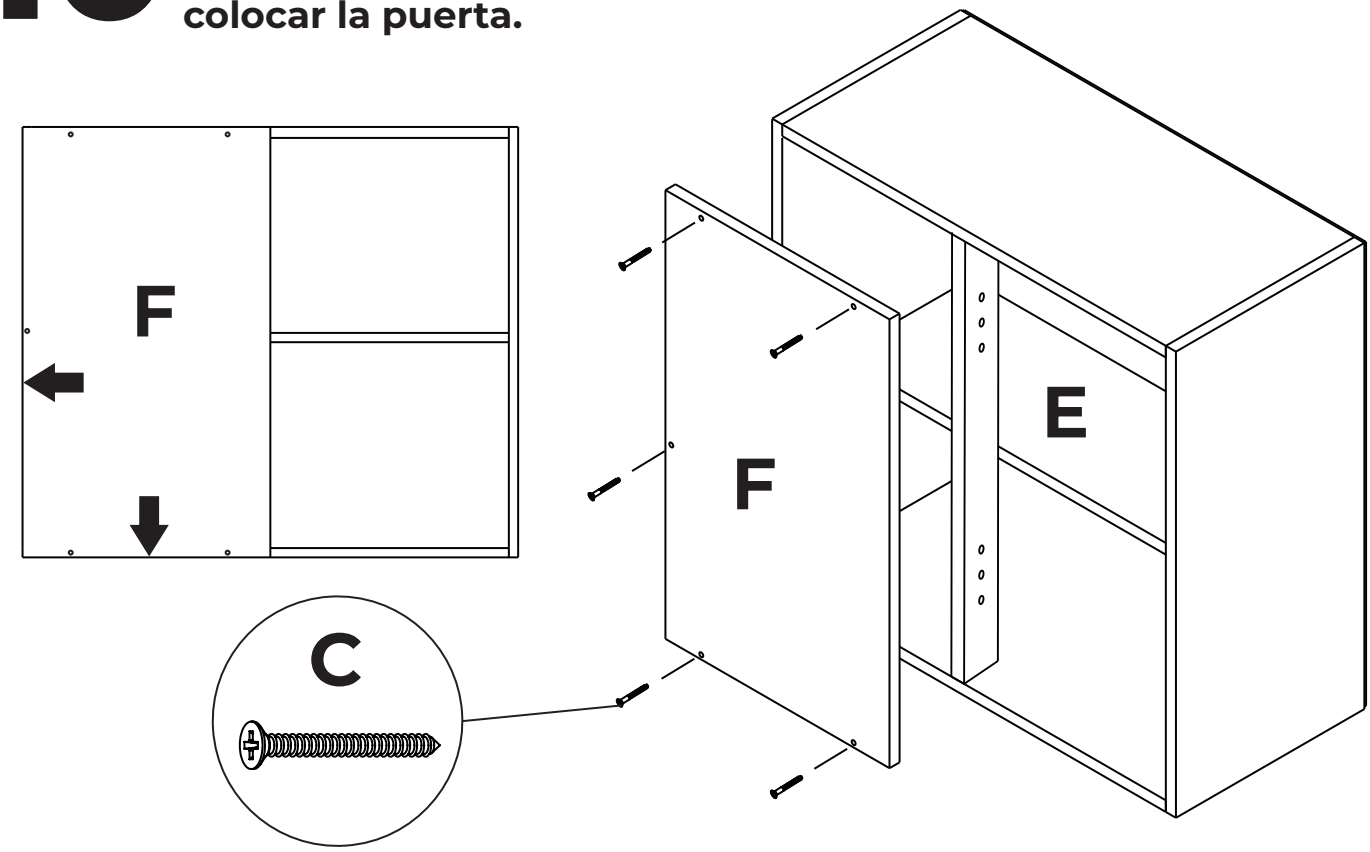

11 Colocar las bases de las bisagras en la faja (FA) con el tornillo indicado como se muestra a continuación.

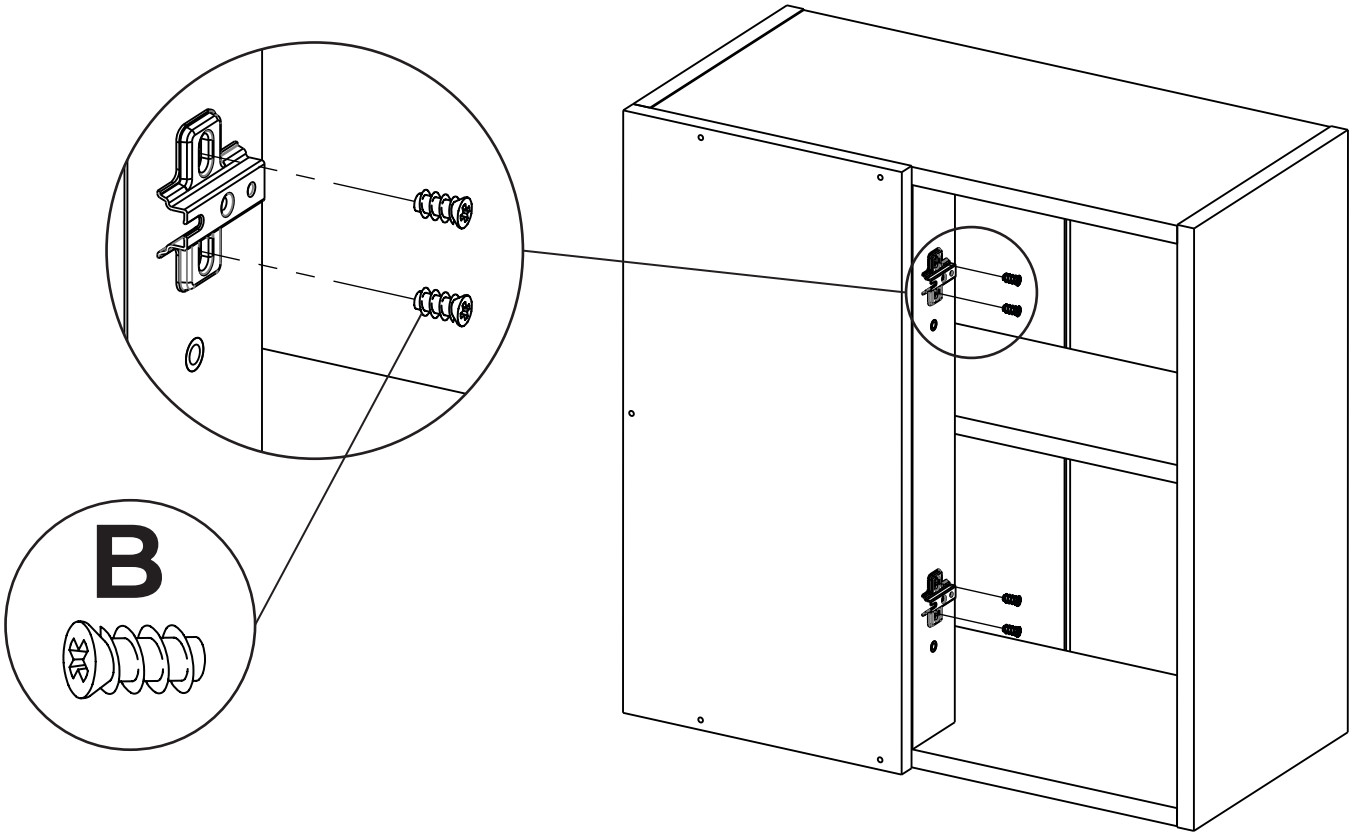

12 Colocar las puertas en el esamblaje uniendo ambas partes de las bisagras de la puerta y del frente

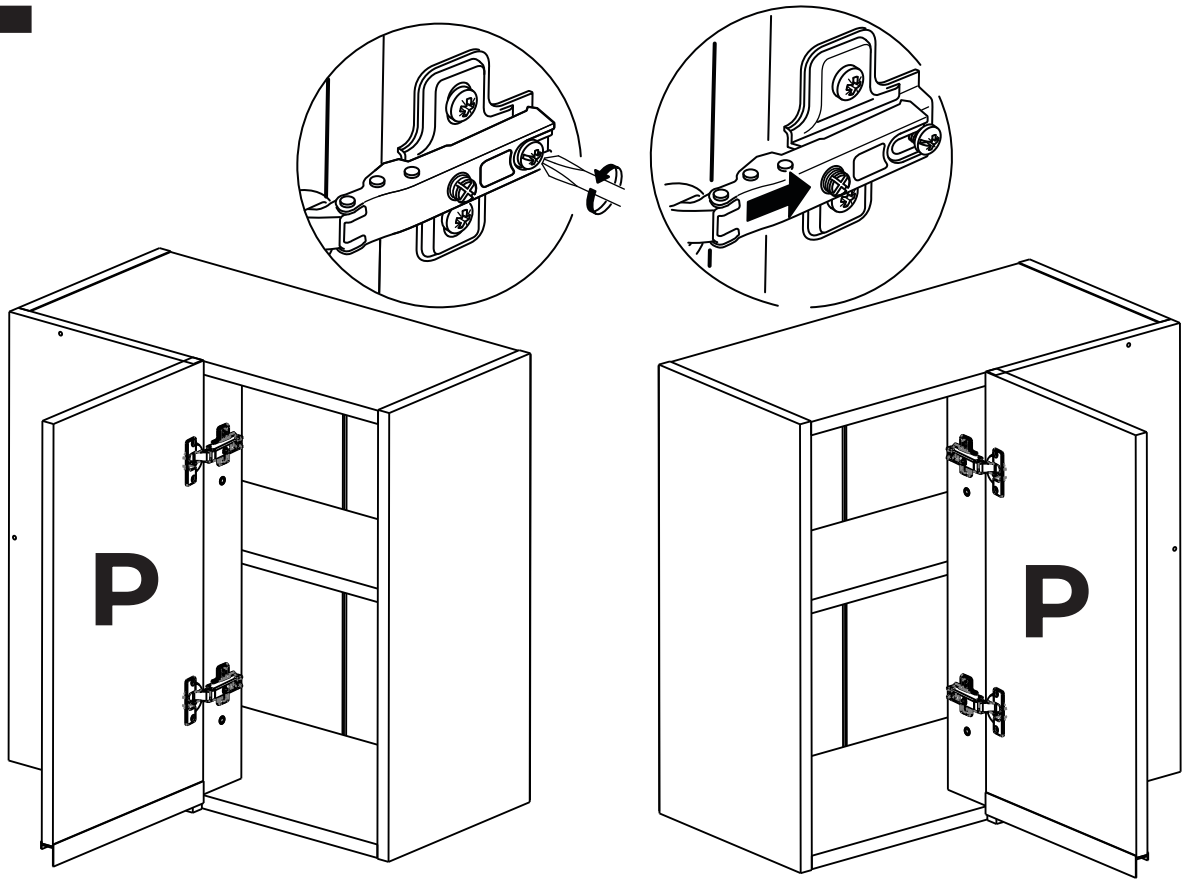

Regulacion de bisagras

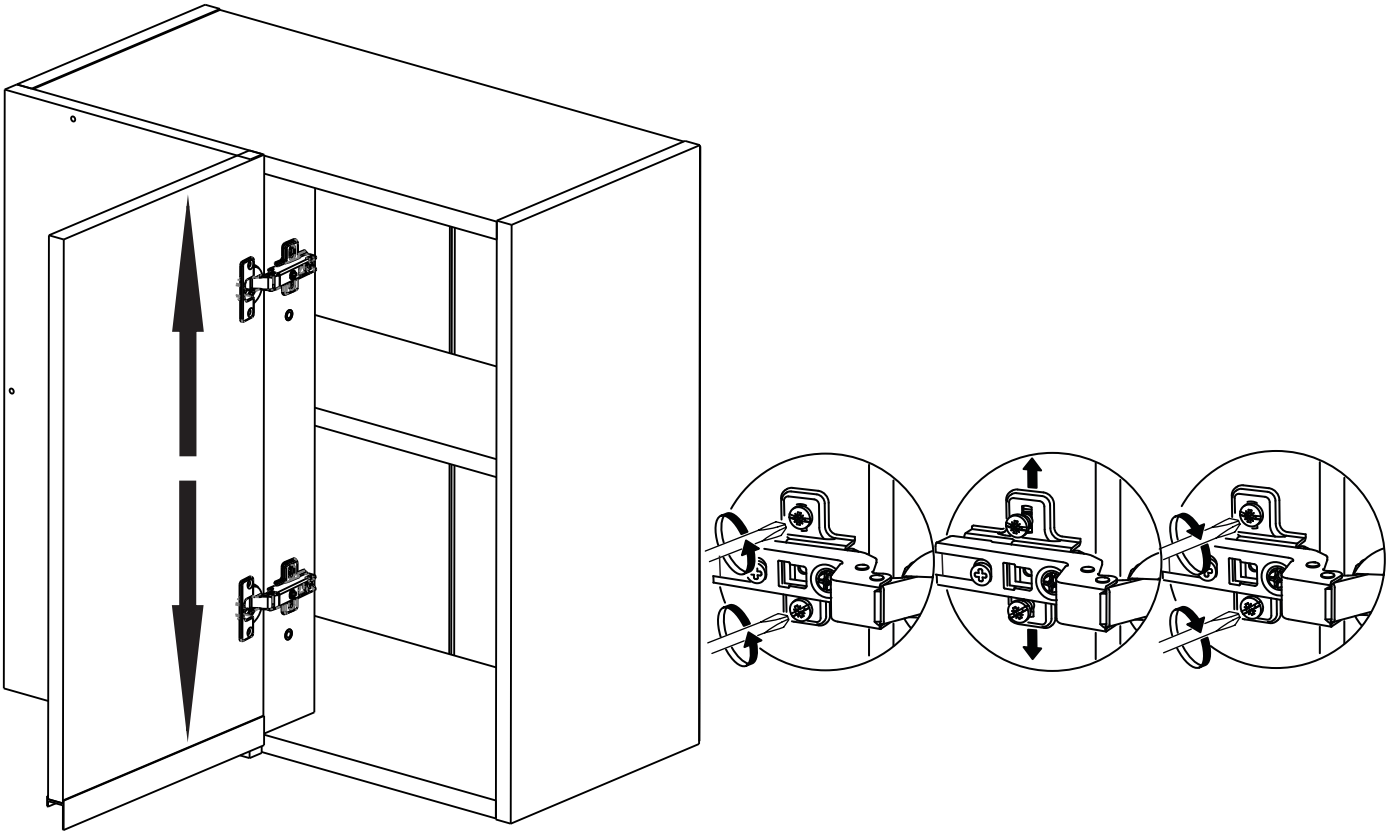

Regulacion de bisagras

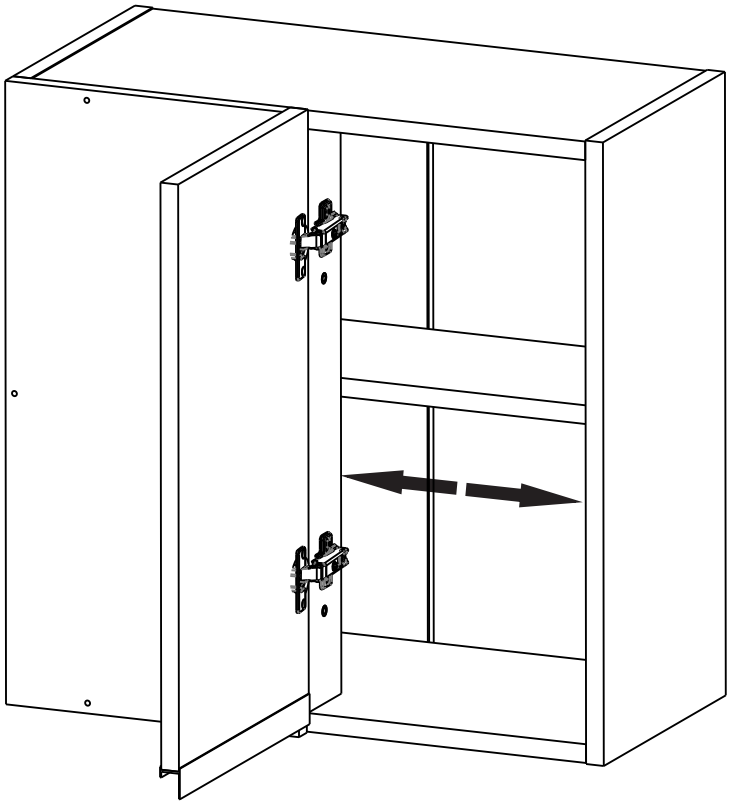

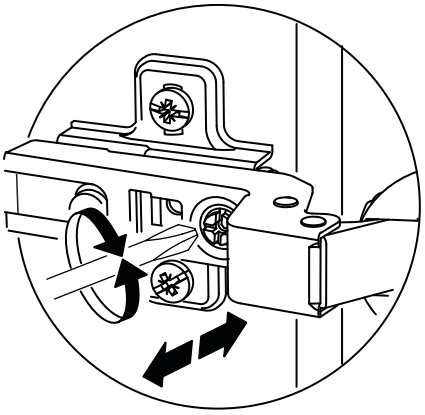
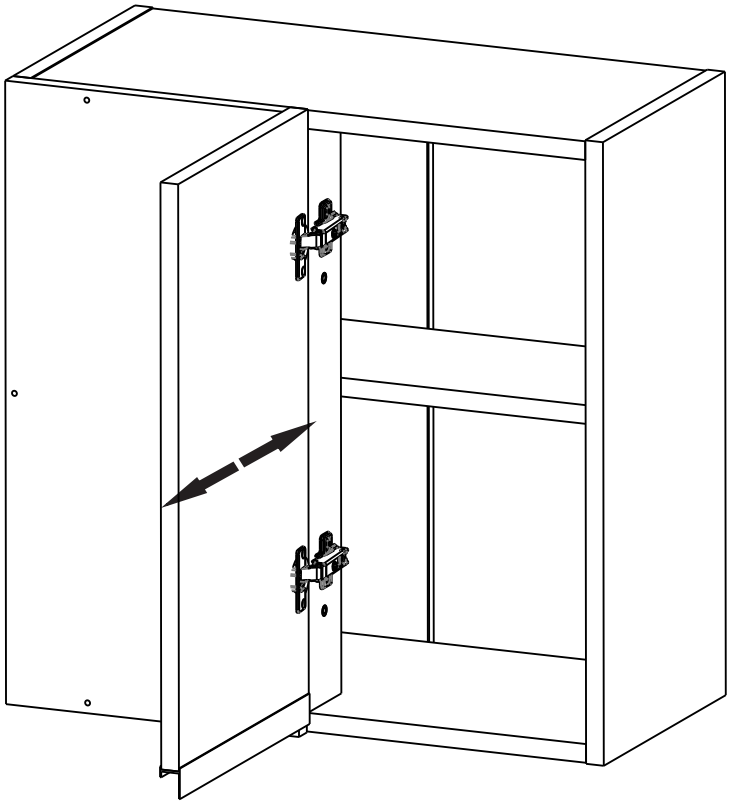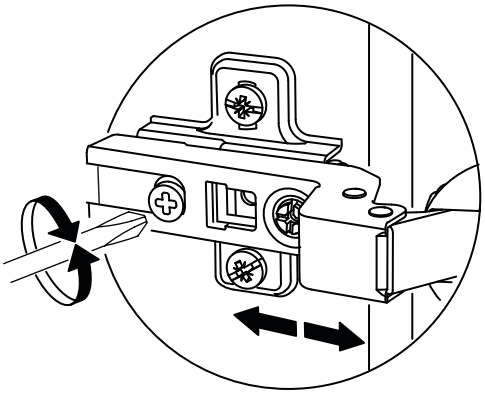
Regulacion de bisagras